SE	Installationsanvisning/ Eldningsinstruktion	2
NO	Installasjonsanvisning/ Fyringsinstruksjon	16
FR	Guide d'installation/ Instructions d'allumage	31
FI	Asennusohje/ Lämmitysohjeet	46
DK	Monteringsvejledning/ Fyringsvejledning	61
IT	Istruzioni di montaggio/ Istruzioni di accensione	76
GB	Installation instruction/ Lighting Instructions	91
NL	Installatie-instructies/ Stookinstructies	106

Contura

i6

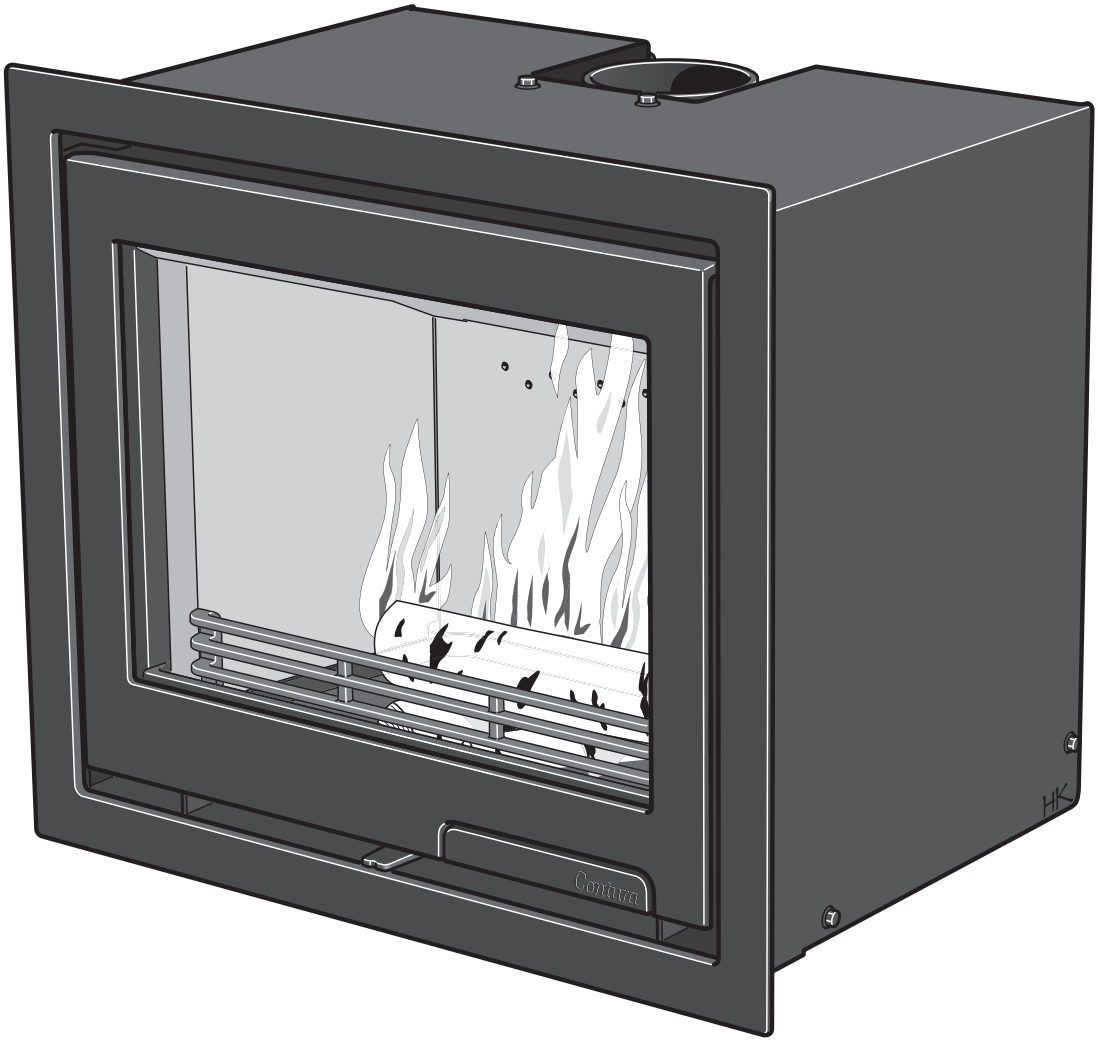

Installation instruction
Lighting instruction

Välkommen till Contura

Välkommen till Contura-familjen! Vi hoppas att du kommer att få mycket glädje av din nya insats. Som nybliven ägare till en insats från Contura har du försäkrat dig om en insats med tidlös design och lång livslängd. Contura har också en förbränning som är både miljövänlig och effektiv för bästa värmeutbyte.

Läs igenom installationsanvisningen noga innan installationen påbörjas. Hur du eldar på bästa sätt kan du läsa om i avsnittet med eldningsinstruktioner.

Innehållsförteckning

Installationsanvisning
Tekniska fakta / Mått 3
Tillförsel av förbränningsluft 4
Inbyggnad av insats 5
Inbyggnadsexempel 6
Installation i befintlig öppen eldstad 7
Demontering av invändiga delar 8
Montering 10

Eldningsinstruktion
Att elda på rätt sätt 13
Underhåll 14
Möjliga orsaker till driftstörning 15

OBS!

Installation av insats ska anmälas till den lokala byggnadsmyndigheten

Husägaren är ansvarig för att föreskrivna säkerhetskrav är uppfyllda och för att installationen blir inspekterad av en kvalificerad kontrollant. Skorstensfejarmästaren ska informeras om installationen, eftersom den medför ändrat sotningsbehov.

VARNING!

Insatsen blir mycket varm

I drift blir vissa ytor på insatsen mycket varma och kan förorsaka brännskador vid beröring. Var också uppmärksam på den kraftiga värmestrålningen genom luckglaset. Om brännbart material placeras närmare än angivet säkerhetsavstånd kan brand uppkomma. Pyreldning kan orsaka hastig gasantändning med risk för både materiella skador och personskador som följd.

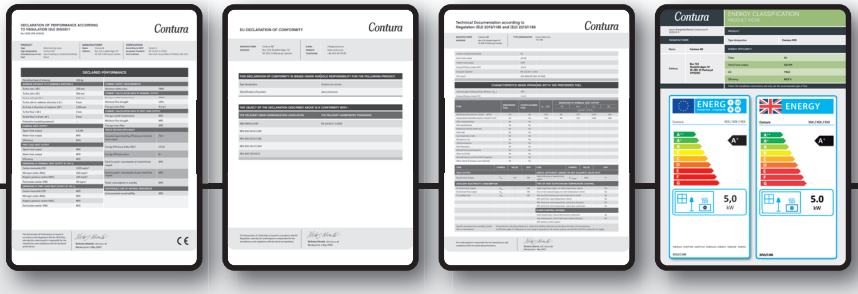

DOWNLOAD DOCUMENTS

SE ”Prestandadeklaration”, ”EU-försäkran om överensstämmelse”, ”Teknisk dokumentation”, ”Energy Classification” och ”Garantibevis” finns tillgängliga på contura.eu

NO ”Ytelseserklæring”, ”EU-samsvarserklæring”, ”Teknisk dokumentasjon”, ”Energiklassifisering” og ”Garantibevis” er tilgjengelige på contura.eu

FR « Déclaration des performances », « Déclaration de conformité UE », « Documentation technique », « Classification énergétique » et « Certificat de garantie » sont disponibles sur contura.eu

FI ”Suoritustasoilmoitus”, ”EU-vaatimustenmukaisuusvakuutus”, ”Tekninen dokumentaatio”, ”Energialuokitus” ja ”Takuutodistus” ovat saatavilla osoitteessa contura.eu

DK Du finder ”Ydeevnedeklaration”, ”EU-overensstemmelseserklæring”, ”Teknisk dokumentation”, ”Energiklassificering” og ”Garantibevis” på contura.eu

IT La ”Dichiarazione di Prestazione”, la ”Dichiarazione di Conformità UE”, la ”Documentazione Tecnica”, la ”Classificazione Energetica” e il ”Certificato di Garanzia” sono disponibili su contura.eu

GB “Performance declaration”, “EU Declaration of Conformity”, “Technical Documentation”, “Energy Classification” and “Warranty Certificate” are available from contura.eu

NL ”Prestatieverklaring”, ”EU-verklaring van overeenstemming”, ”Technische documentatie”, ”Energy Classification” en ”Garantiebewijs” zijn beschikbaar op contura.eu

Tekniska fakta

Nominell effekt	5 kW
Verkningsgrad	78 %
Rökgastemperatur i anslutningsstos vid nominell effekt	269°C
Rökgasmasseflödet	5,2 g/s
Täthetsklass	Typ BE
Skorstensvikt	Max. 120 kg
Vikt (kg)	80
Bredd (mm)	595
Djup (mm)	405
Höjd (mm)	505

Överensstämmer med EU förordning nr. 305/2011 för byggprodukter och harmoniserad standard EN 16510-2-2:2022

Viktigt att komma ihåg!

Montering av fackman

Denna anvisning innehåller instruktioner om hur insatsen ska monteras och installeras. För att insatsens funktion och säkerhet ska kunna garanteras rekommenderar vi att installationen utförs av fackman. Kontakta någon av våra återförsäljare som kan rekommendera lämpliga montörer.

Bygganmälan

För installation av eldstad och uppförande av skorsten fordras att en bygganmälan inlämnas till vederbörande byggnadsnämnd. För råd och anvisningar angående bygganmälan rekommenderar vi er att rådfråga byggnadsnämnden i er kommun.

Bärande underlag

Kontrollera att träbjälklaget har tillräcklig bärighet för kamin med skorsten. Kaminen och skorstenen kan normalt placeras på ett vanligt träbjälklag i ett enfamiljshus om totalvikten inte överstiger 400 kg.

Eldstadsplan

På grund av risken för utfallande glöd måste ett brännbart golv skyddas av ett eldstadsplan. Det ska sträcka sig 300mm framför eldstaden och kan bestå av till exempel natursten, betong, plåt eller glas.

Minsta avstånd framför eldstaden till brännbar byggnadsdel eller inredning ska vara minst 1 meter.

Mått

Ci6

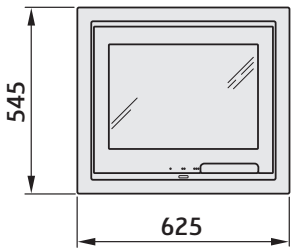

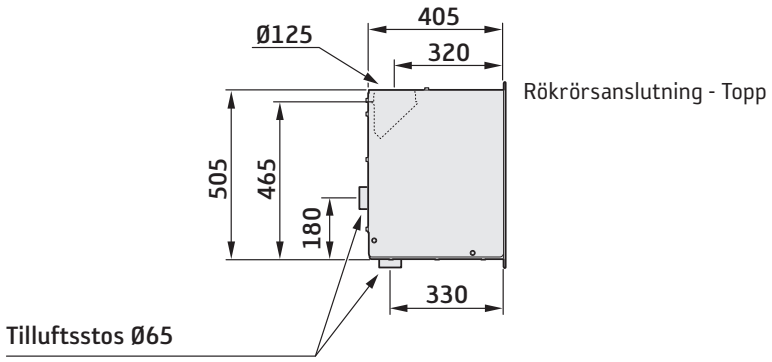

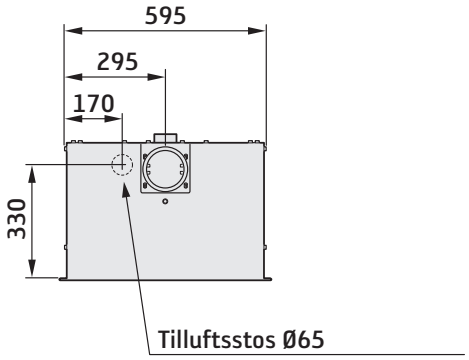

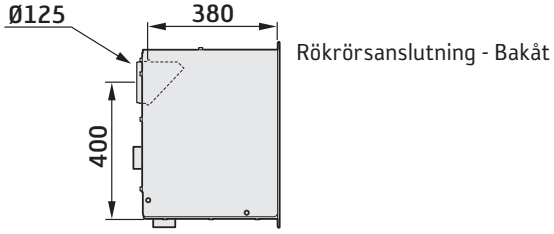

Tillförsel av förbränningsluft

För bästa funktion och värmeutbyte rekommenderas en tilluftsanslutning (tillbehör) via en separat kanal. Luften kan då tillföras indirekt via en ventil i ytterväggen, eller anslutas direkt via en kanal utfrån.

Stosen på tilluftsanslutningen har ytterdiameter Ø65 mm. Vid rördragning längre än 1 m ska rördiametern ökas till 100 mm och motsvarande större väggventil väljas. Mängden luft som går åt till förbränningen är cirka 20 m³/h.

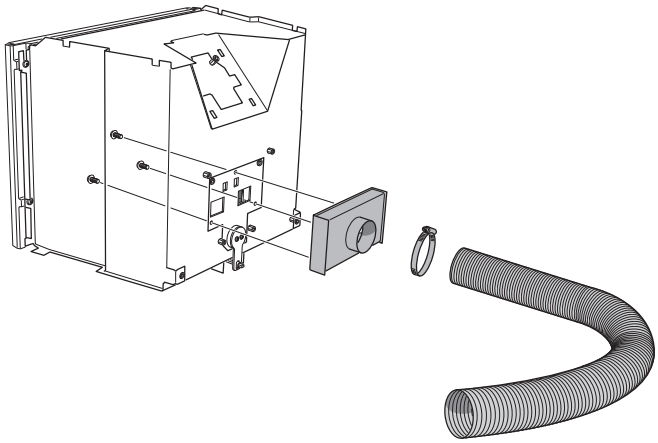

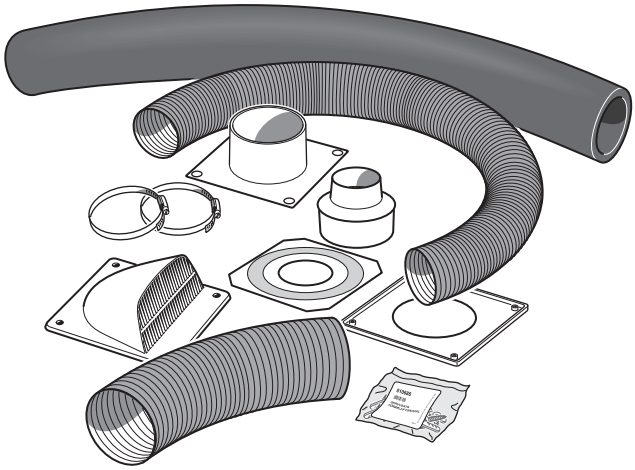

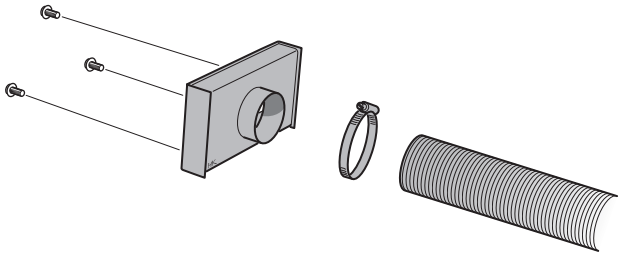

Anslutningsstos bakåt

Används då utrymme finns bakåt.

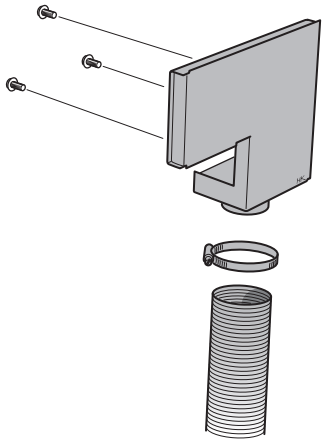

Anslutningsstos nedåt

Används då utrymme inte finns bakåt.

Krav på skorstenen

- Insatsen uppfyller kraven för anslutning till skorsten dimensionerad för rökgastemperatur 350 °C.
- Anslutningsstosens ytterdiameter är 125 mm.
- Insatsen erfordrar ett skorstensdrag som ger ett undertryck i brännkammaren på 20–25 Pa. Draget påverkas främst av längden och arean på skorstenen, men även av hur trycktät den är. Minsta rekommenderad skorstenslängd är 3,5 m och lämplig dimension på rökkanalen är Ø125 till Ø150 mm.
- En rökkanal med skarpa böjar och horisontell dragning reducerar draget i skorstenen. Maximal horisontell rökkanal är 1 m, förutsatt att den vertikala rökkanalslängden är minst 5 m.
- Rökkanalen ska kunna sotas i hela sin längd, och sotluckorna ska vara lätta att komma åt.
- Var noga med att kontrollera att skorstenen är tät och att inga läckage förekommer runt sotluckor och vid röranslutningar.

Inbyggnad av insats

Vid inbyggnad av insatsen ska angränsande väggar som inte klassas som brandmur eller av annan anledning bedöms som olämpliga att värmebelastas skyddas av obrännbart byggmaterial enligt specifikation nedan.
Alla skarvar på det obrännbara byggmaterialet ska tätas med av tillverkaren rekommenderad metod. Utrymmet mellan insatsen och inbyggnaden måste ventileras enligt specifikation/måttskisser.
Vid toppanslutning till stålskorsten hänvisar vi till respektive fabrikats monteringsanvisning. Beakta de krav på säkerhetsavstånd till brännbart material som stålskorstenen ställer. Värmestrålningen från luckan är stark varför inget brännbart material får placeras närmare än 1 m framför luckan. Vid inbyggnad får inte byggmaterialet vara i direkt kontakt med insatsen, detta på grund av insatsens värmeutvidgning.

Materialkrav

Byggmaterialet får ej vara brännbart.
Värmeledningstalet λ får högst vara 0,14 W/mK.
Tjockleken på byggmaterialet ska alltid vara minst 100 mm.
I de fall ett byggmaterials isoleringsegenskaper anges som ett U-Värde, får detta högst vara 1,4 W/ m²K.

Förteckning över lämpliga material:

Lättbetong:	**λ = 0,12–0,14**
Vermiculite:	**λ = 0,12–0,14**
Kalciumsilikat:	**λ = 0,09**

Värmesköld

Om inbyggnaden ska nå upp till tak, måste en värmesköld placeras ovanför konvektionsluftutblåset. Detta för att varm luft inte ska samlas i inbyggnaden närmast taket. Avtätningen får ligga högst 100 mm över konvektionsluftutblåsets ovankant och ska vara utfört i 20 mm tjock byggskiva av kalciumsilikat, alternativt en plåt med minst 50 mm tjock stenull ovanpå.

Konvektionsluft

Konvektionsluften ventilerar omramningen, kyler insatsen och transporterar ut värmen i rummet. Totalsumman av den effektiva tvärsnittsarean upptill resp. nertill får inte understiga de angivna värdena. Luftintaget ska sitta någonstans mellan golvnivån och upp till nivå med insatsens botten, framtill eller på sidorna av inbyggnaden. Luftutblåset ska vara placerat över insatsens högsta punkt framtill eller på sidorna av inbyggnaden.
Om luftintagen resp. utblåsen placeras på sidorna så måste areorna för vänster resp. höger sida vara lika stora för att säkerställa att insatsen får jämn kylning.
Beakta minimiavståndet till taket.

Konvektionsluft in: 200 cm²

Konvektionsluft ut: 200 cm²

Lastbärande sockel

Kontrollera att konvektionsboxen placeras på sockel med tillräcklig bärighet för kamin med skorsten. Skorstenen får belasta insatsen med högst 100 kg. Sockeln får inte förhindra konvektionsluftströmning i området mellan insats och inbyggnad.

Inbyggnadsexempel

Ci6

Måtten är minsta mått som ej får underskridas, om ej annat anges.

Vägg av brännbart material

Vägg av obrännbart material, i inbyggnadsexemplet består väggen av 100 mm lättbetong.

Vägg av obrännbart material som ej är i kontakt med brännbart material och därmed inte har något krav på minsta tjocklek.

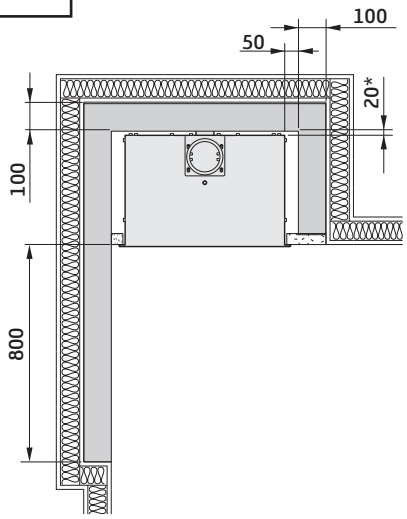

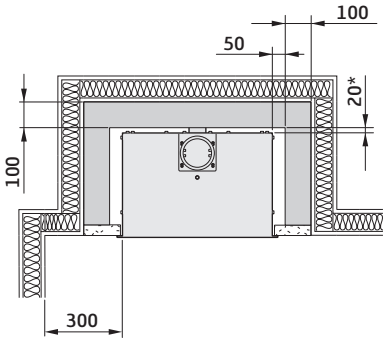

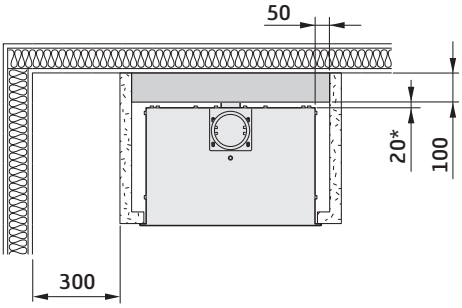

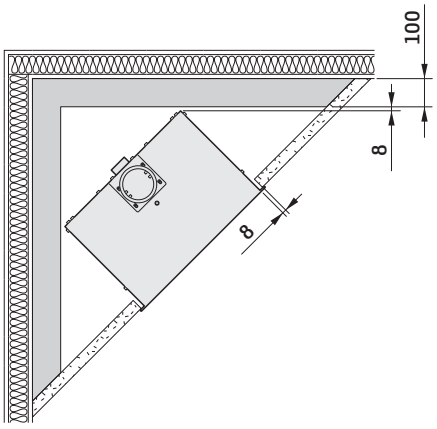

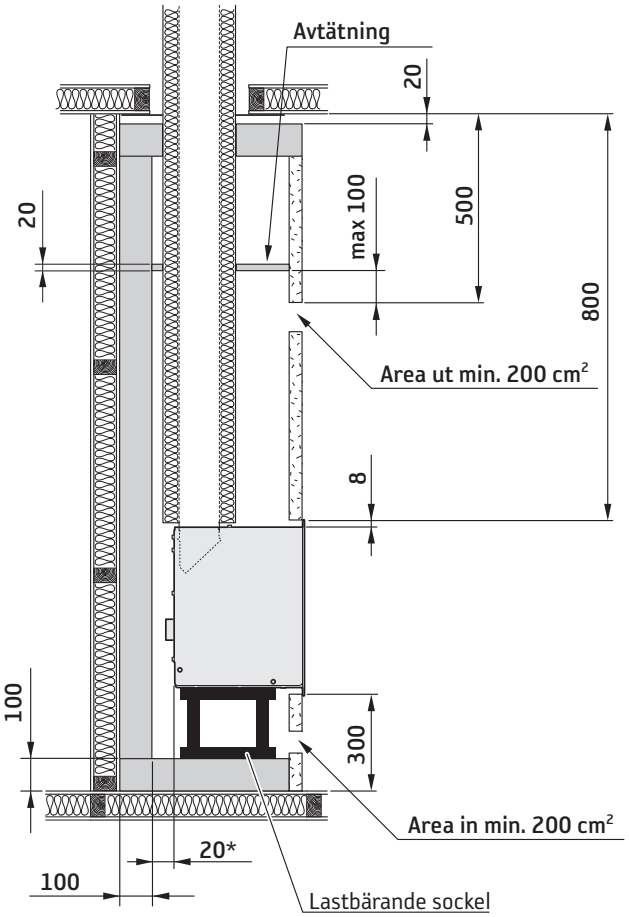

* Obs: 35 mm gäller vid montage med halvisolerad Premodulskorsten.

Installation i befintlig öppen eldstad

Insatsen kan installeras som spiskassett i befintlig godkänd öppen eldstad. Runt om insatsen skall det vara minst 8mm luftspalt, detta pga. insatsens värmeutvidgning.

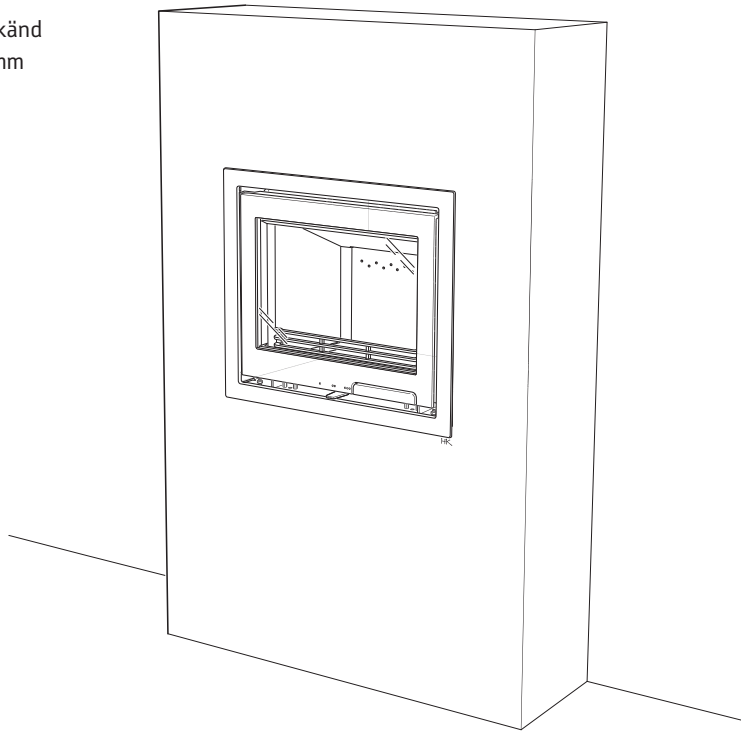

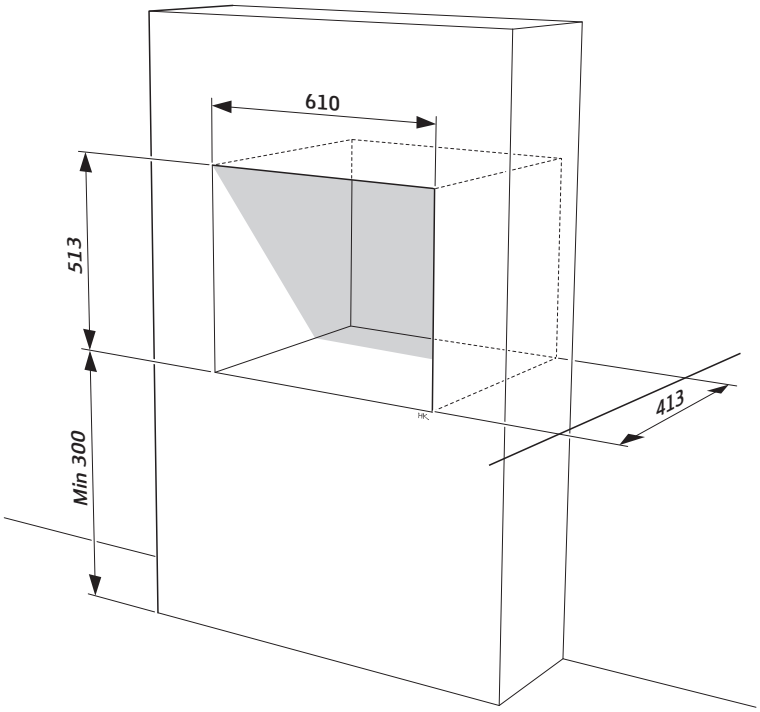

Demontering av invändiga delar

Plocka ur invändiga lösa gjutjärnsdetaljer och eldstadsbeklädnaden enligt följande.

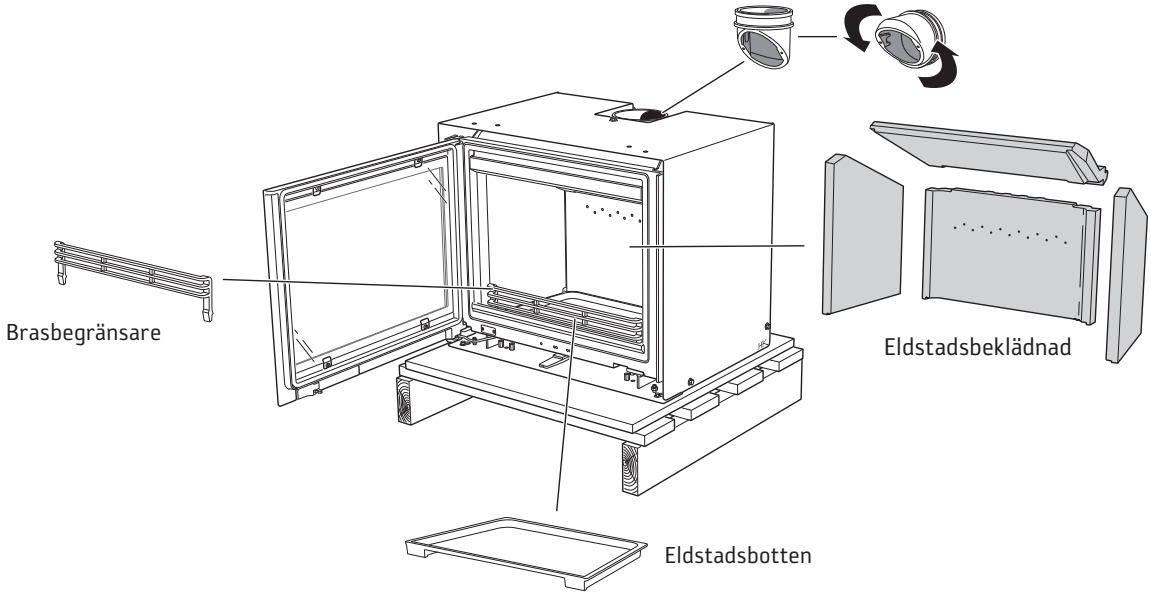

Hantera eldstadsbeklädnaden varsamt.

1

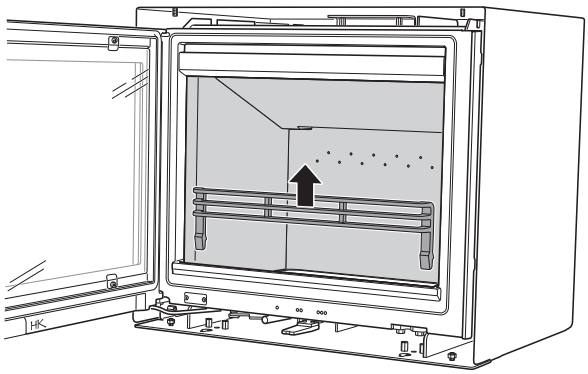

2

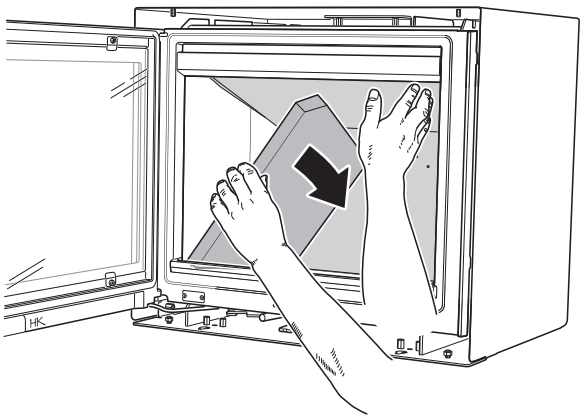

3

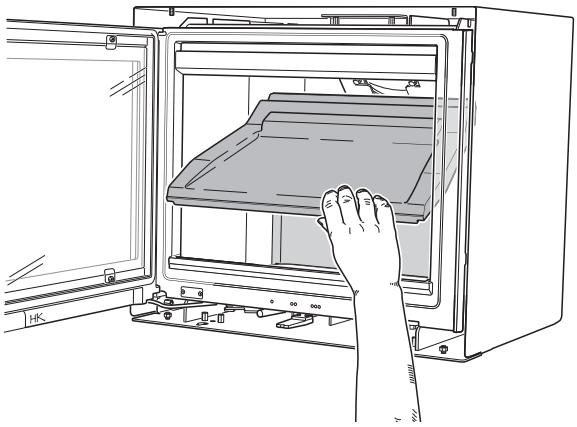

4

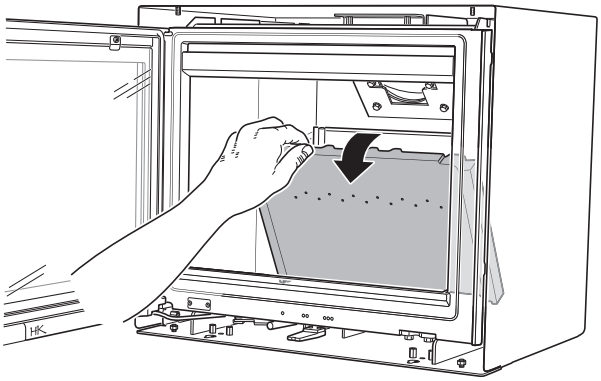

5

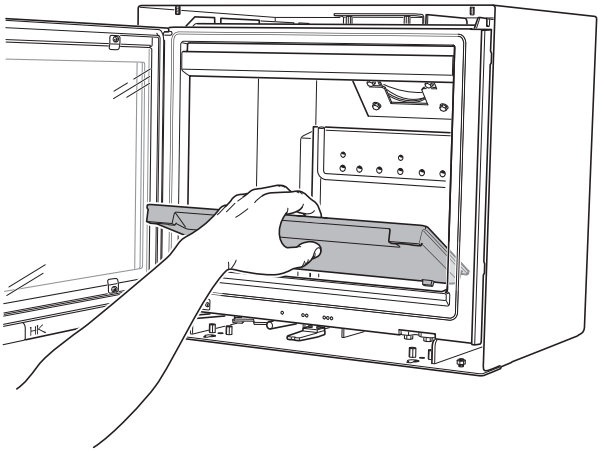

Demontera insatsen från konvektionsboxen

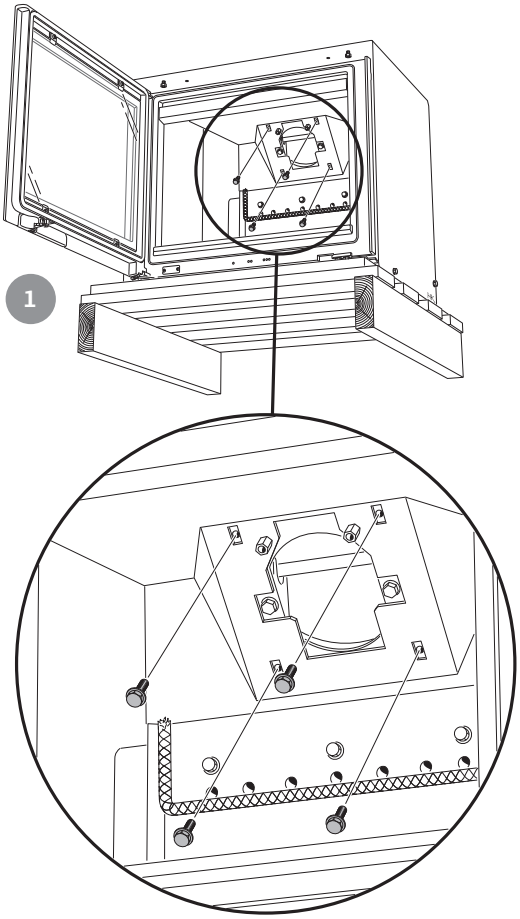

1

2

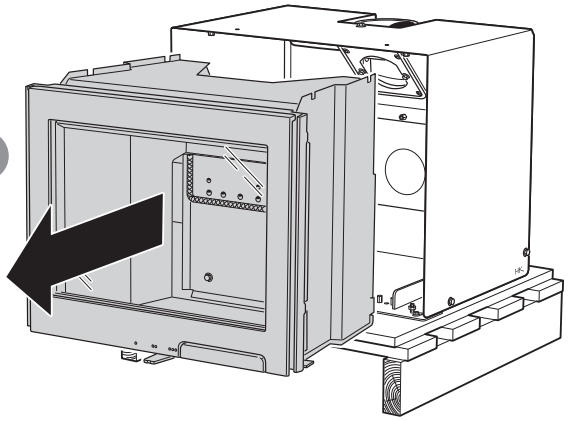

3

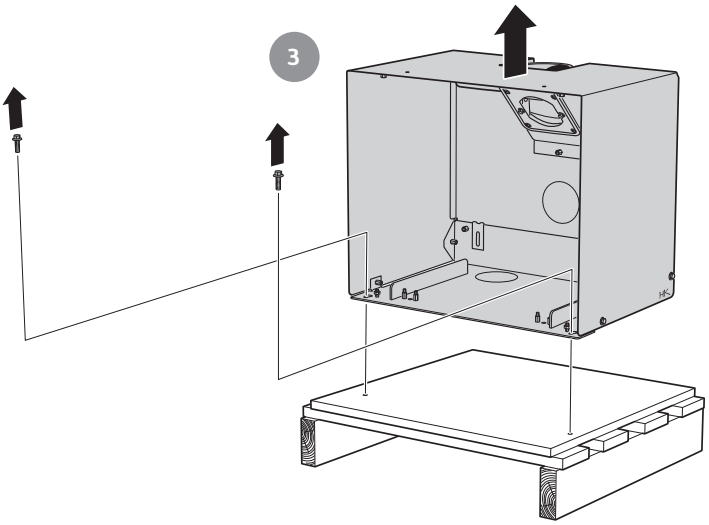

Anslutning till befintlig murad skorsten

För enklast montage rekomenderas att använda flexibel slang (säljs som tillbehör). Fäst stosen i slangen. Anslut och täta mellan slangen och skorstenen enligt dess separata anvisning.
Insatsen kan även anslutas med fasta rör som förs upp i skorstenen.

Täta noga mellan slangen och skorstenen med mineralull.

1a

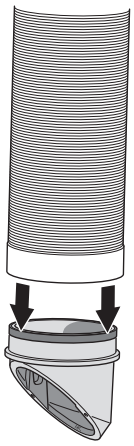

1b

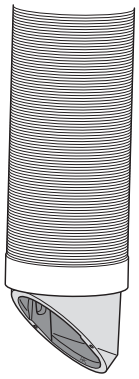

2

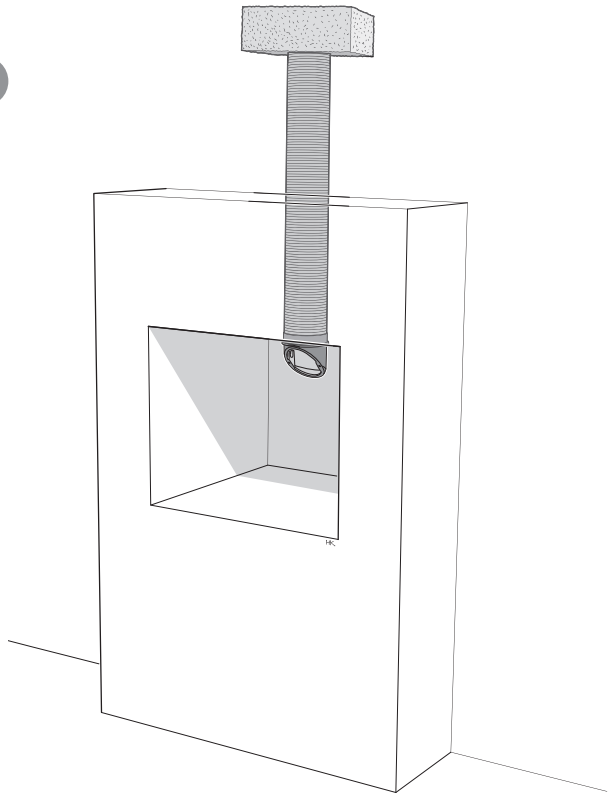

3

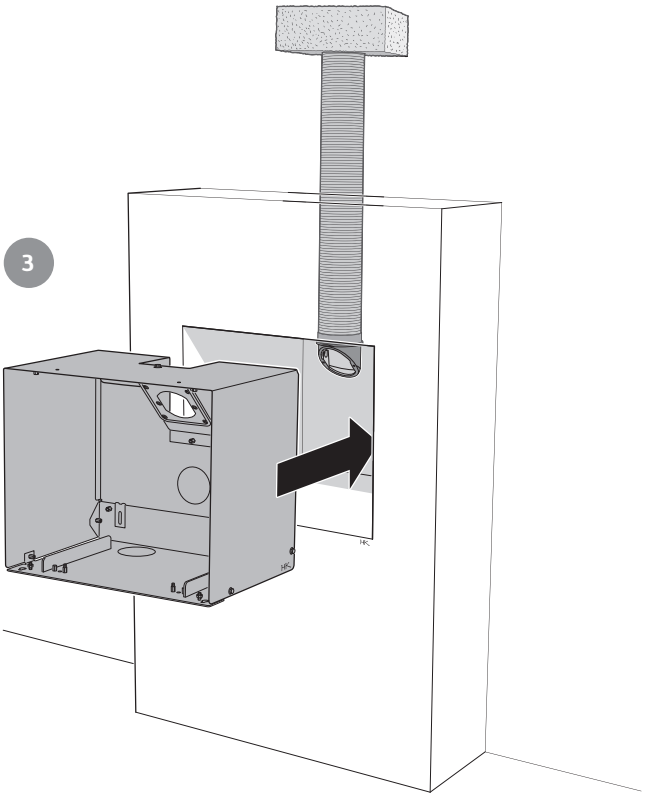

4

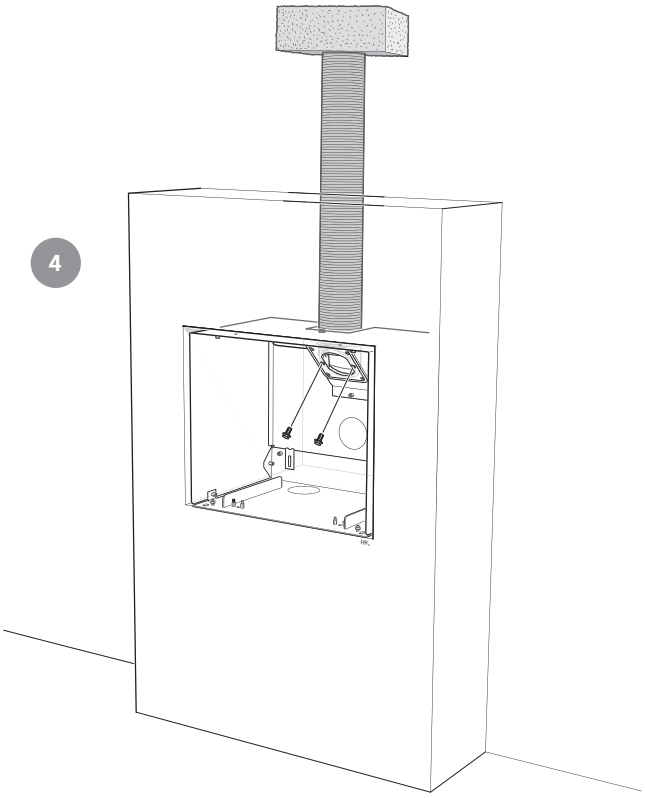

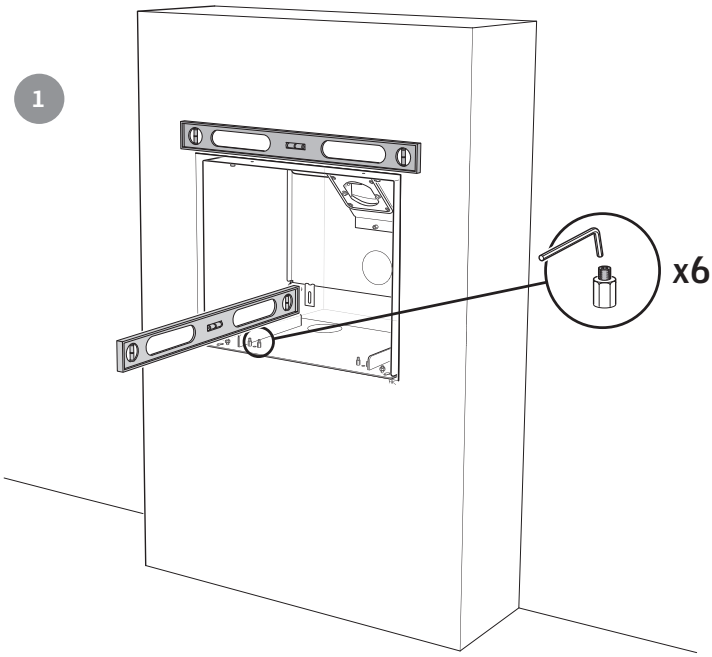
1
x6

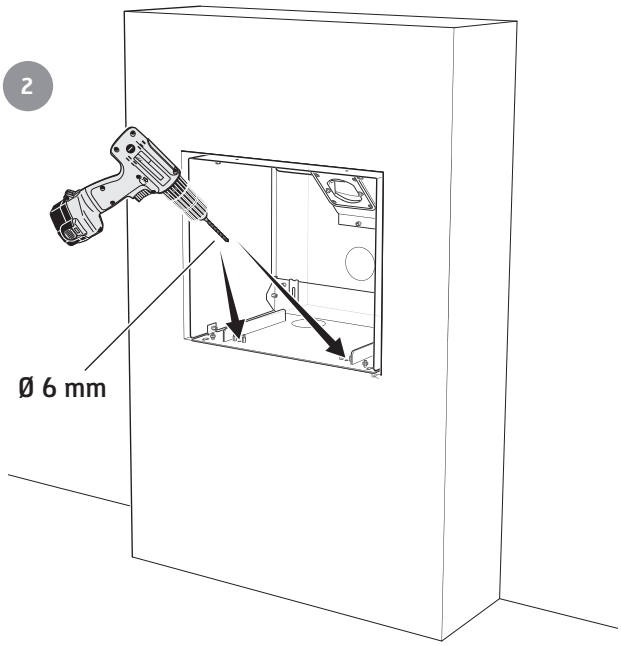
2
Ø 6 mm

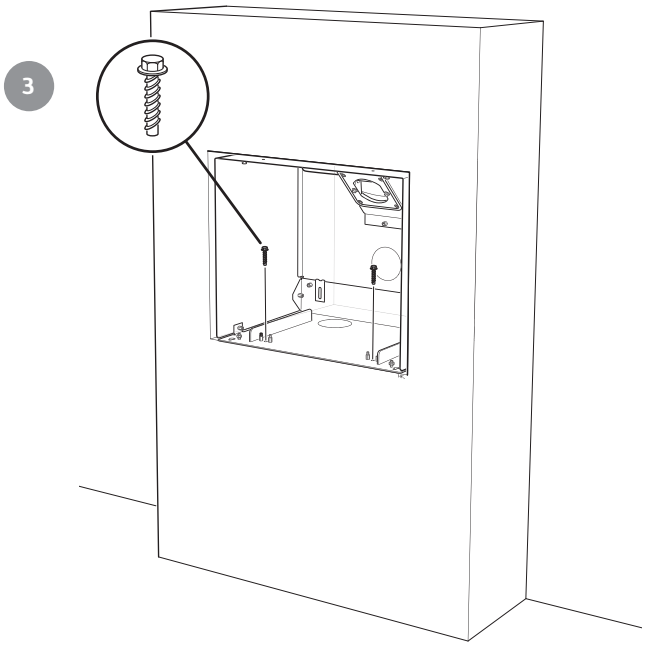
3

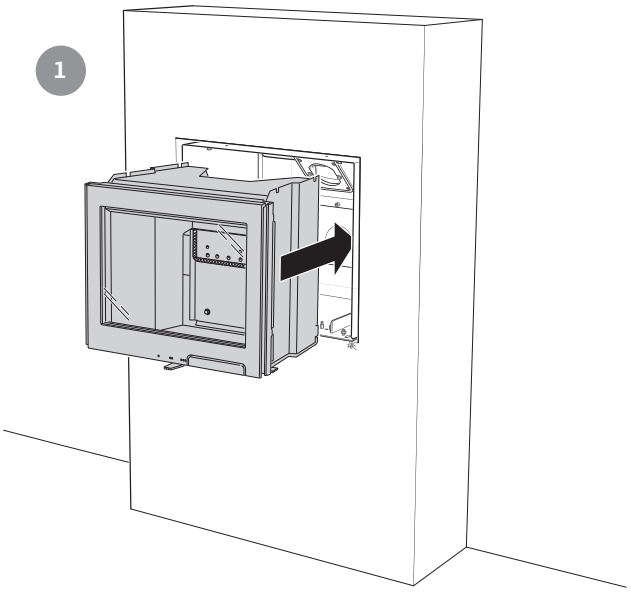

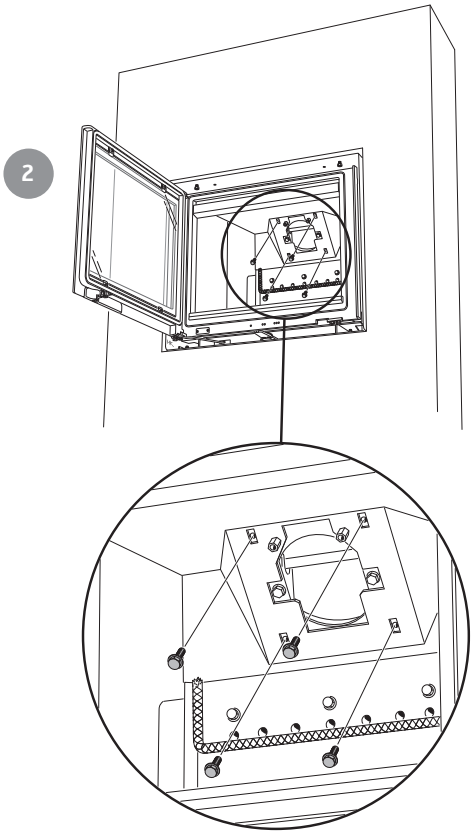

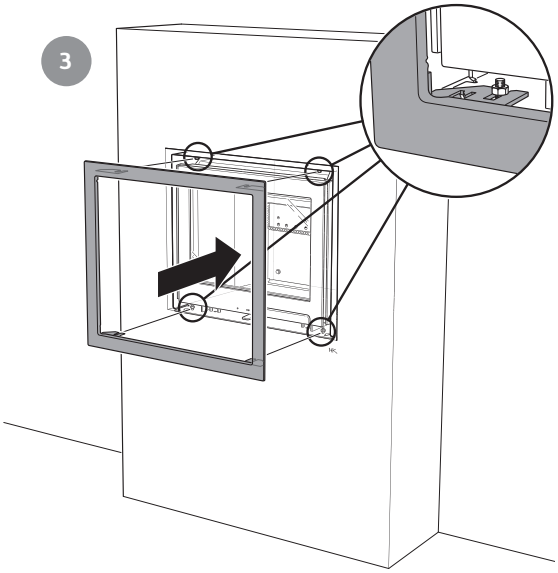

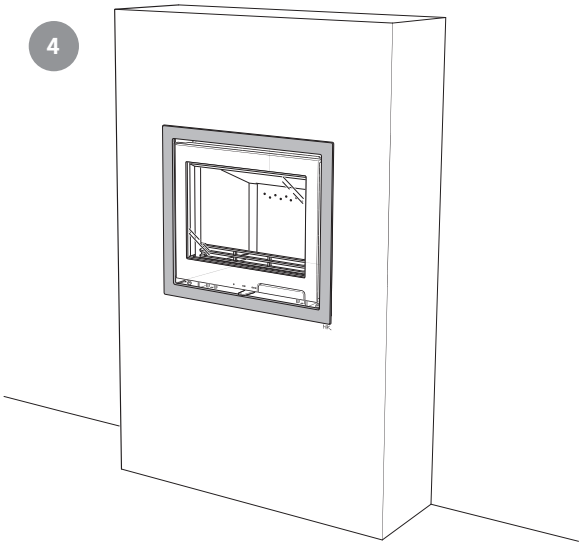

Återmontera de invändiga delarna i omvänd ordning.

Slutbesiktning av installationen

Det är mycket viktigt att installationen besiktigas av behörig kontrollant innan insatsen tas i bruk.
Läs också igenom "Eldningsinstruktioner" före första eldningen.

Eldningsinstruktion

Att elda på rätt sätt

Contura i6 är ämnad att användas som sekundär värmekälla i bostaden. Det är viktigt att korrekt vedmängd används, speciellt vid upptändning. Vid första eldningstillfället bör därför en våg användas för att se och lära dig hur mycket 1,5 kg tändningsved är. Kontrollera även hur mycket normal- och maxmängd är.

Insatsen är endast avsedd att eldas med stängd lucka. Öppna alltid luckan sakta och försiktigt för att förhindra inrykning pga tryckförändringen i eldstaden.

Insatsens funktion är olika beroende på dragförhållandet i skorstenen. Att komma underfund med rätt inställning på förbränningsluftsspjället brukar ta några eldningar.

Rätt dimension på veden

Var uppmärksam på att om för liten vedmängd används vid upptändningen eller om veden är för grovt kluven uppnås inte rätt arbetstemperatur i brännkammaren. Följden av felaktig upptändning blir dålig förbränning med kraftig sotbildning eller att elden slocknar när luckan stängs.

Upptändningsved: Finkluven ved

Längd: 25–33 cm

Diameter: 3–4 cm

Mängd per upptändning: 1,5 kg (ca 12–15 finkluvna bitar)

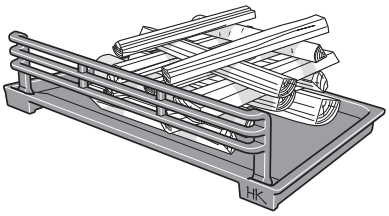

Iläggsved: Kluven ved

Längd: 25–33 cm

Diameter: 7–10 cm

Normalmängd: 1,5 kg/timme (1–2 vedträd per ilägg)

Maxmängd: 2,3 kg/timme (2–3 vedträd per ilägg)

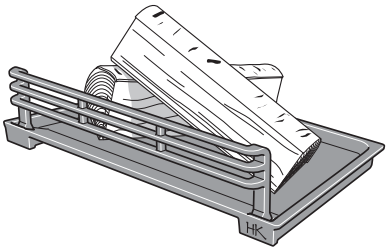

Viktigt!

Det är viktigt att det snabbt börjar brinna i vedträden. Snabb antändning fås genom att förbränningsluftsspjället öppnas helt eller att luckan får stå på glänt under en kort stund. Pyreldning ger dålig förbränning och kraftig rökutveckling och kan i värsta fall orsaka hastig gasantändning med skador på eldstaden som följd.

Upptändning

Om huset har mekanisk ventilation ska ett fönster öppnas i närheten av eldstaden före upptändning. Låt fönstret stå öppet några minuter tills brasan tagit sig.

1. Öppna förbränningsluftsspjället helt.
2. Lägg in tidningspapper eller tändblock, samt ca 1,5 kg finkluven ved i brännkammaren. Veden travas liggande kors och tvärs.
3. Tänd brasan.
4. Ställ luckan i upptändningsläge, dvs. luckan ställs så att en spalt på ca 10 mm bildas mellan lucka och stomme.
5. När brasan har tagit sig ordentligt efter ca 10–15 minuter stängs luckan helt.
6. Vedpåfyllning ska ske först när upptändningsbrasan övergår till glödbädd.

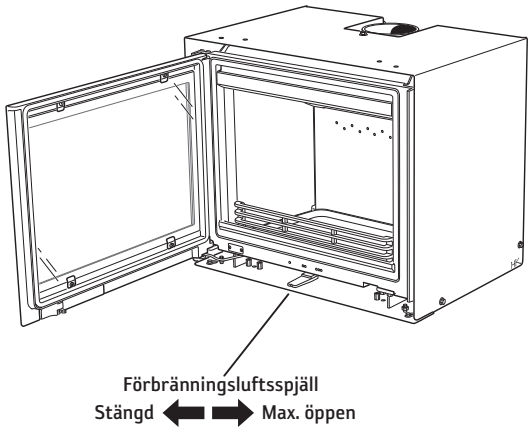

Vedpåfyllning

1. Öppna luckan några cm och låt undertrycket i brännkammaren utjämnas under några sekunder innan luckan öppnas helt.
2. Lägg på ett eller två vedträn med en samlad vikt på ungefär 1,5 kg. Ett vedträd läggs diagonalt och det andra parallellt med ryggplåten. Stäng därefter luckan. Förbränningsluftsspjället skall vara helt öppet under ca 5 minuter tills vedträden blivit svarta och brinner ordentligt.
3. Om långsammare förbränning önskas kan tillförseln av förbränningsluft minskas. Nominell effekt 5 kW erhålls normalt när luftintagsspjället är 50 % öppet och två vedträd eldas. I detta driftläge är det viktigt att luftintagsspjället är fullt öppet under de första ca 5 minuterna så att veden hinner antändas ordentligt innan tillförseln av förbränningsluft minskas. En förutsättning för att kunna reglera effektavgivningen är en tjock glödbädd och hög temperatur i brännkammaren. När brasan brunnit ned till glöd är det dags att lägga på ved.
Beroende på temperaturen i brännkammaren och draget i skorstenen varierar förutsättningarna för reglering av förbränningen.

Inte för stora brasor

Brasorna bör inte vara för stora. Stora brasor är oekonomiska och ger dessutom höga rökgastemperaturer som kan skada insatsen och skorstenen. Rekommenderad vedmängd vid normaleldning är 1,5 kg/timme och största tillåtna vedmängd är 3 kg/timme vid eldning med huggen björk eller annan lövved med ca 18 % fukthalt. Vid eldning med samma mängd barrved uppnås väsentligt högre eldstadstemperaturer. Maximal eldning under längre perioder förkortar insatsens livslängd och vid överskridande av högsta tillåtna vedmängd kan delar i insatsen skadas och garantin gäller ej.

Val av bränsle

Alla sorters ved, såsom ved av björk, bok, ek, alm, ask, barrträd och fruktträd kan användas som bränsle i insatsen. Olika träslag har olika densitet, ju högre densitet veden har desto högre är energivärdet. Högst densitet har bok, ek och björk.

Vedens fukthalt

Färsk ved består till hälften av vatten. En del av vattnet cirkulerar fritt mellan fibrerna och en del är bundet i cellerna. Veden ska alltid torkas så att fritt vatten avdunstar. När fukthalten har sjunkit under 20 % är veden klar att användas. Om man eldar ved med högre fukthalt går en stor del av vedens energiinnehåll till att koka bort vattnet. Är veden fuktig blir också förbränningen dålig, sot- och tjärbeläggningar bildas i skorstenen och kan i värsta fall förorsaka skorstensbrand. Utöver detta leder det också till sotiga glas på kaminen och obehag för boende i närheten.

För att förvissa sig om att man har torr ved bör veden avverkas på vintern och lagras fritt luftat under tak. Täck aldrig vedstacken med en presenning som ligger ned mot marken, presenningen fungerar då som ett tättslutande lock och veden hindras från att torka. Förvara alltid en mindre mängd ved inomhus i några dagar före användning, så att ytfukten på veden hinner avdunsta.

Det här ska du INTE elda med

Man får inte använda tryckimpregnerat trä, målat eller limmat trä, spånplattor, plast eller färgbroschyrer som bränsle. Gemensamt för dessa material är, att det under förbränning kan bildas saltsyra och tungmetaller som är skadliga för miljön och eldstaden. Saltsyran kan också angripa stålet i skorstenen eller murningen i en murad skorsten.

Underhåll

Vid eldning kan glasen bli sotiga, även vid eldning med torr ved med fukthalt 15–20%. Rengör man regelbundet räcker det oftast att torka med ett torrt papper. Om sotet suttit en längre tid på glasen, doppa det fuktade papperet i den mjuka, icke slipande askan och torka rent. Blandningen av vatten och aska löser och avlägsnar sotet. Detta är den enda rengöringsmetod vi rekommenderar. Olika rengöringsmedel och särskilda sotborttagningsmedel för eldstadsglas finns att köpa i detaljhandeln, men vi avråder från användning av dessa. Använd aldrig slipande rengöringsmedel eller rengöringsmedel som kan verka frätande mot printat eller målat glas. Dessa kan skada glaset/färgen. Använd heller inte rengöringsmedel som innehåller Natriumhydroxid, dessa verkar frätande på tätningslister.

När askan ska tömmas, se då till att det inte finns glöd kvar. Askan ska förvaras i en obrännbar behållare med lock i minst en vecka innan den kastas.

Gjutgodsdelar rengörs med stålborste.

Kontroll av packningar är viktigt ur förbränningssynpunkt, eftersom slitna packningar försämrar förbränningen när kaminen drar ”tjuvluft”.

Lackerade delar på insatsen kan rengöras med en fuktig trasa, eventuellt med lite diskmedel. Skador på lackerade delar, t ex mindre repor, kan bättras med Conturas bättringsfärg. Kontakta återförsäljaren.

Detaljer som sitter nära själva eldhärden kan behöva bytas ut. Exempel på detta är eldstadsbeklädnaden. Livslängden på dessa detaljer beror på hur mycket och på vilket sätt insatsen har brukats.

När insatsen är ny

När insatsen är ny kan det uppstå en speciell lukt som sammanhänger med att en viss oljebeläggning och överflödig färg kan finnas kvar på plåtarna. Lukten försvinner helt efter några brasor.

Hantering av avfall

Insatsens emballage består av wellpapp, trä och en liten mängd plast. Materialen ska källsorteras och lämnas till återvinning.

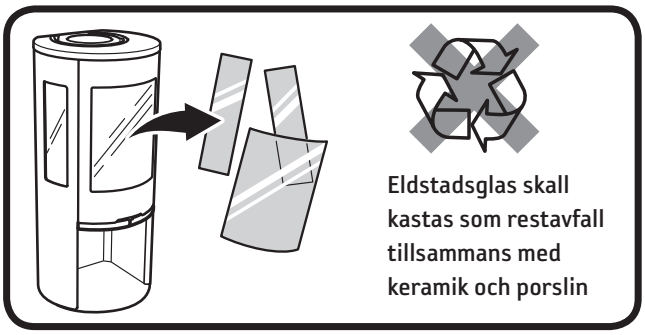

Möjliga orsaker till driftstörningar och åtgärder för dessa

Det är dåligt drag i insatsen efter nyinstallation

- Kontrollera att skorstenens längd uppfyller Conturas rekommendation, som är minst 3,5 m.
- Kontrollera att det inte finns något i skorstenen som hindrar rökgaserna och att inte något närliggande hus eller träd påverkar vindarna kring skorstenen.
- Kontrollera skorstenens area (gäller befintliga stenskorstenar). Arean ska vara 120–175 cm².

Det är svårt att tända brasan och elden dör kanske ut efter en kortare tid

- Detta kan bero på att veden inte är tillräckligt torr, kontrollera veden.
- En annan orsak kan vara undertryck i huset, exempelvis vid användning av köksfläkt eller annan mekanisk ventilation. Öppna ett fönster i närheten av insatsen före upptändning. Prova även med att tända några tidningspapper och hålla upp i brännkammaren för att få igång draget.
- Tilluftskanalen utifrån kan vara helt eller delvis tilltäppt. Ta loss slangen och provelda med förbränningsluft från rummet.

  Kontrollera att förbränningsluftsspjället står i rätt läge, se anvisningarna.
- Insatsens rökuttag kan vara tilltäppt av sot, vilket kan förekomma efter sotning. Lyft ur rökhyllan och kontrollera.
- Slutligen, gå igenom eldningsanvisningen igen. Mängden ved kan ha varit för liten och grundglöden har därför blivit för klen och kall för att tända nästa påfyllning av ved.

Det bildas onormalt mycket sot på glasen

Det blir alltid en viss sotbeläggning på glasen och det byggs på lite grann efter varje eldning. Sot på glasen beror i huvudsak på tre saker:

- Veden är fuktig, vilket leder till dålig förbränning med stor rökutveckling som följd.
- Det är för låg temperatur i brännkammaren vilket orsakar ofullständig förbränning och dåligt drag i skorstenen.
- Handhavandet är inte korrekt, t ex stod inte luckan i upptändningsläget i ca 15 minuter.

Kontrollera fukthalten på veden, se till att grundglöden är bra och gå igenom eldningsanvisningen en gång till.

Lukt av rök i insatsens omgivning i perioder

Detta kan förekomma vid vindnedslag i skorstenen och sker oftast vid en bestämd vindriktning när det blåser. En annan orsak kan vara att luckan öppnats när det brinner mycket.

Lackerade delar har missfärgats

Om lackerade delar har missfärgats, beror det på för hög temperatur i brännkammaren. Orsaken till den förhöjda temperaturen kan vara att maximal tillåten vedmängd har överskridits, olämpligt bränsle har använts (som byggavfall, stora mängder finkluvet spillvirke). Sådana skador täcks inte av garantin.

Uppstår det problem som ni själva inte kan avhjälpa, kontakta återförsäljaren eller skorstensfejarmästaren.

Med dessa eldningsråd hoppas vi att du ska få en njutbar, ekonomisk och problemfri användning av din Contura-insats.

SOTNING

Sotning av skorstenskanaler samt skorstensanslutningar bör göras av skorstensfejarmästare. Sotning av kassetten kan ske genom skrapning och/eller borstning. Lämpligast är dock att använda sotdammsugare.
Om skorstensbrand uppstår eller befaras ska förbränningsluftsspjället och luckan stängas. Kontakta om nödvändigt brandkåren för släckning. Efter skorstensbrand ska alltid skorstenen besiktigas av skorstensfejarmästaren.

- I drift blir vissa ytor på insatsen mycket varma och kan förorsaka brännskador vid beröring.
- Var också uppmärksam på den kraftiga värmestrålningen genom luckglaset.
- Om brännbart material placeras närmare än angivet säkerhetsavstånd kan brand uppkomma.
- Pyreldning kan orsaka hastig gasantändning med risk för både materiella skador och person-skador som följd.
- Asklådan måste tömmas när den är full. Om detta inte görs så täpps tilluften igen, med sämre funktion som följd. I allvarliga fall kan aska leta sig ut genom spjället.
- Kaminen får inte modifieras av obehörig person.

Contura
Contura AB · Box 134 · 285 23 Markaryd · Sweden
contura.eu

Contura förbehåller sig rätten att när som helst ändra färger, material, mått och modeller utan särskilt meddelande. Din återförsäljare kan ge dig den senaste informationen. Kaminer som visas i broschyrer kan vara extrautrustade.

811216 IAV SE-EX Ci6-8
2026-10-01

Contura AB · Box 134 · SE-285 23 Markaryd · Sweden
contura.eu

Contura reserves the right to change colours, materials, dimensions and models at any time without special notice. Your dealer can give you the most up to date information. Stoves shown in brochures may have extra equipment.

811216 IAV SE-EX Ci6-8
2026-10-01