34T

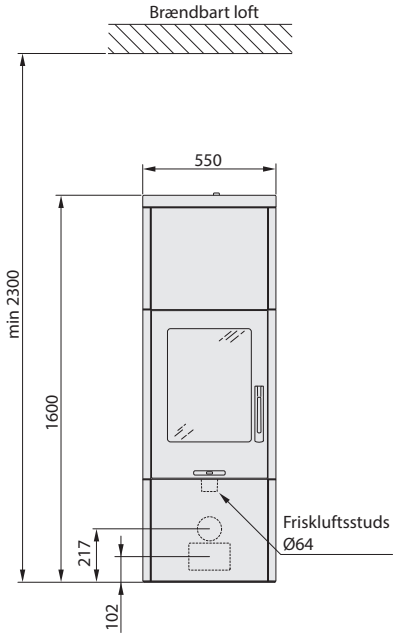

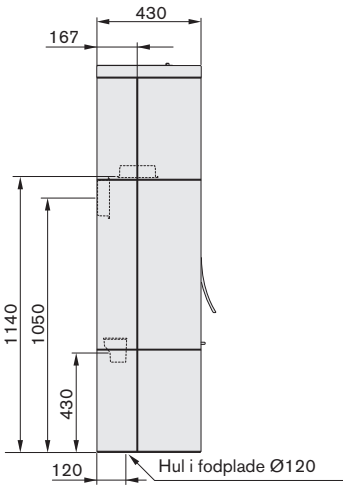

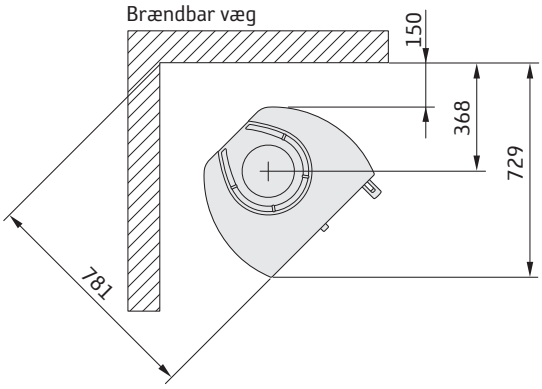

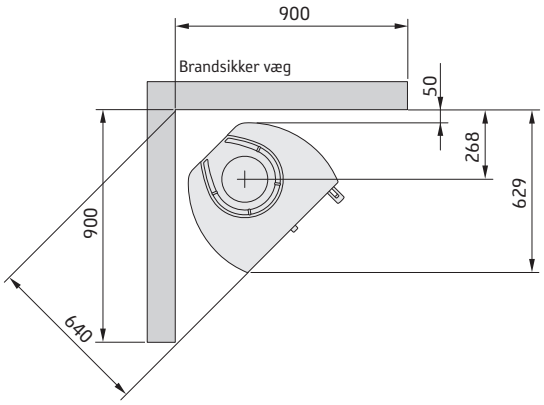

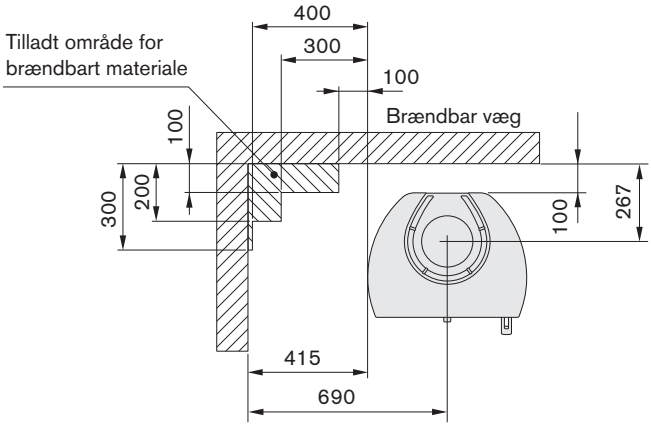

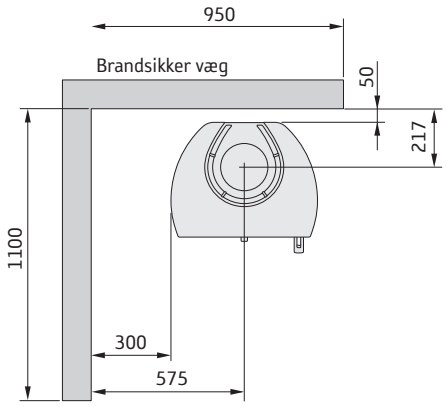

*For at undgå misfarvning af malede brandmure anbefaler vi den samme sideafstand som til brændbare vægge.