26K lav, 26T lav

A = Højde fra gulv til skorstenstilslutning opad
B = Højde fra gulv til c/c-skorstenstilslutning på bagside
C = Afstand fra bagside til c/c-skorstenstilslutning opad
D = Afstand fra bagside til skorstenstilslutning på bagside
E = Afstand fra bagside til hul i indretningsplade
F = Højde fra gulv til forbrændingsluftstuds (410 mm)
G = Afstand til hul i indretningsplade

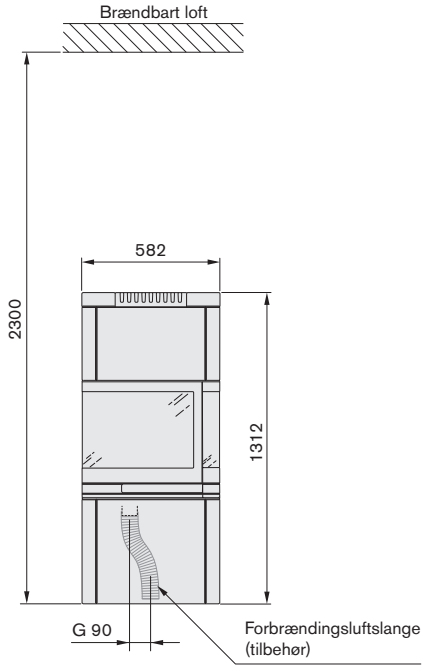

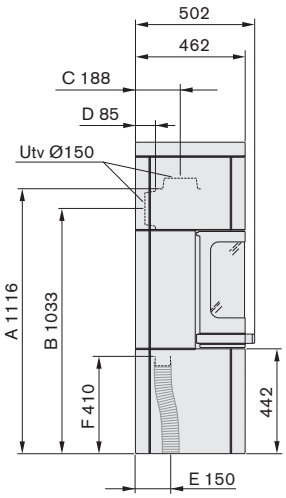

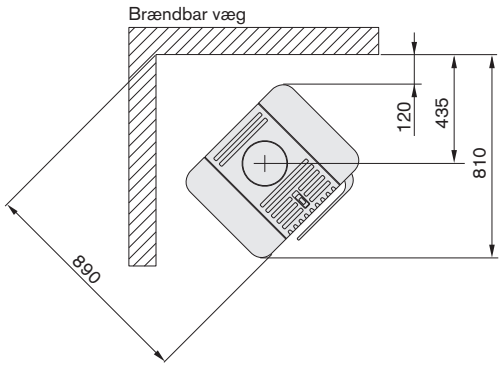

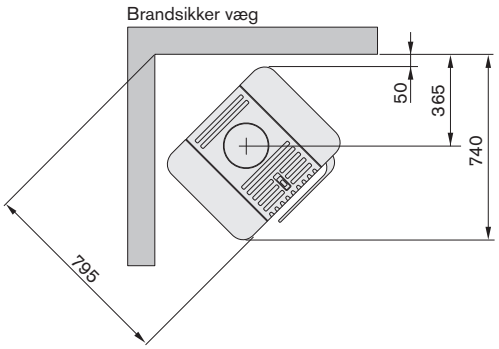

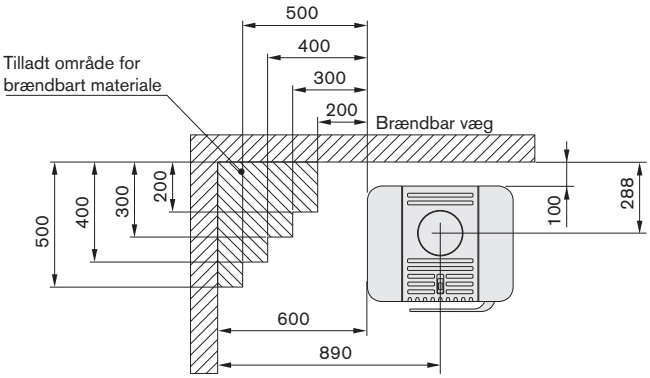

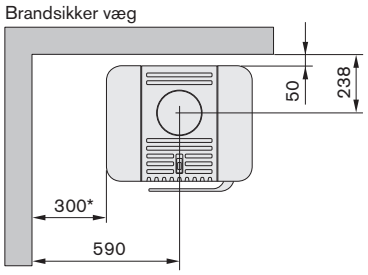

*For at undgå misfarvning af malede brandmure anbefaler vi den samme sideafstand som til brændbare vægge.