# Contura

i41

i41A

i41T

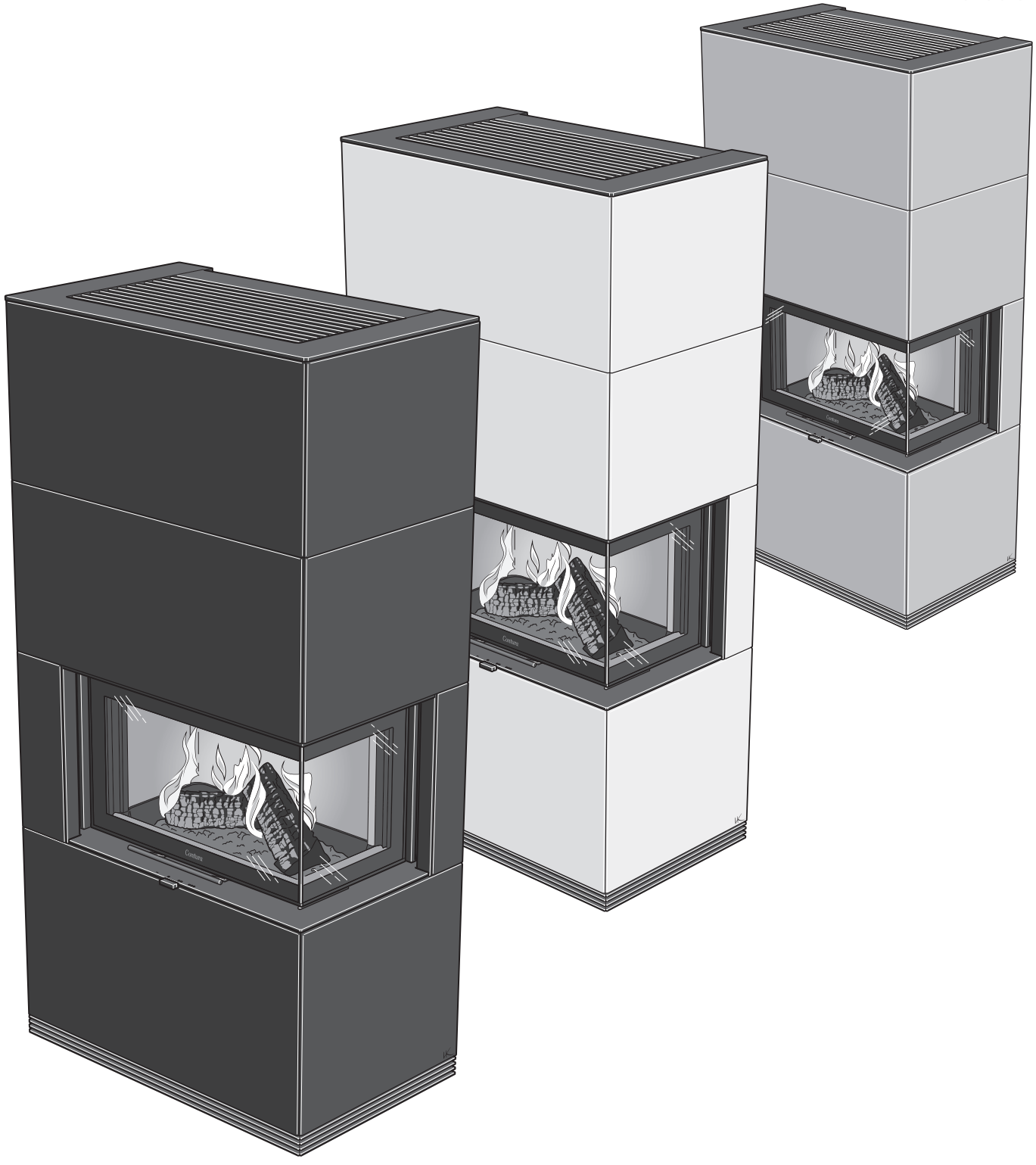

Installation instruction

SE


| | |
|---|---|
| Fakta | 3 |
| Installationsavstånd | 5 |
| Montering | 30 |


DE


| | |
|---|---|
| Fakten | 6 |
| Installationsabstände | 8 |
| Montage | 30 |


NO


| | |
|---|---|
| Fakta | 9 |
| Installasjonsavstand | 11 |
| Montering | 30 |


FR


| | |
|---|---|
| Données Techniques | 12 |
| Distances d'installation | 14 |
| Montage | 30 |


GB


| | |
|---|---|
| Facts | 15 |
| Installation distances | 17 |
| Assembly | 30 |


DK


| | |
|---|---|
| Fakta | 18 |
| Installationsafstand | 20 |
| Montering | 30 |


FI


| | |
|---|---|
| Tiedot | 21 |
| Asennusetäisyys | 23 |
| Asennus | 30 |


IT


| | |
|---|---|
| Dati Tecnici | 24 |
| Distanze di sicurrezza | 26 |
| Montaggio | 30 |


NL


| | |
|---|---|
| Gegevens | 27 |
| Installatieafstand | 29 |
| Monteren | 30 |


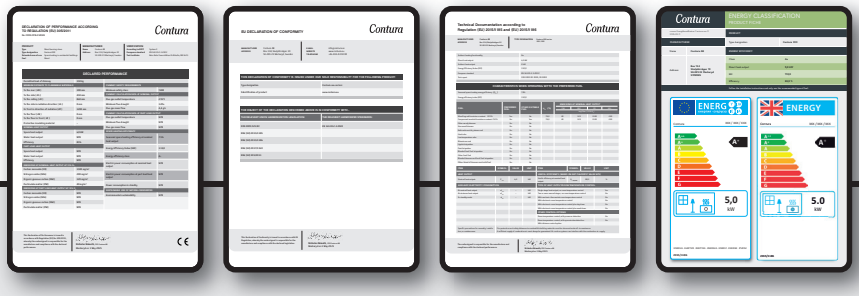

# DOWNLOAD DOCUMENTS

SE "Prestandadeklaration", "EU-försäkran om överensstämmelse", "Teknisk dokumentation", "Energy Classification" och "Garantibevis" finns tillgängliga på contura.eu

DE „Leistungserklärung", „EU-Konformitätserklärung", „Technische Dokumentation", „Energieklassifizierung" und „Garantieschein" sind unter contura.eu verfügbar

NO "Ytelseserklæring", "EU-samsvarserklæring", "Teknisk dokumentasjon", "Energiklassifisering" og "Garantibevis" er tilgjengelige på contura.eu

FR « Déclaration des performances », « Déclaration de conformité UE », « Documentation technique », « Classification énergétique » et « Certificat de garantie » sont disponibles sur contura.eu

GB "Performance declaration", "EU Declaration of Conformity", "Technical Documentation", "Energy Classification" and "Warranty Certificate" are available from contura.eu

DK Du finder "Ydeevnedeklaration", "EU-overensstemmelseserklæring", "Teknisk dokumentation", "Energiklassificering" og "Garantibevis" på contura.eu

FI "Suoritustasoilmoitus", "EU-vaatimustenmukaisuusvakuutus", "Tekninen dokumentaatio", "Energialuokitus" ja "Takuutodistus" ovat saatavilla osoitteessa contura.eu

IT La "Dichiarazione di Prestazione", la "Dichiarazione di Conformità UE", la "Documentazione Tecnica", la "Classificazione Energetica" e il "Certificato di Garanzia" sono disponibili su contura.eu

NL "Prestatieverklaring", "EU-verklaring van overeenstemming", "Technische documentatie", "Energy Classification" en "Garantiebewijs" zijn beschikbaar op contura.eu

# Fakta



5-10 kW

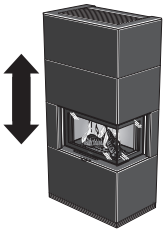

1650 mm

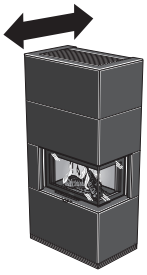

500 mm

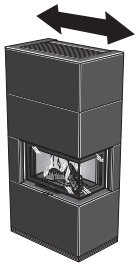

820 mm




| Ci41 | Ci41A | Ci41T |
|---|---|---|
| 245 | 355 | 420 |

| | |
|---|---|
| Nominel effekt | 7 kW |
| Virkningsgrad | 81 % |
| Røggastemperatur i tilslutning ved nominel effekt | 328°C |
| Røggasmasseflowet | 6,0 g/s |
| Tæthedsklasse | Type BE |
| Skorstenens vægt | Maks. 120 kg |

**Overholder EU-forordning nr. 305/2011 for byggeprodukter og harmoniseret standard EN 16510-2-1:2022**



**INDSATSEN BLIVER MEGET VARM**

Under brug bliver visse overflader på indsatsen meget varme og kan medføre forbrændinger ved berøring. Vær også opmærksom på den kraftige varmeudstråling gennem lågeglasset. Hvis der anbringes brændbart materiale nærmere end den angivne sikkerhedsafstand, kan der opstå brand. Hvis brændet kun ulmer, kan det forårsage en eksplosionsagtig antændelse af røggasserne med risiko for såvel materielle skader som personskader.

## Professionel installation

Denne vejledning indeholder instrukser om, hvordan indsatsen skal monteres og installeres. For at kunne garantere indsatsens funktion og sikkerhed anbefaler vi, at installationen udføres af en fagmand. Kontakt en af vores forhandlere, som kan anbefale dygtige montører.

## Byggeanmeldelse

Ved installation af indsatsen og opførelse af skorsten skal der indsendes en byggeanmeldelse til kommunen. Få råd og anvisninger om byggeanmeldelse hos kommunens tekniske forvaltning.

## Bærende underlag

Hvis brændeovnen placeres på et træbjælkelag, bør en byggesagkyndig vurdere gulvets bæreevne. Når totalvægten overskrider 400 kg, kræves normalt en forstærkelse af træbjælkelaget.

## Gulvplade

På grund af risikoen for at der falder gløder ud, skal et brændbart gulv beskyttes af en gulvplade. Den skal dække 300 mm foran brændeovnen og 150 mm på hver side af brændeovnen. Gulvpladen kan bestå af f.eks. natursten, beton, pladejern eller glas. Gulvplader af glas sælges som ekstraudstyr til disse modeller.

## Besigtigelse af installationen

Det er meget vigtigt, at installationen besigtiges af en autoriseret skorstensfejer, før indsatsen tages i brug. Læs endvidere "Fyringsvejledning", før der tændes op første gang.

## Væggen bagved

Hvis din Contura i41 skal monteres op ad en brændbar væg, kræves det, at væggen beskyttes af en brandmur eller af den indbyggede beskyttelsesvæg (tilbehør).

Der skal stilles følgende materialekrav til brandmuren:
Bygningsmaterialet må ikke være brændbart.
Varmeledningstallet $\lambda$ må højst være 0,14 W/mK. Tykkelsen på bygningsmaterialet skal altid være mindst 100 mm. I de tilfælde, hvor et bygningsmateriales isoleringsegenskaber angives som en U-værdi, må denne højst være 1,4 W/m²K.

**Fortegnelse over egnede materialer:**

| | |
|---|---|
| **Letbeton** | $\lambda$ = **0,12-0,14** |
| **Vermiculite** | $\lambda$ = **0,12-0,14** |
| **Kalciumsilikat** | $\lambda$ = **0,09** |

Hvis produktet er udstyret med den integrerede beskyttelsesvæg, kan installationen foretages mod væggen bagved, der har en U-værdi større end 0,08 W/(m²K).

Kontakt din skorstensfejer for rådgivning ved valg af andre materialer. Vær opmærksom på, at det kan være nødvendigt at beskytte selv en ikke brændbar væg, hvis denne er bærende eller har brændbart materiale bagved.

Contura forbeholder sig ret til at ændre de oplyste mål og beskrevne fremgangsmåder i denne vejledning uden særskilt varsel. Den aktuelle udgave kan downloades fra www.contura.eu

## Tilslutning til skorsten

- Indsatsen skal tilsluttes en skorsten, der er dimensioneret til mindst 400 °C røggastemperatur.
- Tilslutningsstudsens udvendige diameter er 150 mm.
- Normalt skorstenstræk under nominel drift bør være 20-25 Pa i nærheden af tilslutningsstudsen. Trækket påvirkes primært af skorstenens længde og areal, men også af hvor tryktæt den er. Den mindste anbefalede skorstenslængde er 3,5 m, og passende mål på røgkanalen er Ø130 til Ø150 mm.
- En røgkanal med skarpe bøjninger og vandret føring reducerer trækket i skorstenen. Den vandrette røgkanal kan maks. være 1 m, forudsat at den lodrette røgkanallængde er mindst 5 m.
- Røgkanalen skal kunne fejes i hele sin længde, og fejelågerne skal være let tilgængelige.
- Kontroller omhyggeligt, at skorstenen er tæt, og at der ikke er lækager omkring fejelåger og ved rørtilslutninger.

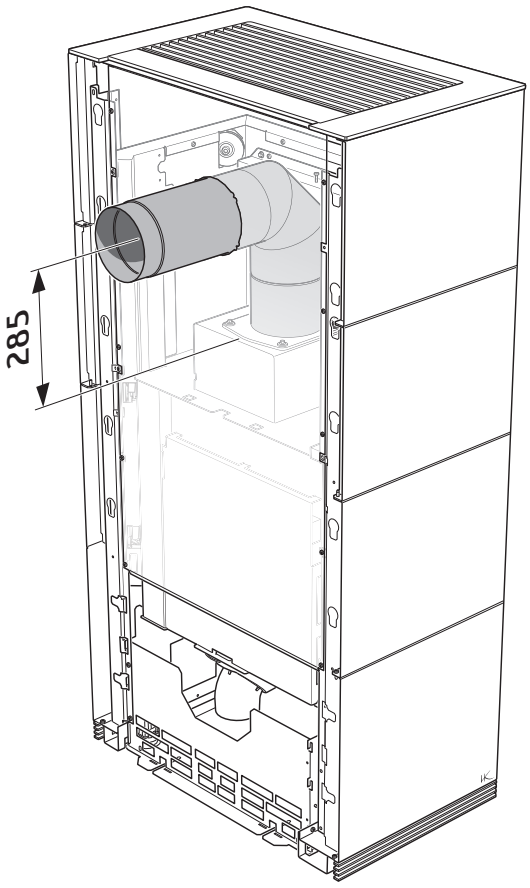


## Tilslutning på bagside

Ved tilslutning på bagsiden anbefales det at benytte en 45° +45° vinkel, med fejelem og med centrum mindst 285 mm over studsen.

Bemærk at ved tilslutning på bagsiden skal der monteres strålingsplade eller beskyttelsesvæg, før skorstenstilslutningen udføres.

## Tilførsel af forbrændingsluft

Når der installeres en indsats i et rum, øges kravene til lufttilførsel i rummet. Luften kan tilføres indirekte via en ventil i ydervæggen, eller via en kanal udefra, som tilsluttes studsen på indsatsens underside. Den luftmængde, der bruges til forbrændingen, er ca. 25 $m^3$/h.

Tilslutningsstudsen til forbrændingsluften har en udvendig diameter på 100 mm.

I opvarmede rum skal kanalen kondensisoleres med 30 mm mineraluld, der er forsynet med et fugtspærrende overfladelag. I gennemføringen er det vigtigt også at tætne rundt om hullet i væggen (alternativt gulvet) med tætningsmasse.

Som ekstraudstyr kan der fås en 1 m kondensisoleret forbrændingsluftslange.

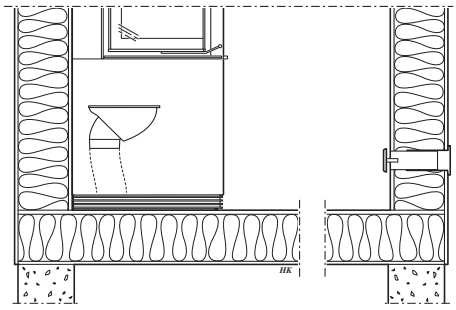

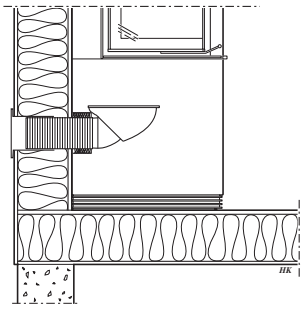

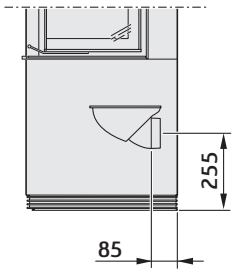


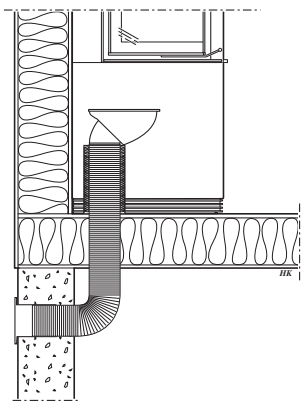

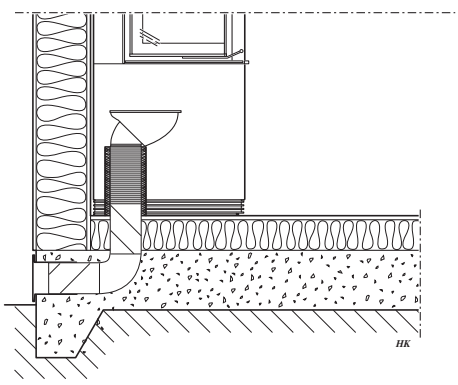

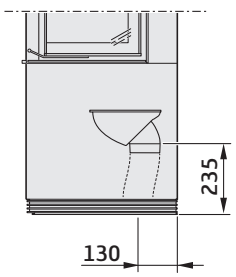

# Installationsafstand

## Ci41 / Ci41A / Ci41T

### Vigtigt!

Målskitserne viser kun den mindste tilladte installationsafstand for brændeovnen. Ved tilslutning til stålskorsten skal skorstenens krav vedr. sikkerhedsafstand også overholdes. Foran brændeovnen skal sikkerhedsafstanden til brændbare bygningsdele eller indbo være mindst 1,5 m.

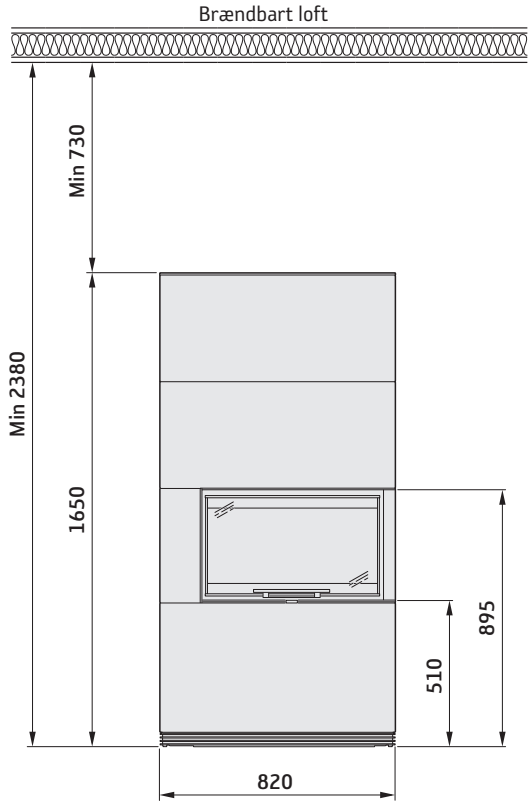


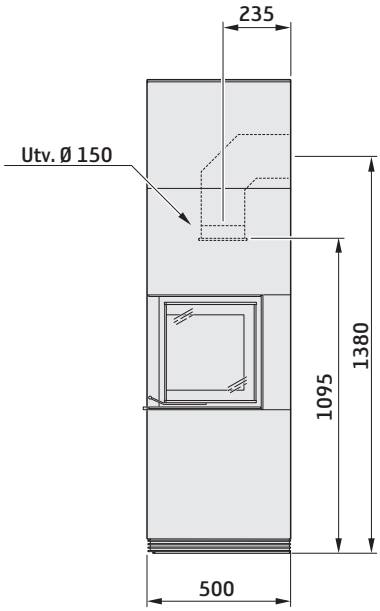


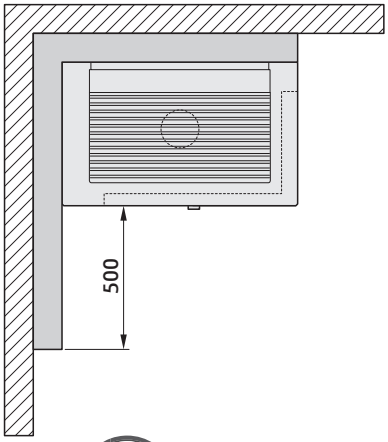


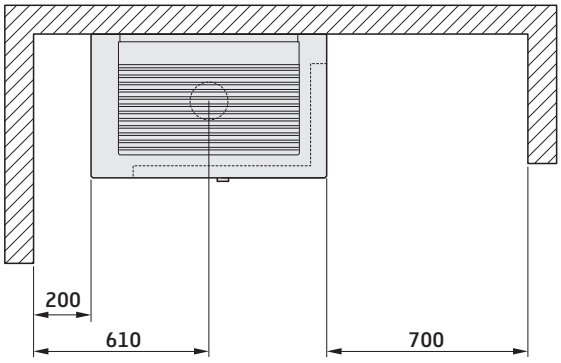


For corner installation, the rear and side walls must always be non-combustible, alternatively both must be protected by an external firewall. Material requirements for firewall according to the section "Væggen bagved" on page 28.

* Ved placering op ad brændbar bagvæg kræves installation med den indbyggede beskyttelsesvæg (ekstraudstyr på visse markeder) eller en udvendig brandmur, som beskytter væggen bagved. Se materialekrav til brandmuren i afsnittet "Væggen bagved" på side 28.

*Se separat anvisning vedrørende beskyttelsesvæg som ekstraudstyr.

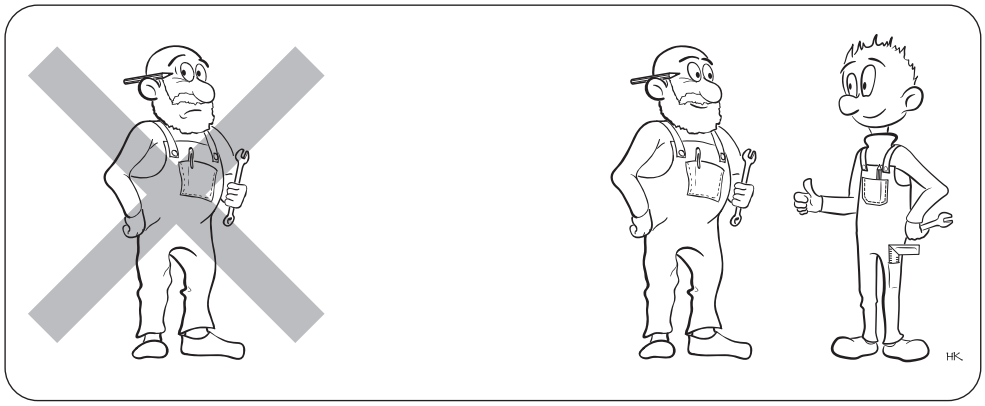




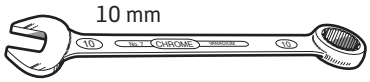





PH2 / PZ2 / T20 / T25

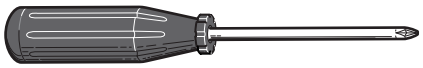

- **SE** Insex 4
- **DE** Inbusschraube 4
- **NO** Sekskant 4
- **FR** Six pans creux 4
- **GB** Allen screw 4
- **DK** Unbrako 4
- **FI** Kuusiokolo 4
- **IT** Brugola 4
- **NL** Inbus 4



- **SE** Insex 3
- **DE** Inbusschraube 3
- **NO** Sekskant 3
- **FR** Six pans creux 3
- **GB** Allen screw 3
- **DK** Unbrako 3
- **FI** Kuusiokolo 3
- **IT** Brugola 3
- **NL** Inbus 3



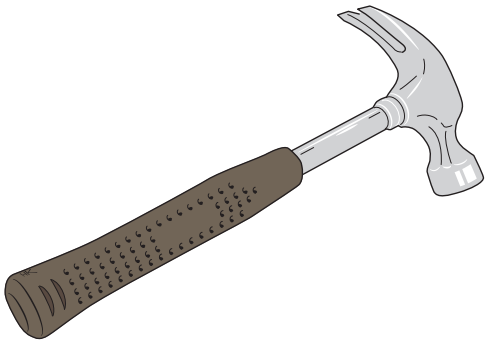

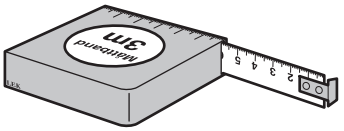


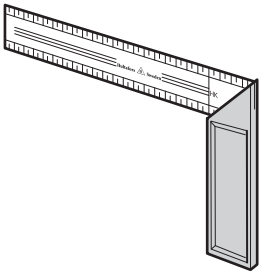

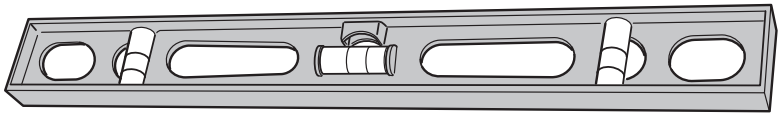

## Ci41 / Ci41A / Ci41T

- **SE** Montering av omramning
- **DE** Montage der Verkleidung
- **NO** Montering av omramming
- **FR** Montage de l'habillage
- **GB** Assembling the surround
- **DK** Montering af omramning
- **FI** Kuoren asennus
- **IT** Montaggio del rivestimento
- **NL** Omlijsting monteren

1

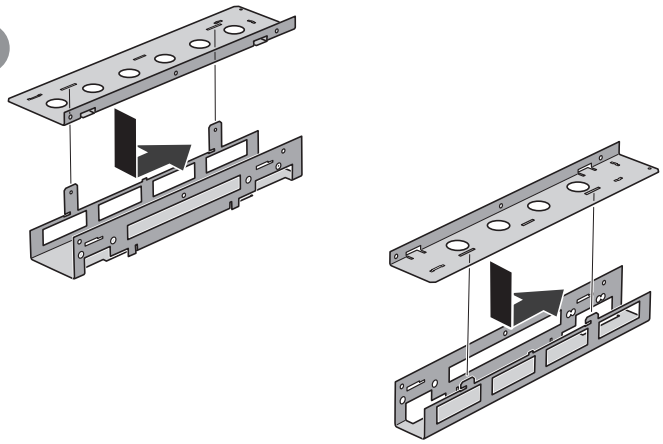

2

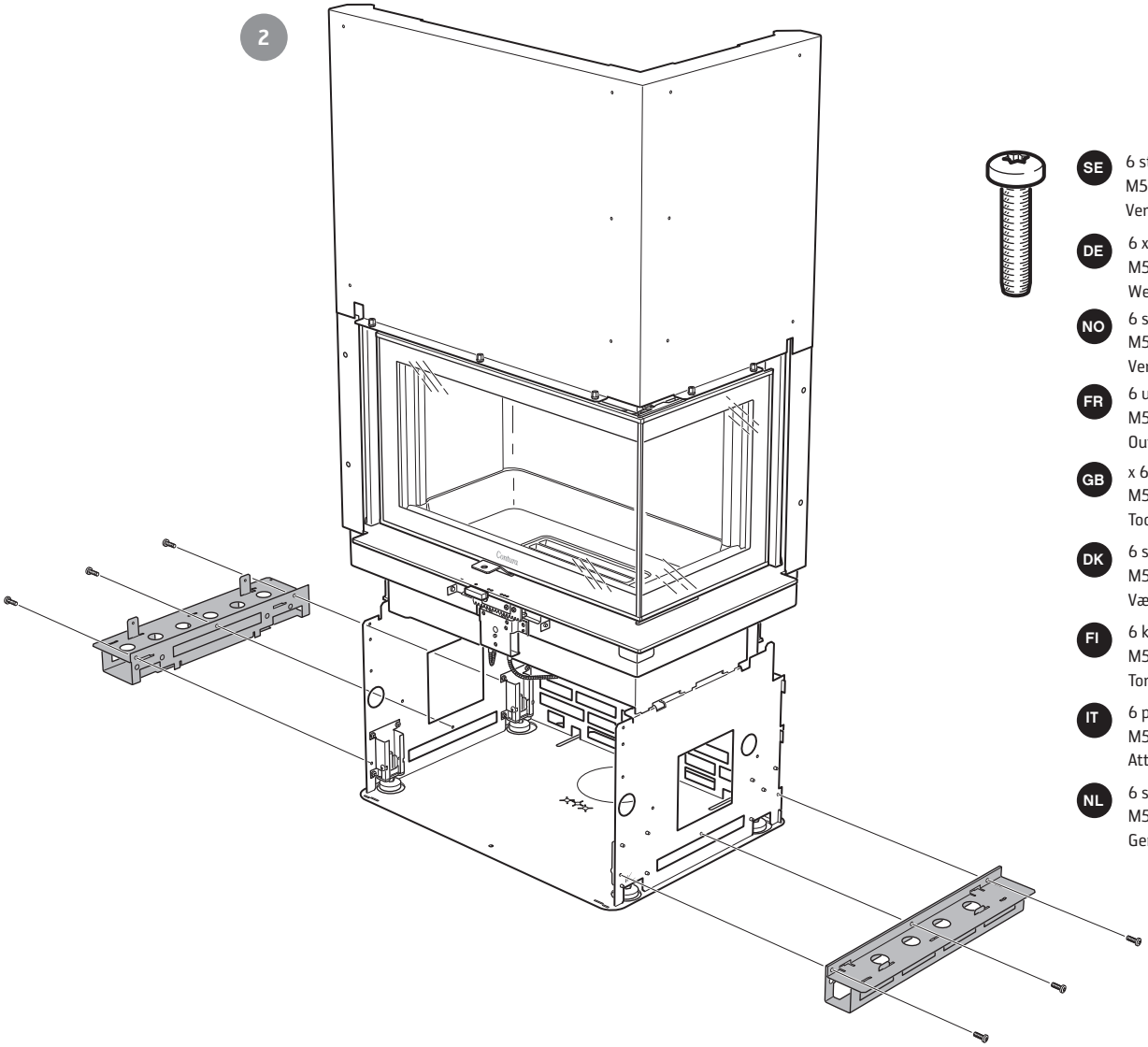



- **SE** 6 st M5 x 16 Verktyg T25
- **DE** 6 x M5 x 16 Werkzeug T25
- **NO** 6 stk. M5 x 16 Verktøy T25
- **FR** 6 unités M5 x 16 Outil T25
- **GB** x 6 M5 x 16 Tool T25
- **DK** 6 stk. M5 x 16 Værktøj T25
- **FI** 6 kpl M5 x 16 Torx T25
- **IT** 6 pz M5 x 16 Attrezzo T25
- **NL** 6 st M5 x 16 Gereedschap T25

3a

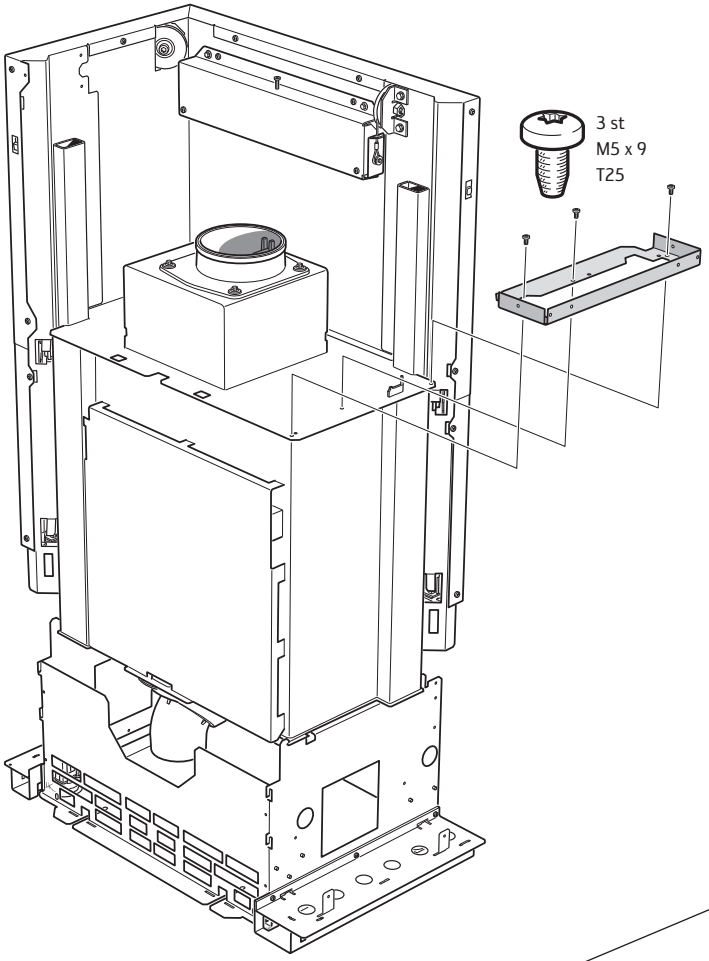


3b

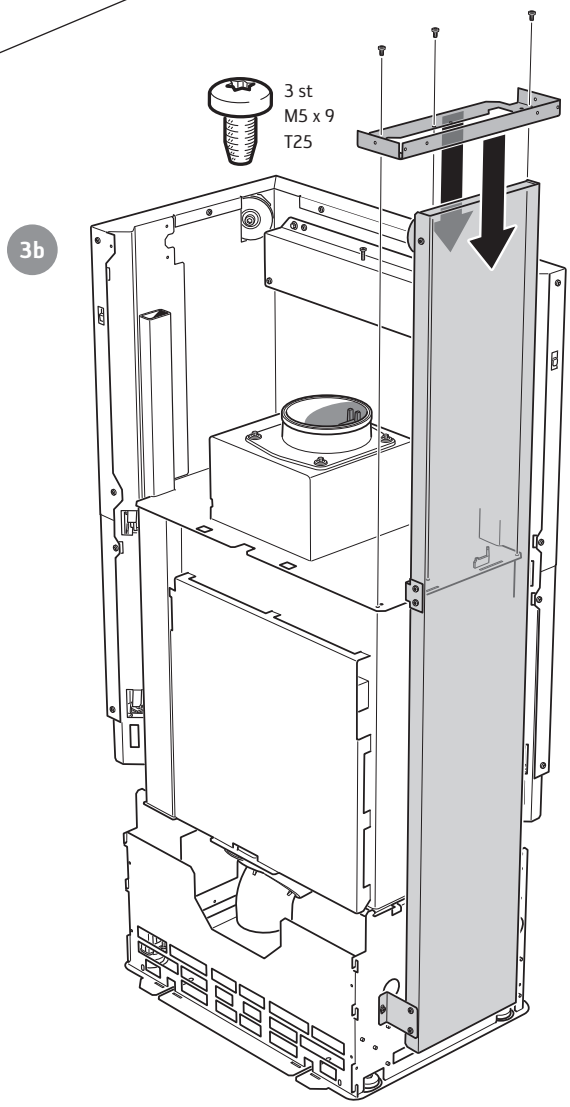

4

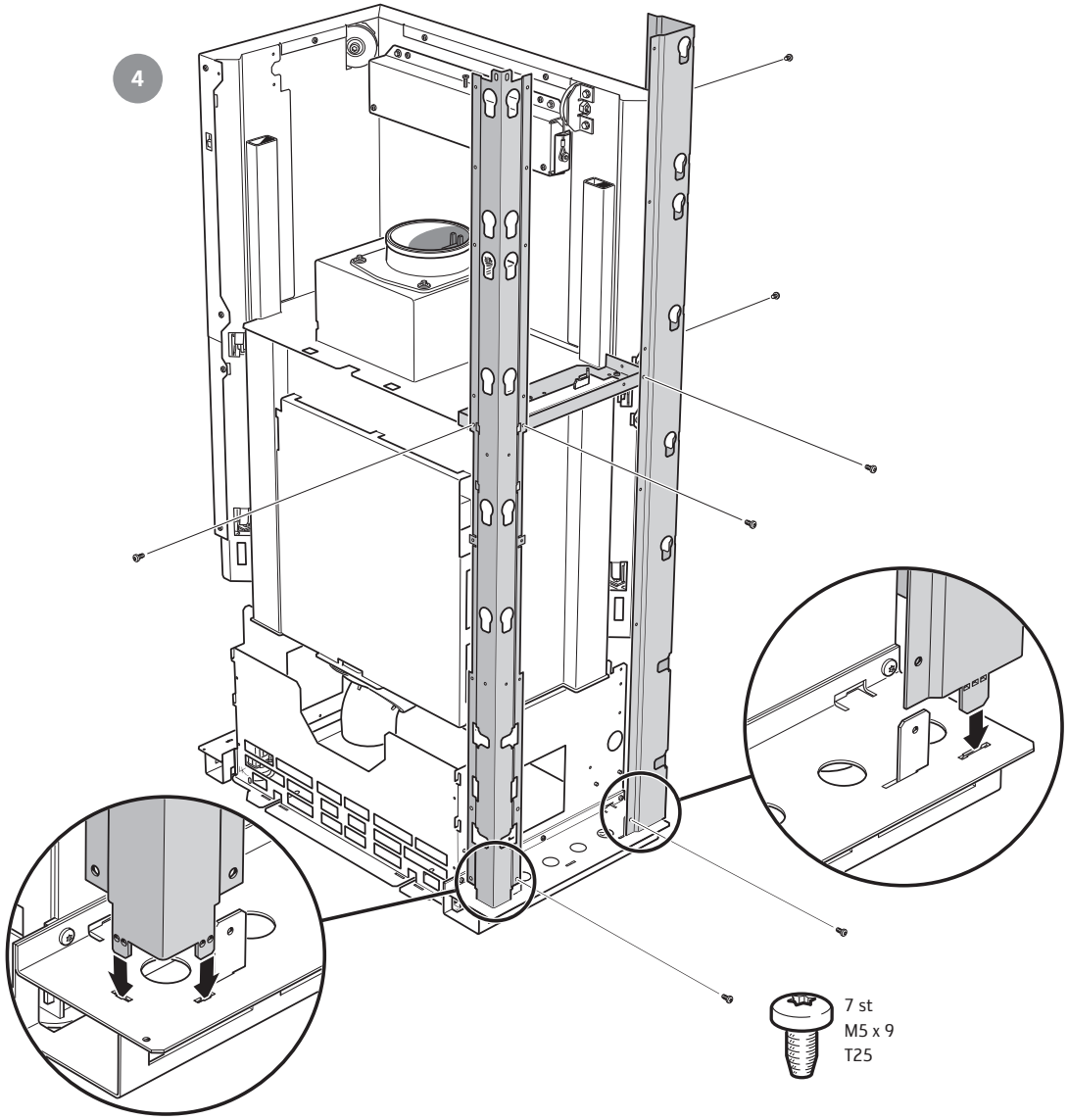

5

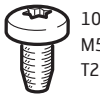

10 st
M5 x 9
T25

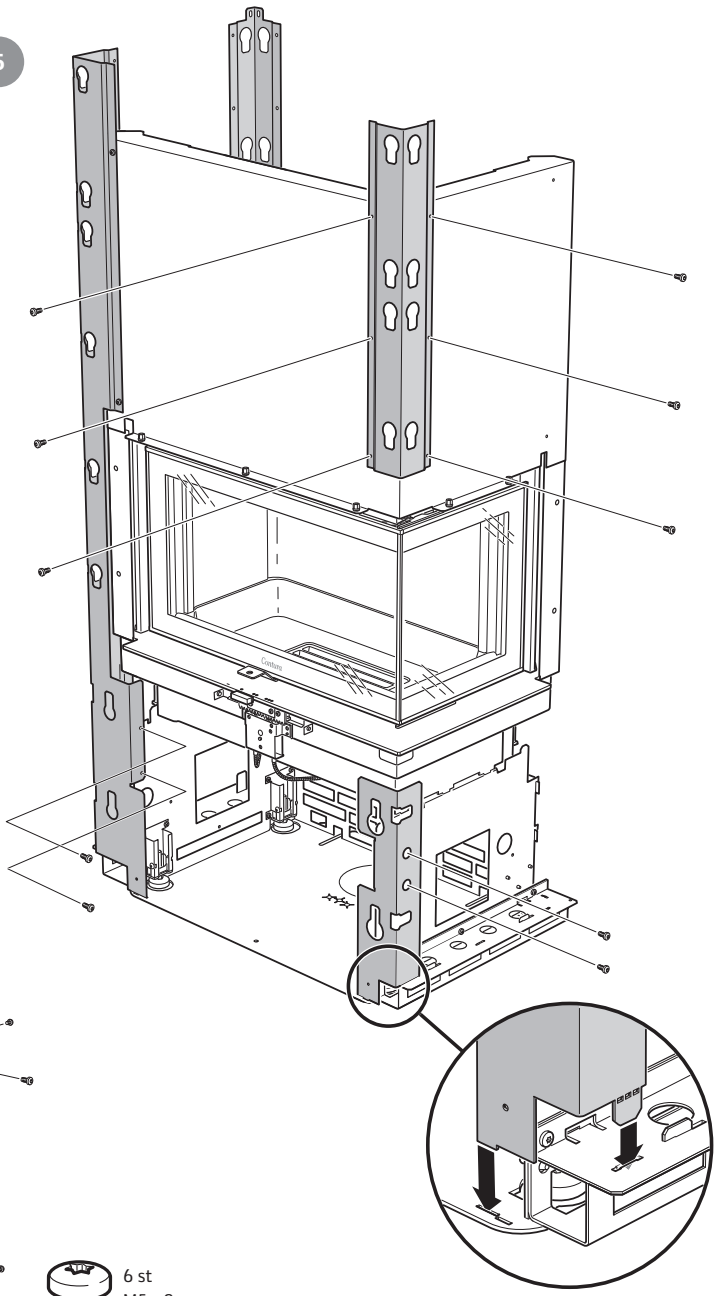

6

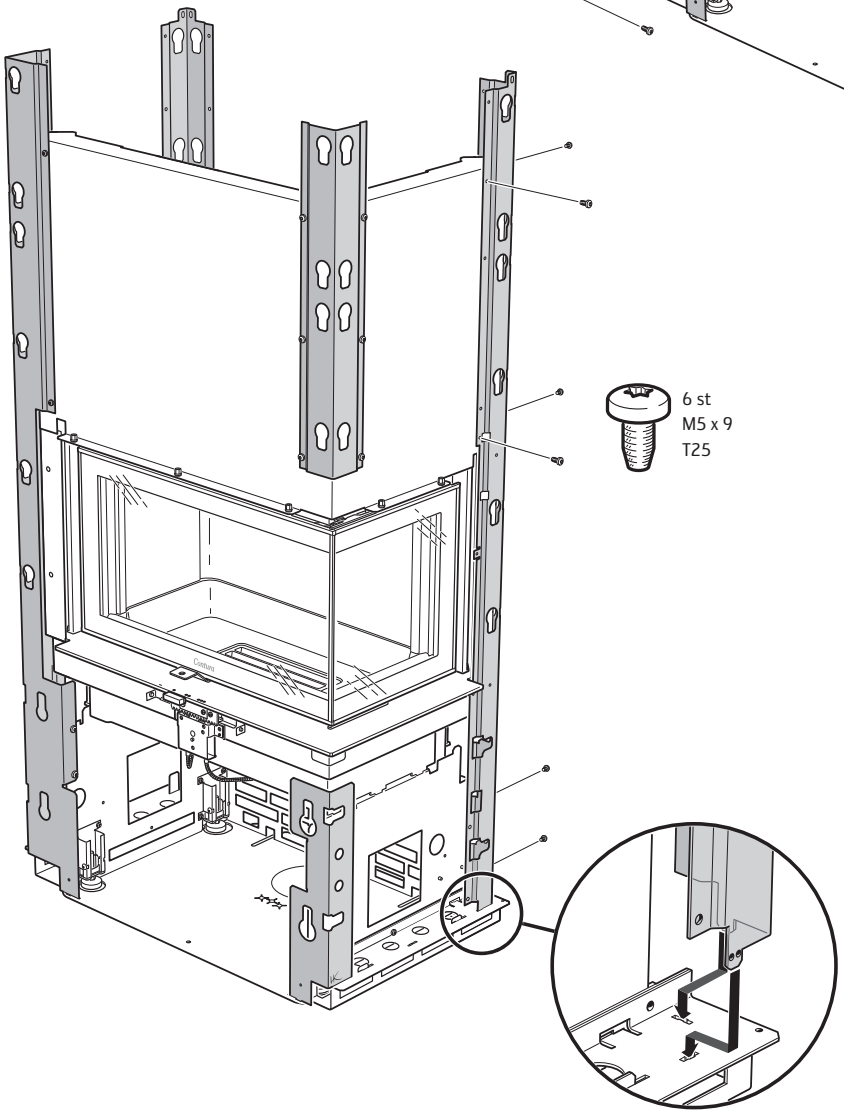

6 st
M5 x 9
T25

7a

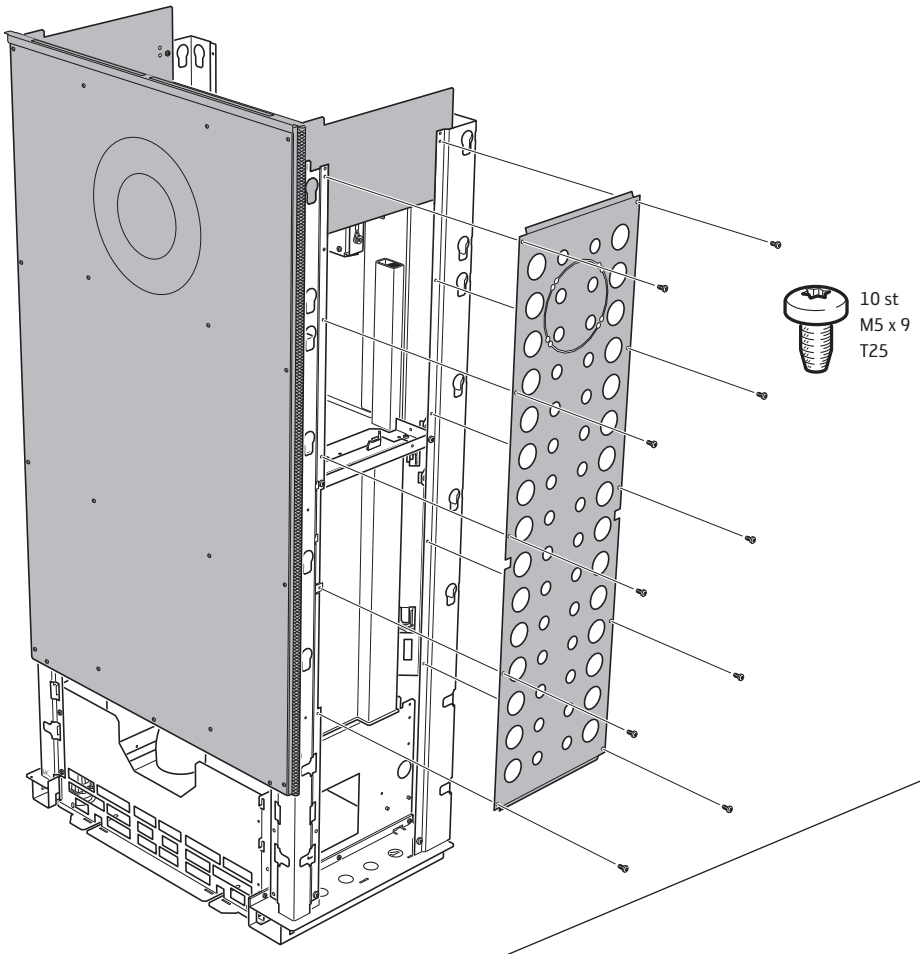


FI Huom! Suojaseinäsrj on lisävaruste, tilattava erikseen.

FI Säteilysuoja kuuluu vakiotoimitukseen.

7b

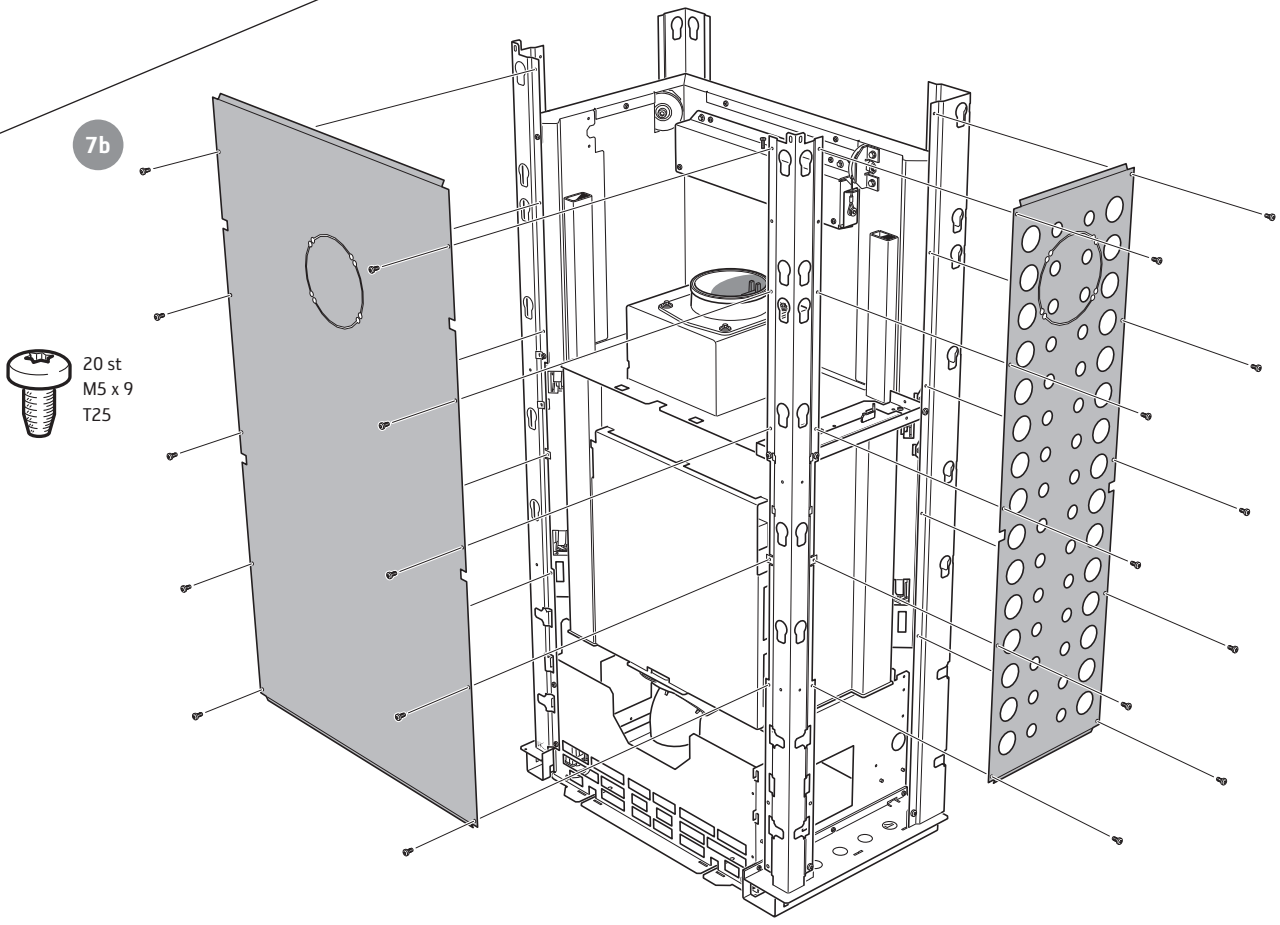

Ci41 / Ci41A / Ci41T

**SE** Placering och injustering av insats

**DE** Platzierung und Einstellung des Einsatzes

**NO** Plassering og justering av innsats

**FR** Positionnement et réglage de l'insert

**GB** Placement and adjustment of insert

**DK** Placering og justering af indsats

**FI** Takkasydämen asentaminen ja säätäminen

**IT** Collocazione e regolazione dell'inserto

**NL** Plaatsing en afstelling van inzet

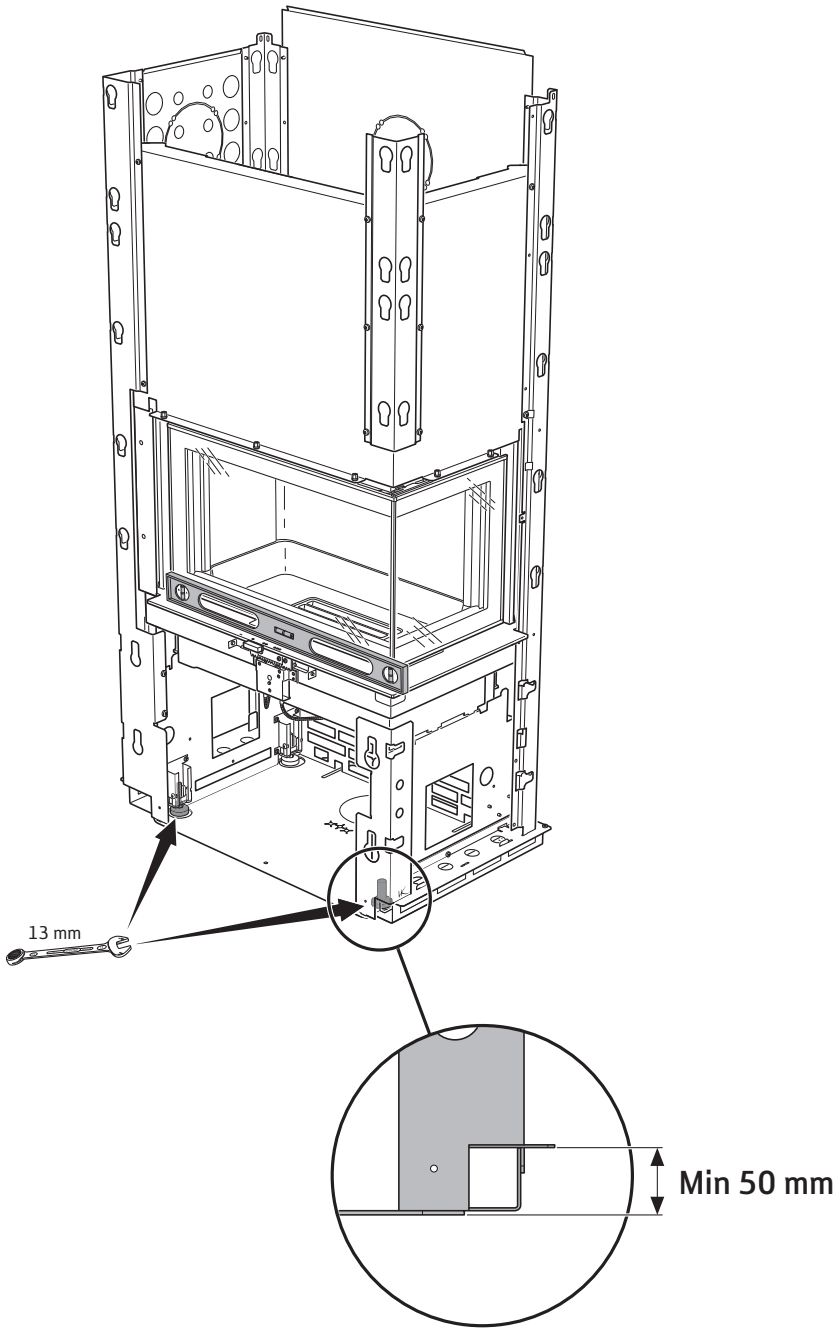


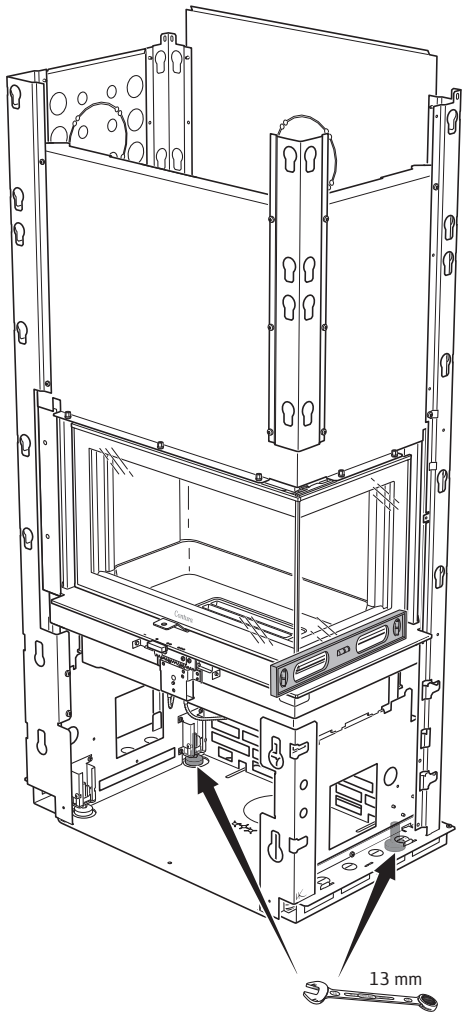

8a

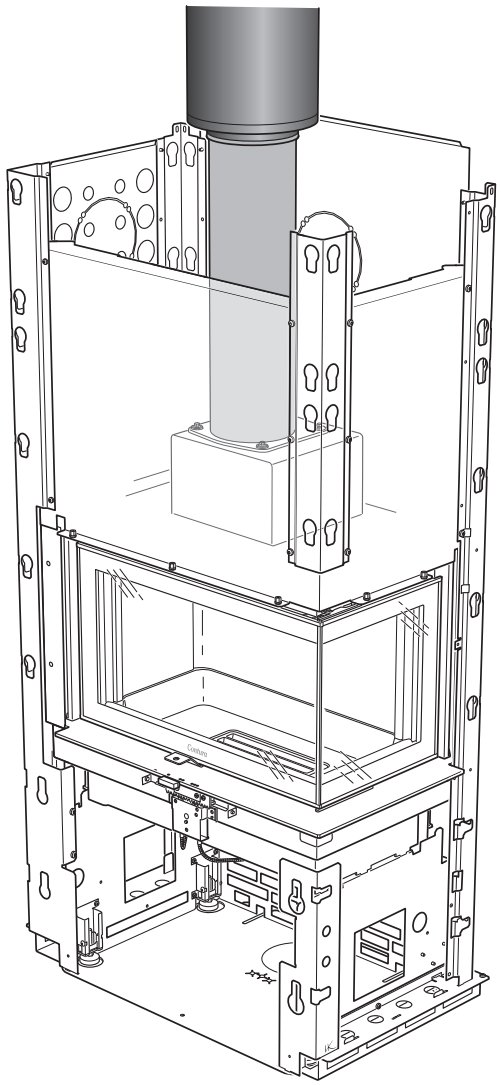

8b

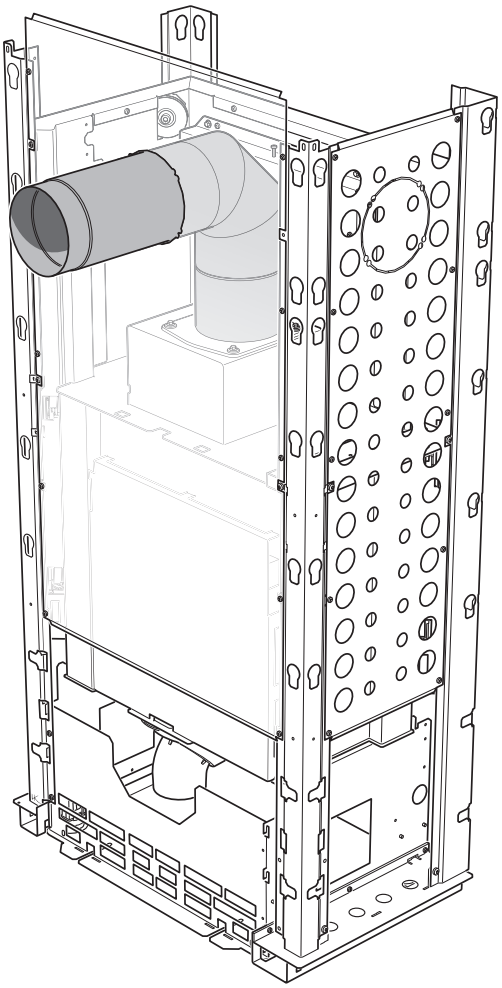


SE Gå till sidan 61 för fortsatt montering av sten- eller täljstensomramning.

DE Gehen Sie auf Seite 61 für die weitere Montage der Stein- oder Specksteinverkleidung.

NO Gå til side 61 for fortsatt montering av stein- eller klebersteinomramming.

FR Aller à la page 61 pour continuer le montage de l'habillage en pierre ou en stéatite.

GB Turn to page 61 to continue with assembly instructions for a stone or soapstone surround. 61

DK Gå til side 21 for fortsat montering af sten- eller fedtstensomramning.

FI Siirry sivulle 61 jatkamaan kivi- tai vuolukivikuoren asennusta.

IT Andare a pag. 61 per le istruzioni sul montaggio del rivestimento in pietra o in pietra ollare.

NL Ga naar pag. 61 voor de verdere montage van de stenen of spekstenen omlijsting.

# Ci41

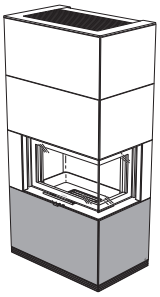

1

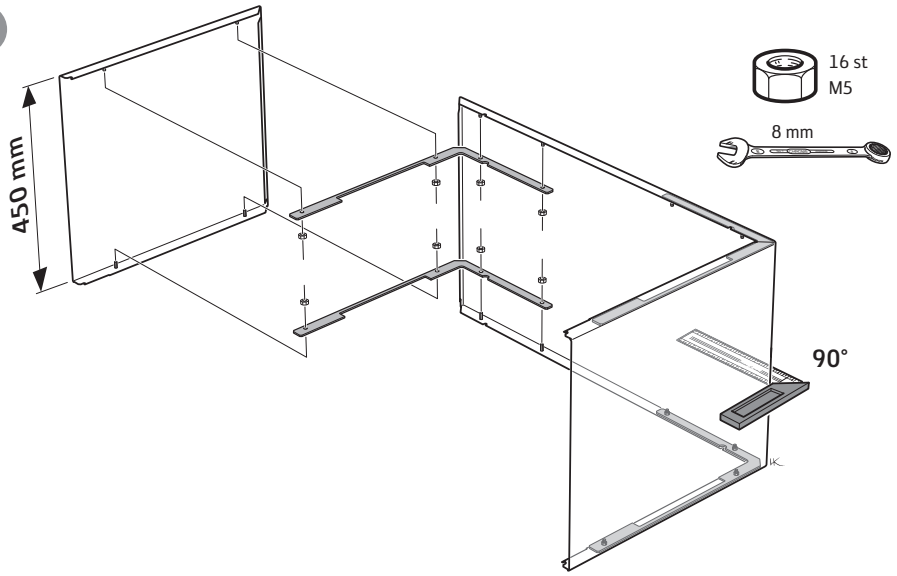


2

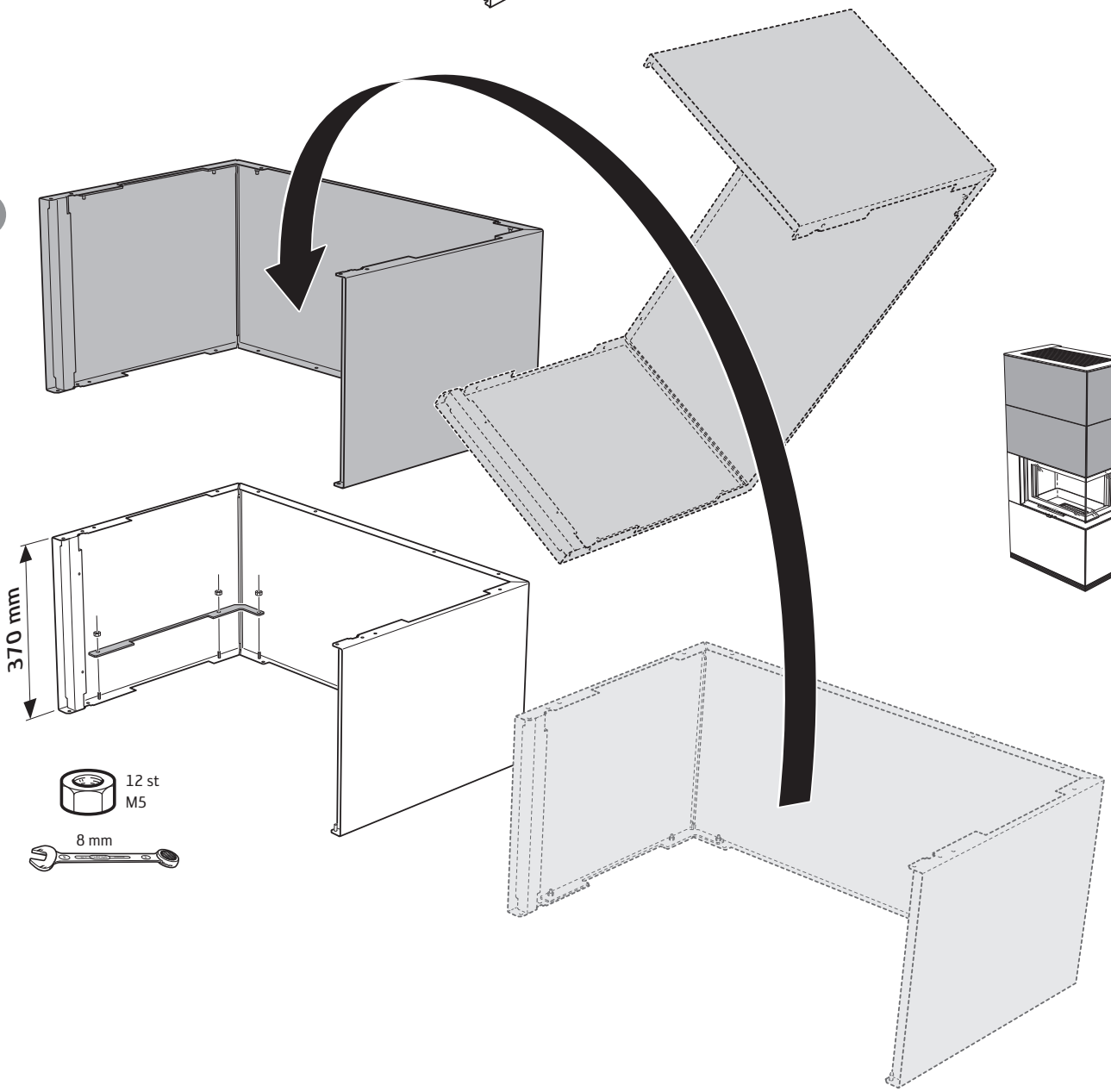

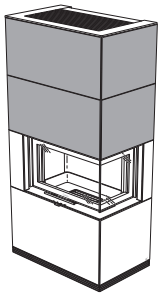

3

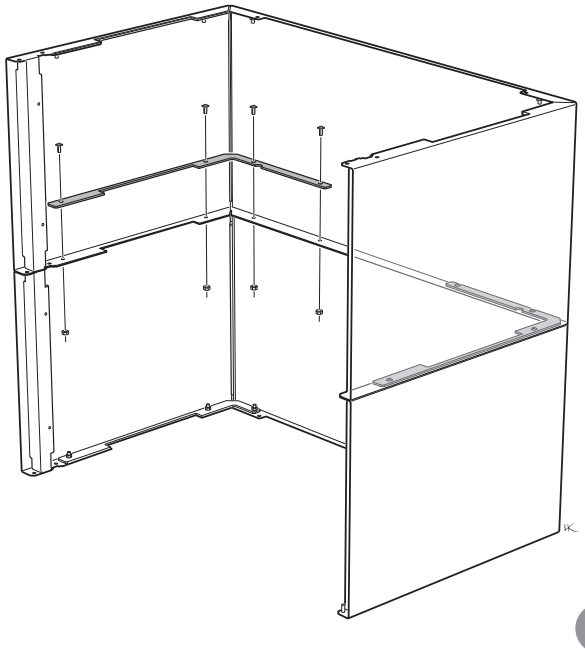

8 st
M5

8 mm

8 st
M5 x 12

3 mm

4

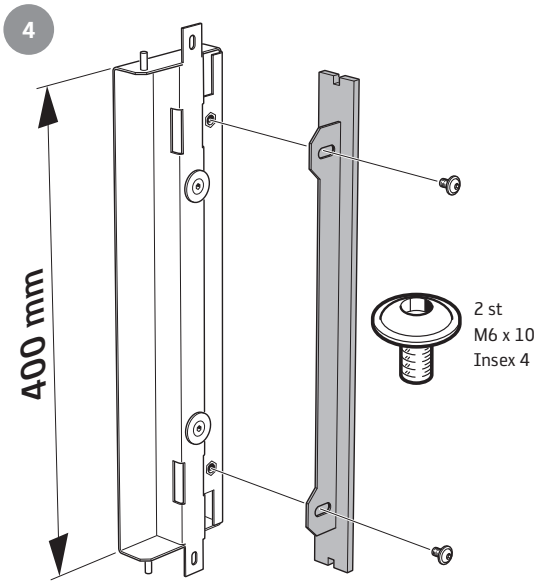


2 st
M6 x 10
Insex 4

5

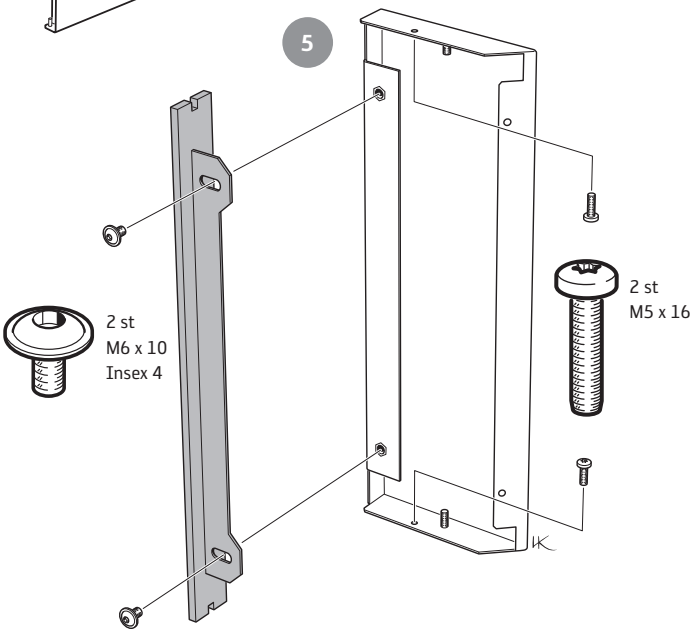

2 st
M6 x 10
Insex 4

2 st
M5 x 16

6

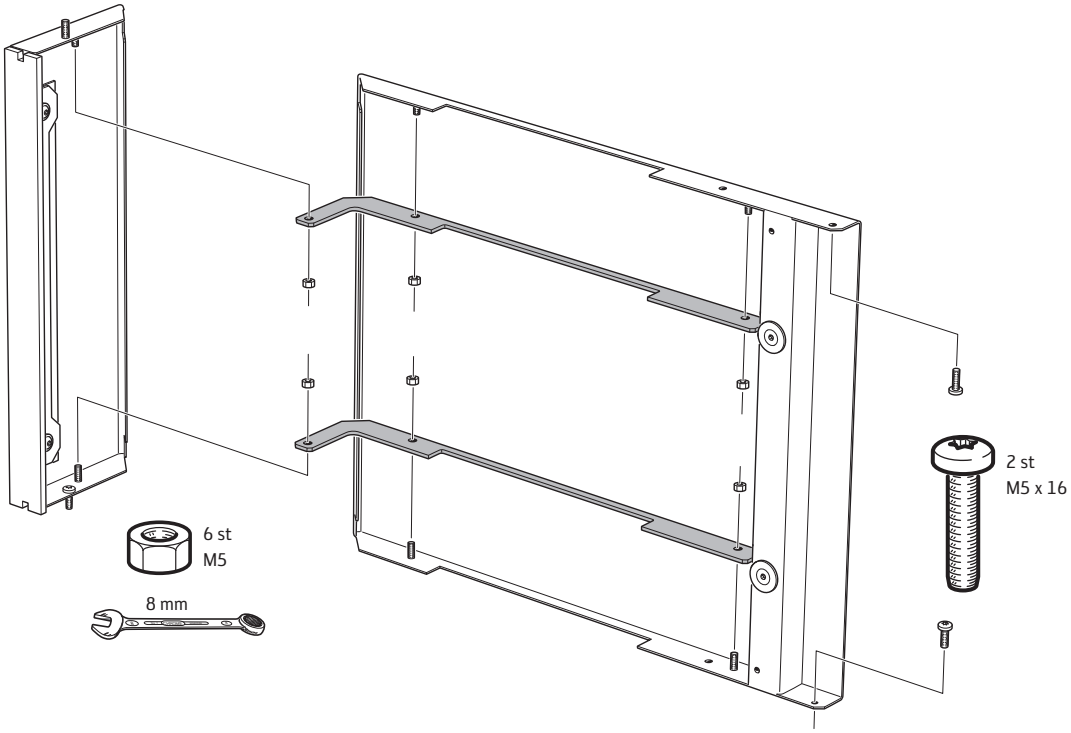

6 st
M5

8 mm

2 st
M5 x 16

7

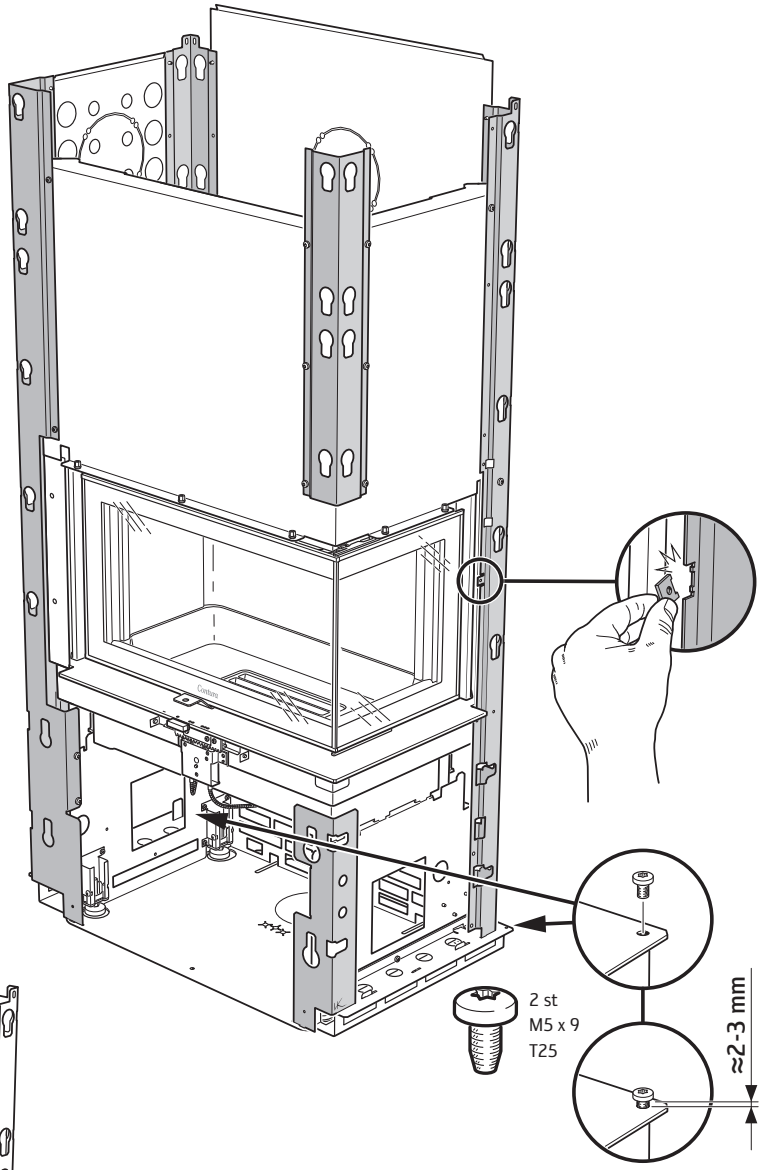


8

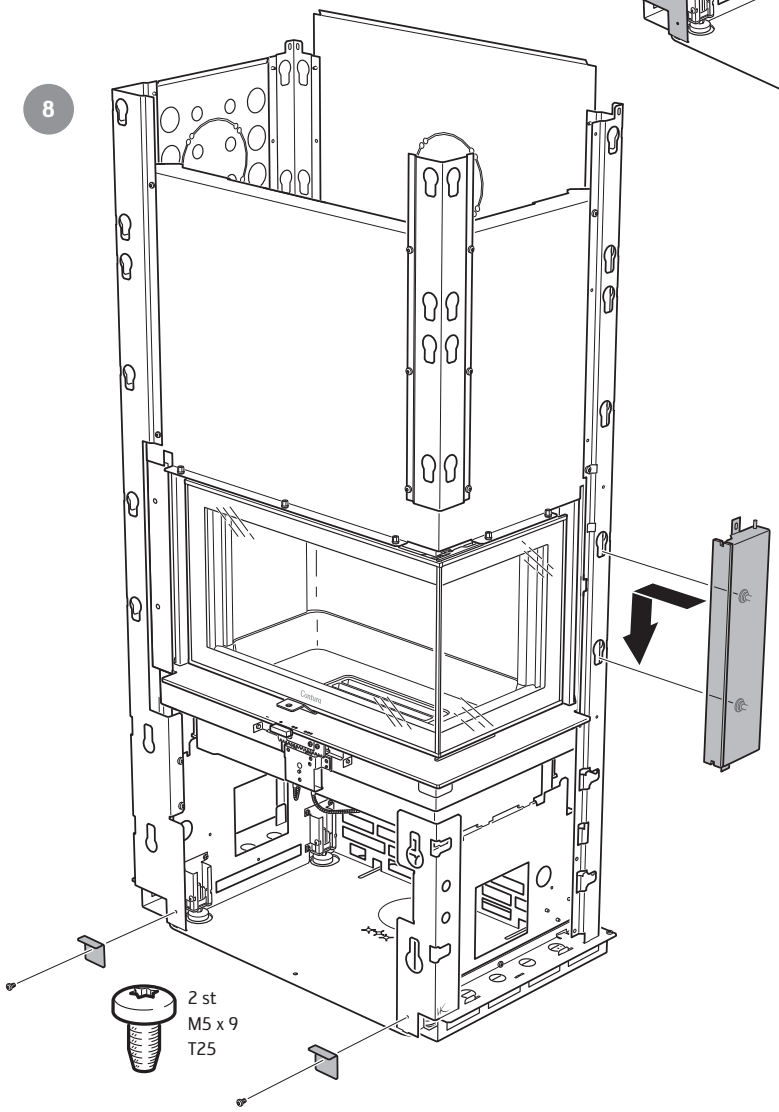

9

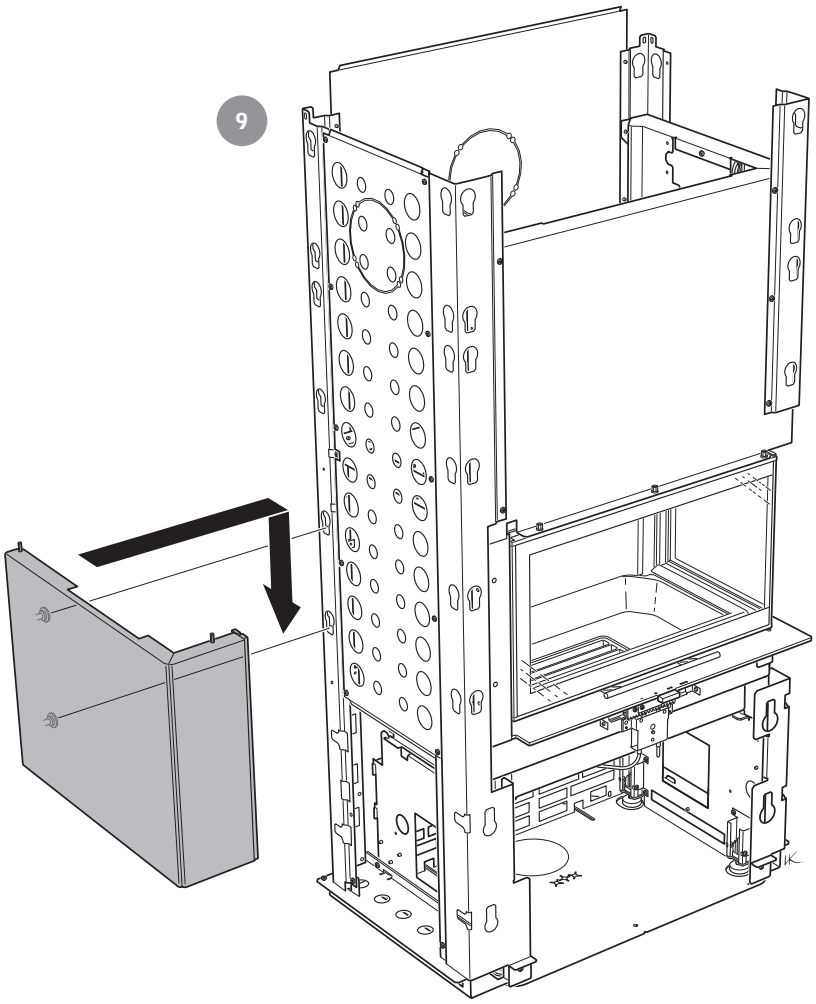

10

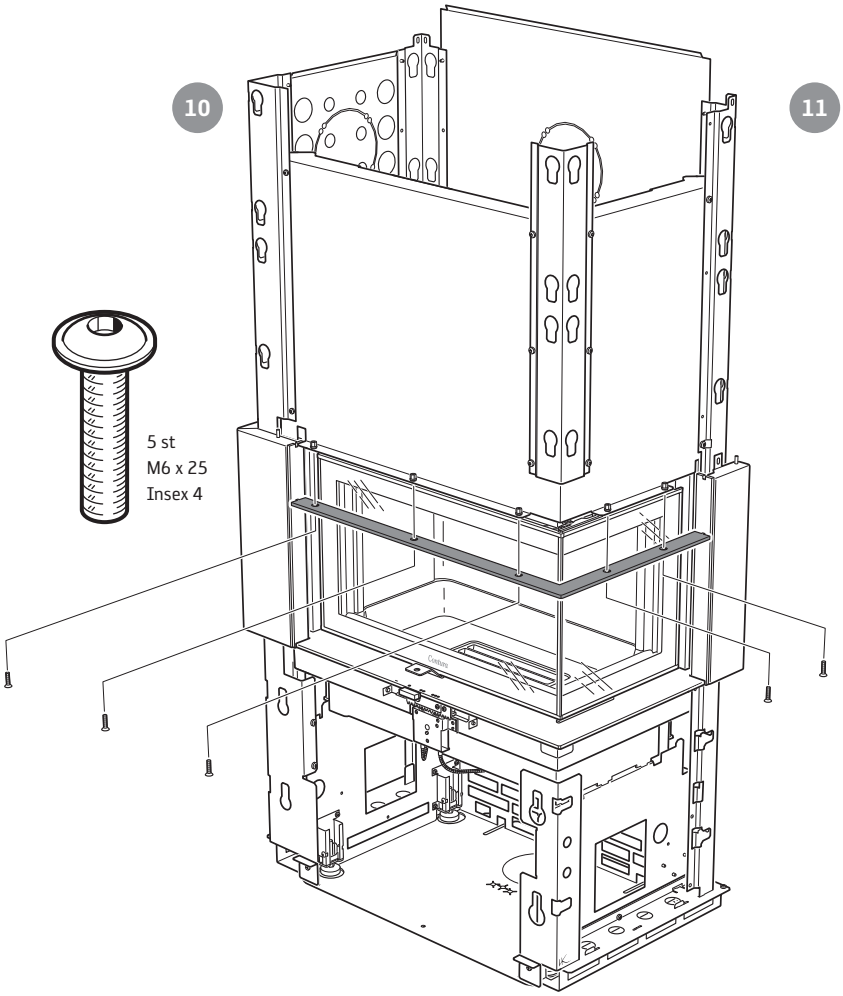


11

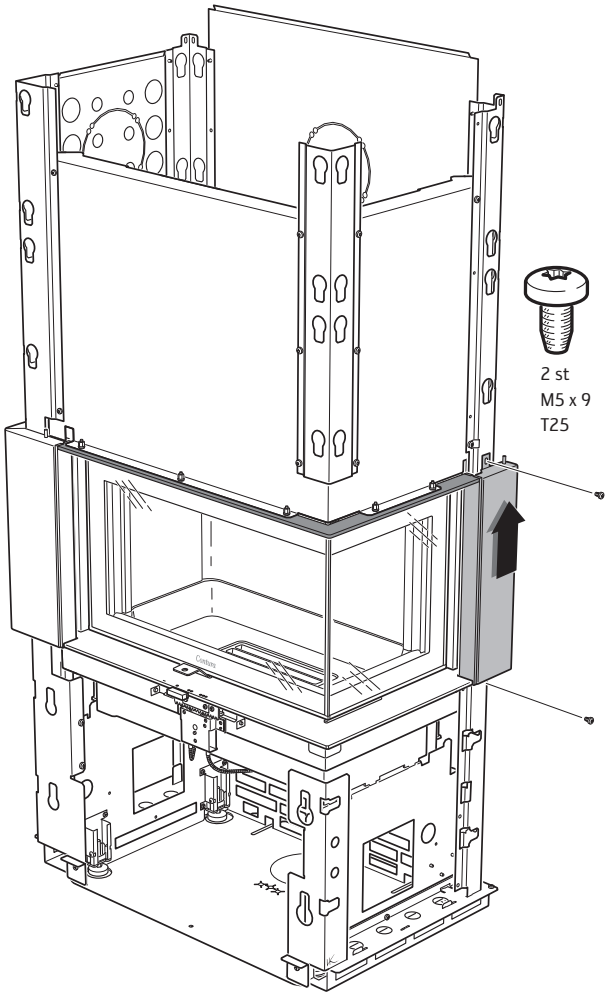

12

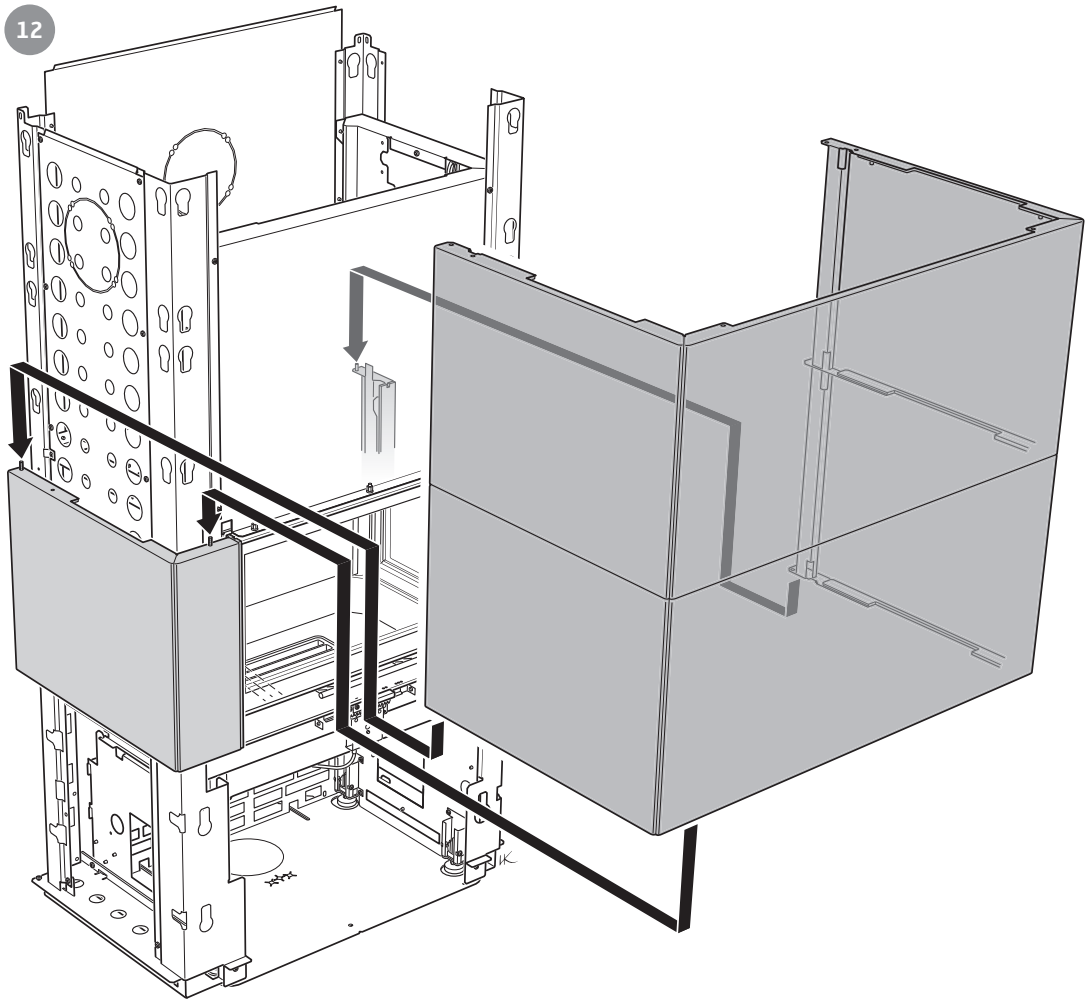

13

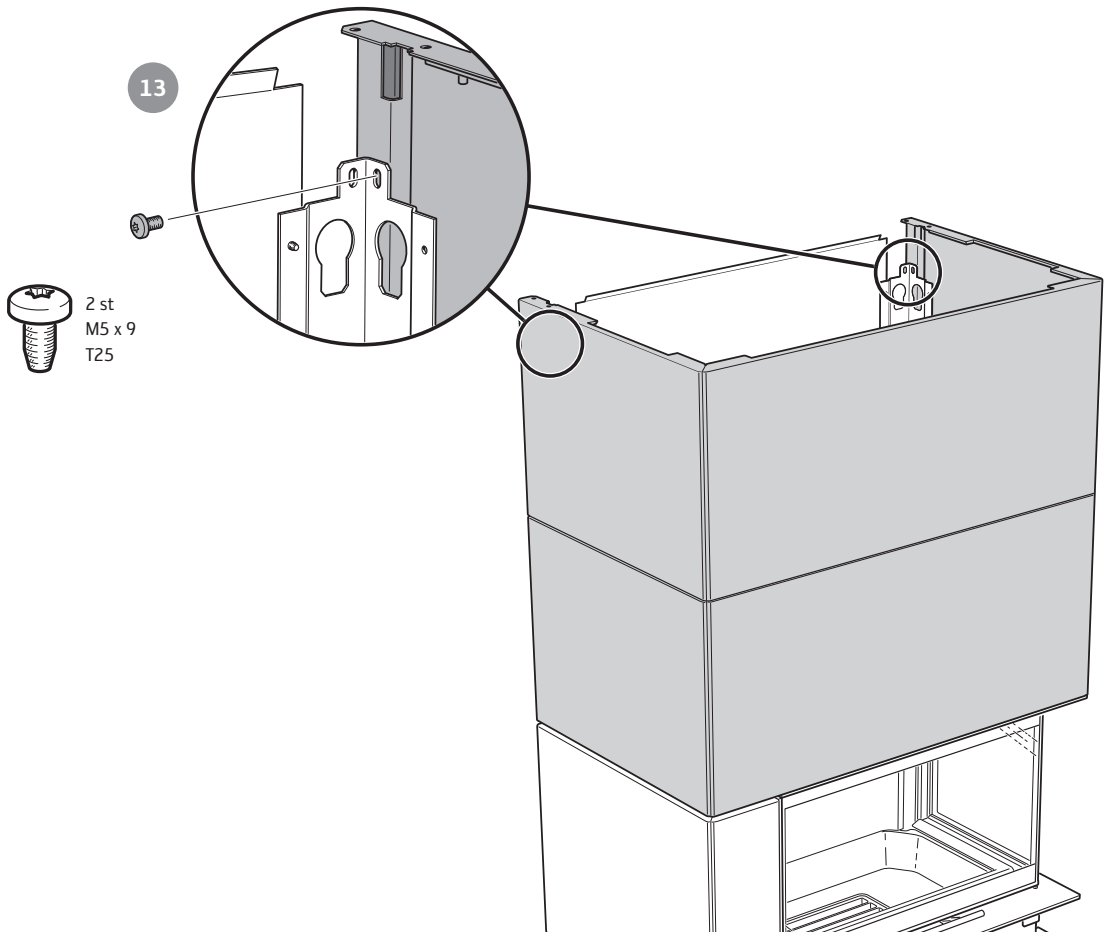

14

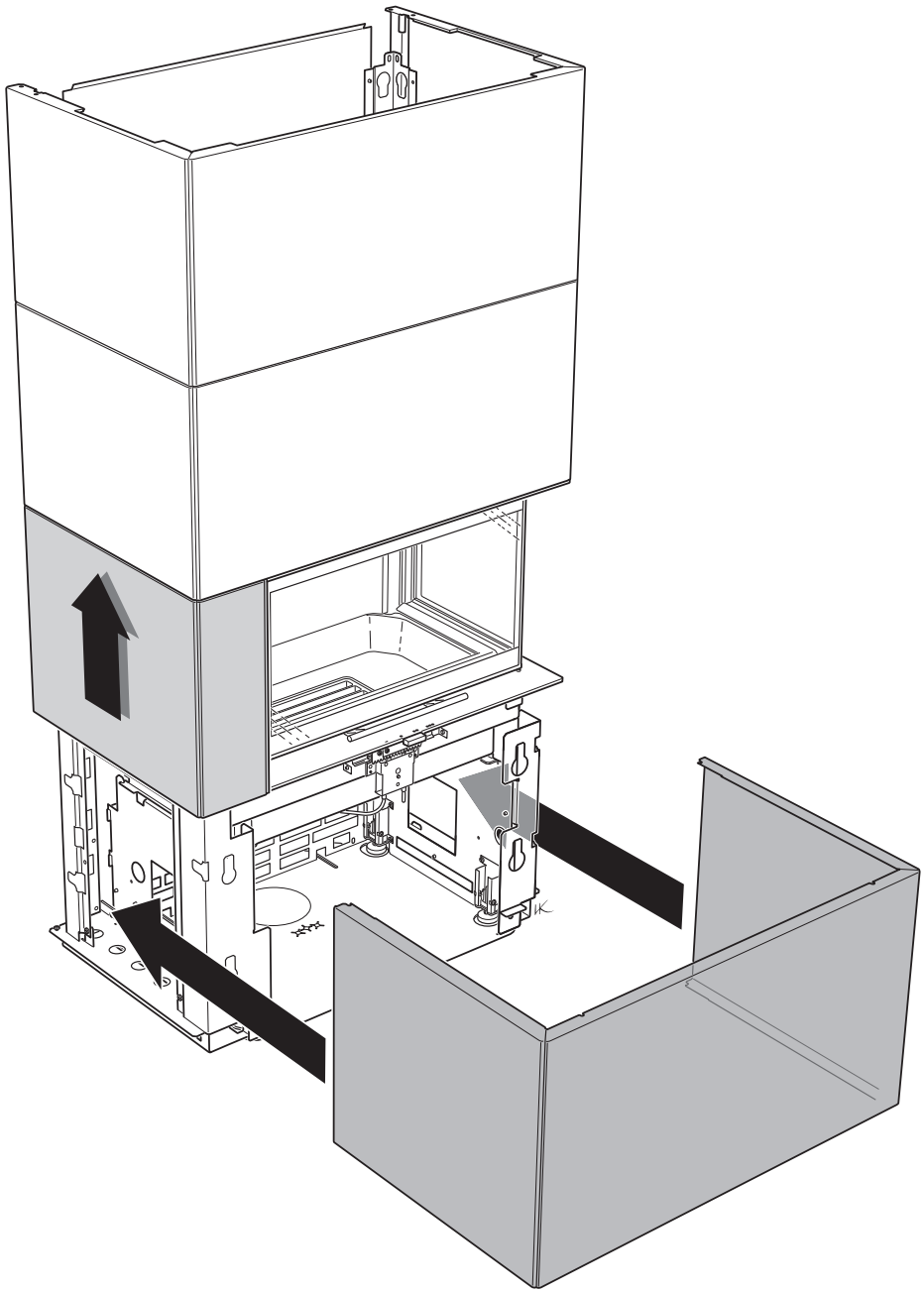

SE Gå till sidan 69 för montering av galler och topp.

DE Zur Montage von Gitter und Oberseite siehe Seite 69.

NO Gå til side 69 for montering av gitter og topp.

FR Allez à la page 69 pour le montage de de la grille et de la partie supérieure.

GB Turn to page 69 to continue with assembly instructions for grate and top.

DK Gå til side 69 for montering af gitter og top.

FI Siirry sivulle 69 lämminilmaritilän ja kannen asentamiseen.

IT Per l'installazione di griglia e top vedere pag. 69.

NL Ga naar pagina 69 voor de montage van rooster en bovenplaat.

## Ci41A / Ci41T

SE

### Montering av omramning

Hantera endast stenen med rena händer eller handskar. Hantera stenen varsamt för att inte skada känsliga hörn och kanter.

Stenen är ett naturmaterial, vilket innebär att vissa ojämnheter och variationer finns i dess utseende. Stenen rengörs med fuktig trasa. Vid behov kan såpavatten användas. Kontrollera under monteringen av varje stenskift att samtliga stenar står rakt och att samtliga stenar blir jämnhöga. **Shimsa vid behov.**

FR

### Montage de l'habillage

Manipulez les pierres uniquement avec des mains ou des gants propres. Manipulez soigneusement les pierres afin de ne pas endommager les coins et les bords fragiles.

La pierre est un matériau naturel qui, par définition, présente des irrégularités de structure et d'aspect. La pierre se nettoie avec un chiffon humide. De l'eau savonneuse peut être utilisée, si besoin. Vérifiez durant l'installation de chaque rangée de pierre que toutes les pierres sont droites et qu'elles sont au même niveau. **Utilisez des cales le cas échéant.**

FI

### Kuoren asennus

Pese aina kädet ennen kivien käsittelyä ja käytä puhtaita käsineitä. Käsittele kiviä varoen, jotta kulmat ja reunat eivät vaurioidu.

Kivi on luonnonmateriaali, mikä tarkoittaa, että sen pinnassa on epätasaisuuksia ja vaihteluja. Kivet puhdistetaan kostealla liinalla. Tarvittaessa voidaan käyttää saippuavettä. Tarkasta kunkin kivikerroksen asennuksen aikana, että kaikki kivet ovat suorassa ja että kaikki kerroksen osat ovat yhtä korkeita. **Käytä tarvittaessa säätöprikkoja..**

DE

### Montage der Verkleidung

Fassen Sie die Steine nur mit sauberen Händen oder Handschuhen an. Gehen Sie vorsichtig mit den Steinen um, damit empfindliche Ecken und Kanten nicht beschädigt werden.

Die Steine sind ein natürliches Material, daher können gewisse Unregelmäßigkeiten und Abweichungen beim Erscheinungsbild vorkommen. Die Steine werden mit einem feuchten Tuch gereinigt. Bei Bedarf kann Seifenwasser verwendet werden. Kontrollieren Sie bei der Montage sämtlicher Steinschichten, dass alle Steine gerade stehen und dieselbe Höhe aufweisen. **Nutzen Sie bei Bedarf Distanzscheiben.**

GB

### Assembling the surround

Only handle the stone with clean hands or gloves. Handle the stone carefully so as not to damage fragile corners and edges.

The stone is a natural material, which means that there may be certain irregularities and variations in its appearance. Clean the stone with a damp cloth. Soapy water can be used if necessary. During assembly, check that all the stone sections are straight and that all stones are of a uniform height. **Use shims if necessary.**

IT

### Montaggio del rivestimento

Manipolare le pietre solo con le mani pulite, oppure con i guanti. Manipolare le pietre con attenzione per non danneggiarle. I bordi e gli angoli sono particolarmente fragili.

La pietra è un materiale naturale, quindi presenta variazioni e differenze. Pulire la pietra con un panno umido, se necessario si può usare acqua saponata. Durante l'installazione di ogni modulo in pietra, controllare che tutte le pietre siano collocate dritte e ad uguale altezza. **Inserire degli spessoramenti se necessario.**

NO

### Montering av omramming

Ha alltid rene hender eller bruk hansker ved håndtering av steinen. Håndter steinen varsomt for å unngå skade på skjøre hjørner og kanter.

Steinen er et naturmateriale, det innebærer at overflaten kan ha visse ujevnheter og variasjoner. Steinen rengjøres med en fuktig klut. Ved behov kan såpevann benyttes. Kontroller under monteringen av hvert steinlag at samtlige steiner står rett, og at alle steinene blir like høye. **Juster ved behov med shimsskiver.**

DK

### Montering af omramning

Only handle the stone with clean hands or gloves. Handle the stone carefully so as not to damage fragile corners and edges.

The stone is a natural material, which means that there may be certain irregularities and variations in its appearance. Clean the stone with a damp cloth. Soapy water can be used if necessary. During assembly, check that all the stone sections are straight and that all stones are of a uniform height. **Use shims if necessary.**

NL

### Omlijsting monteren

Only handle the stone with clean hands or gloves. Handle the stone carefully so as not to damage fragile corners and edges.

The stone is a natural material, which means that there may be certain irregularities and variations in its appearance. Clean the stone with a damp cloth. Soapy water can be used if necessary. During assembly, check that all the stone sections are straight and that all stones are of a uniform height. **Use shims if necessary.**

SE Shimsbrickor
DE Distanzscheiben
NO Shimsskiver
FR Rondelles cales
GB Shims
DK Shims
FI Säätöprikat
IT Rondelle di spessoramento
NL Shims



1

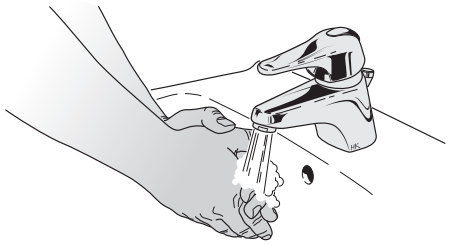

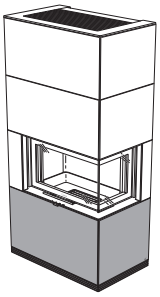

2

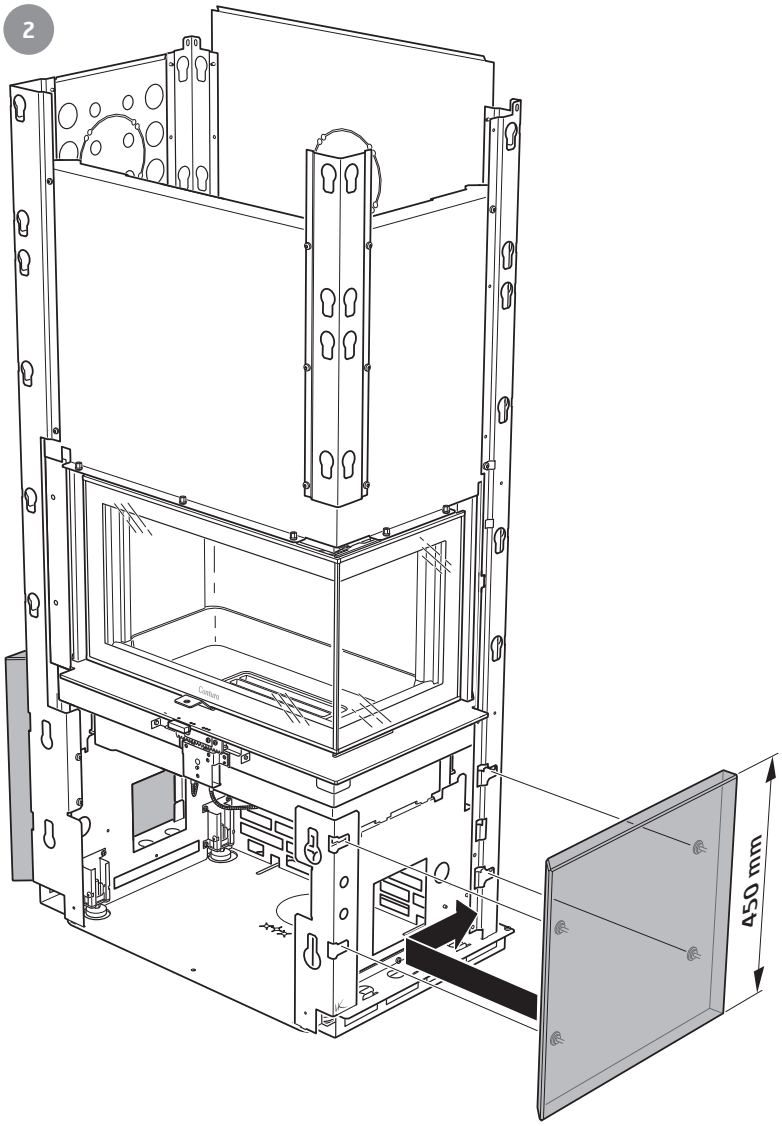


3

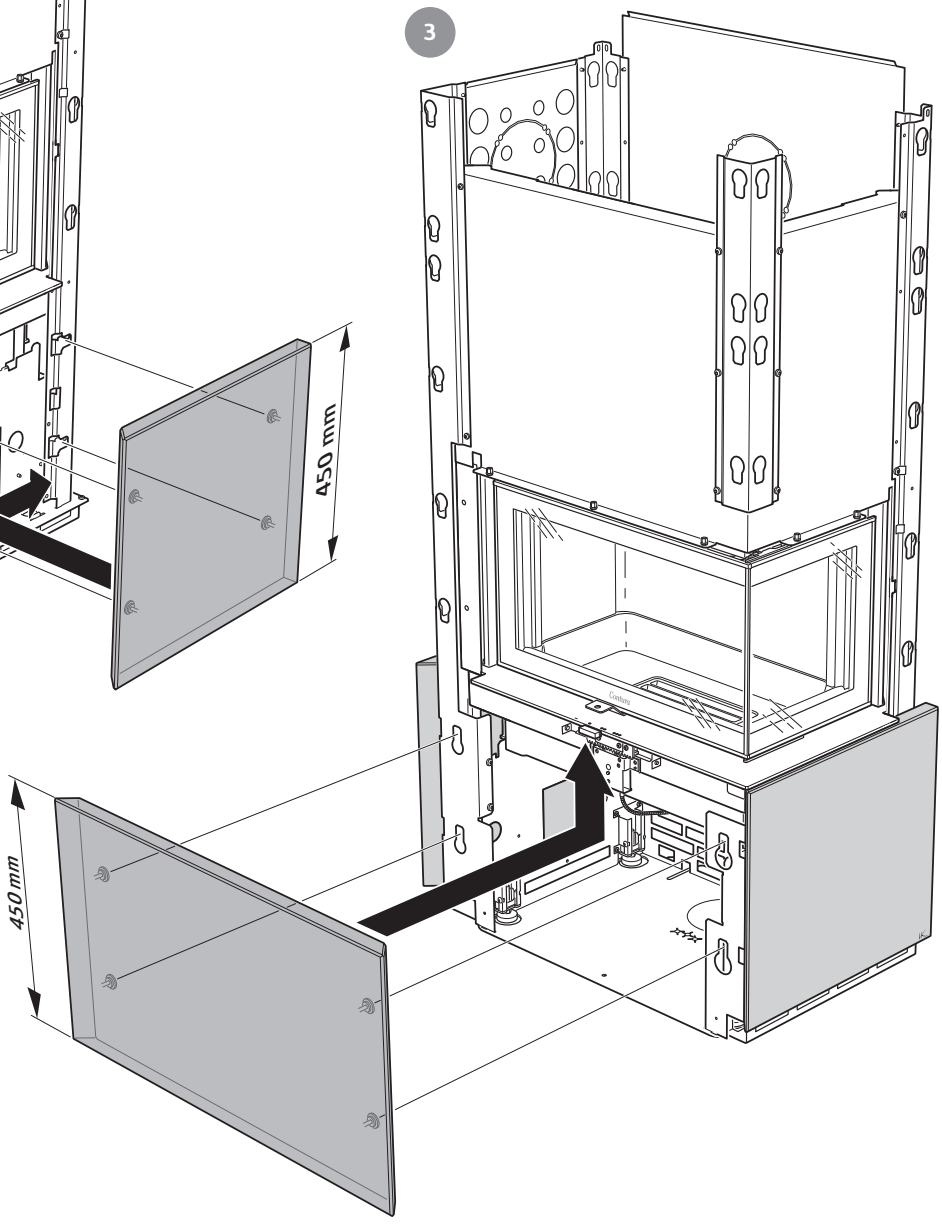

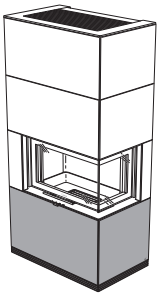

4

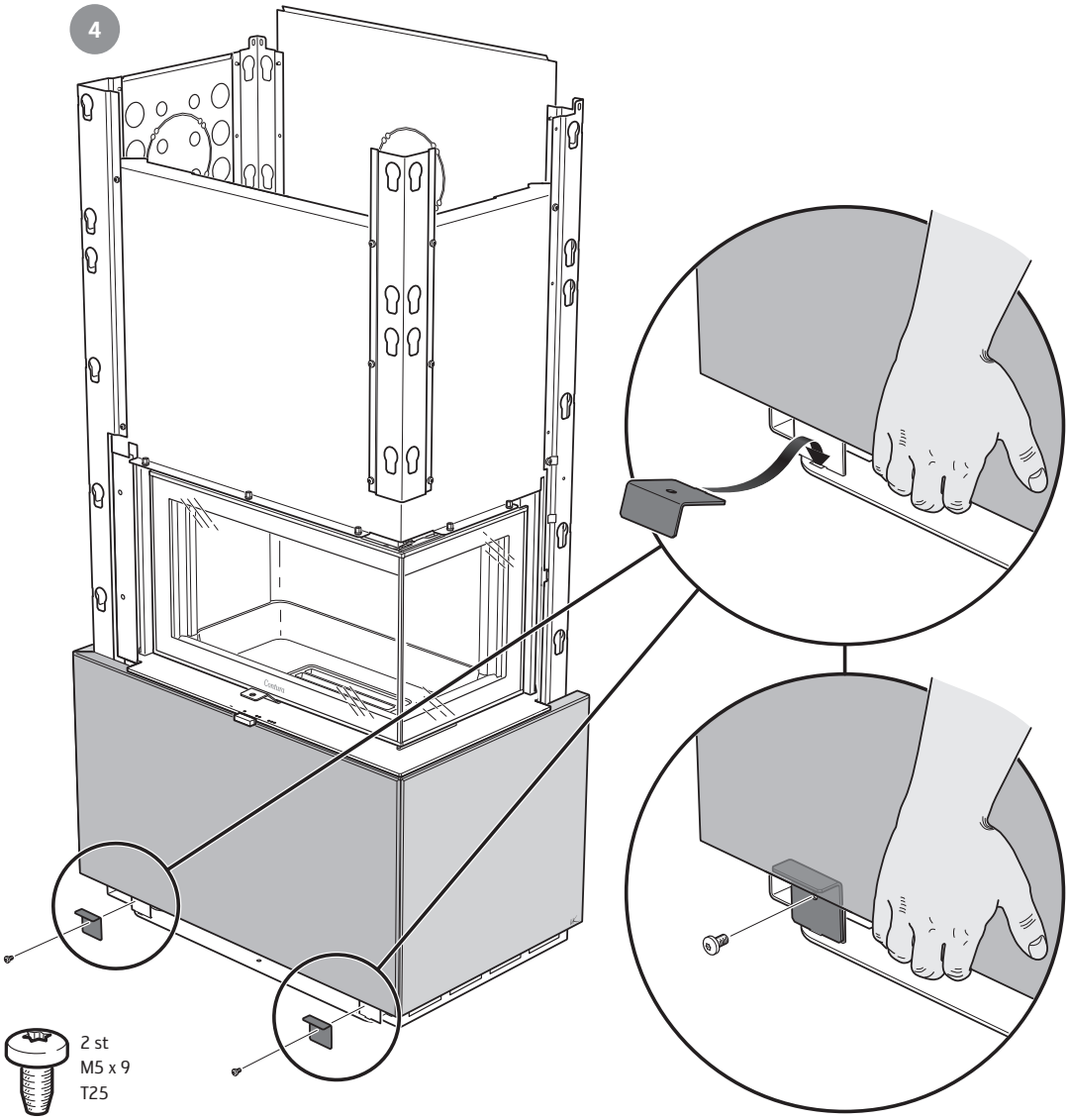

2 st
M5 x 9
T25

5

## Ci41T

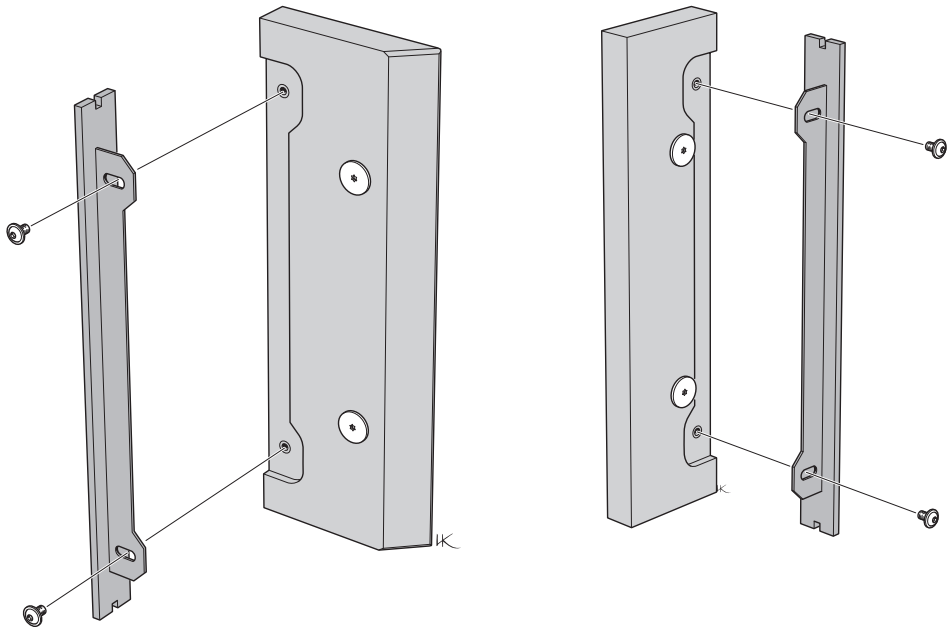



4 st
M6 x 10
Insex 4

## Ci41A

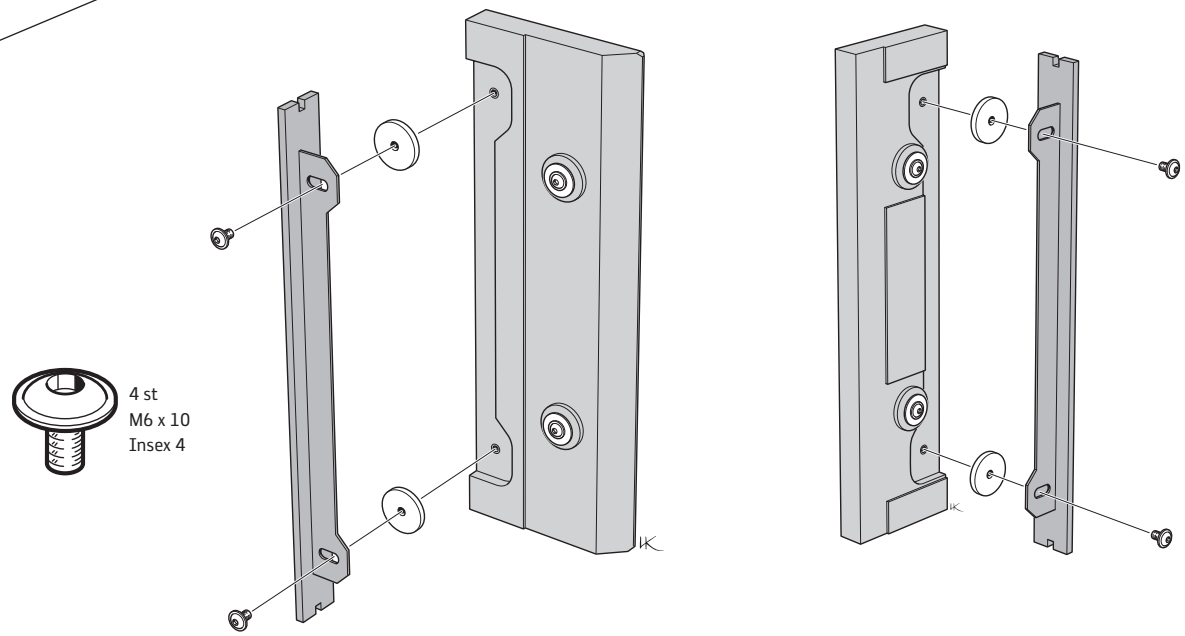



4 st
M6 x 10
Insex 4

6

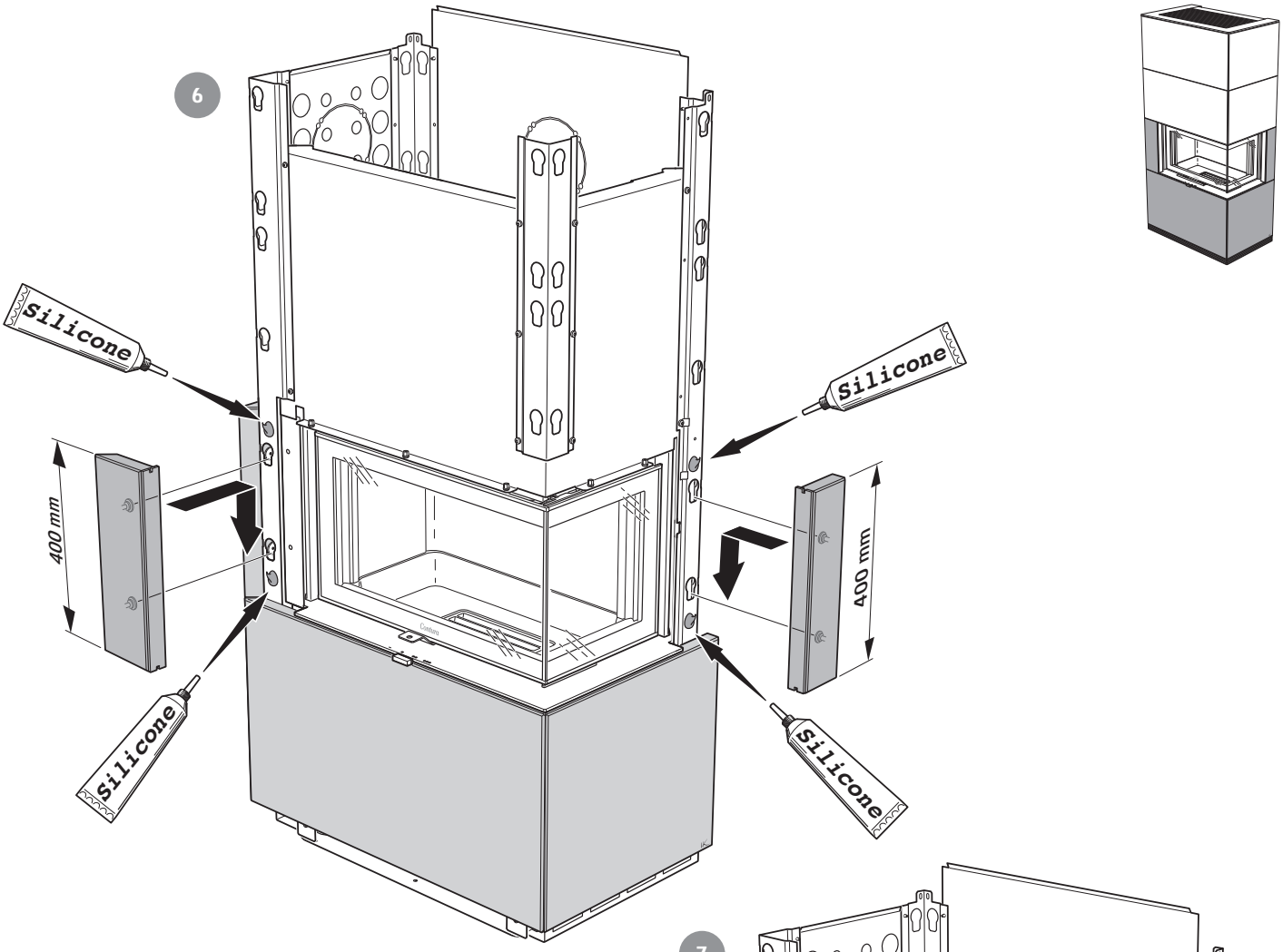
Silicone
Silicone
Silicone
Silicone
400 mm
400 mm



7

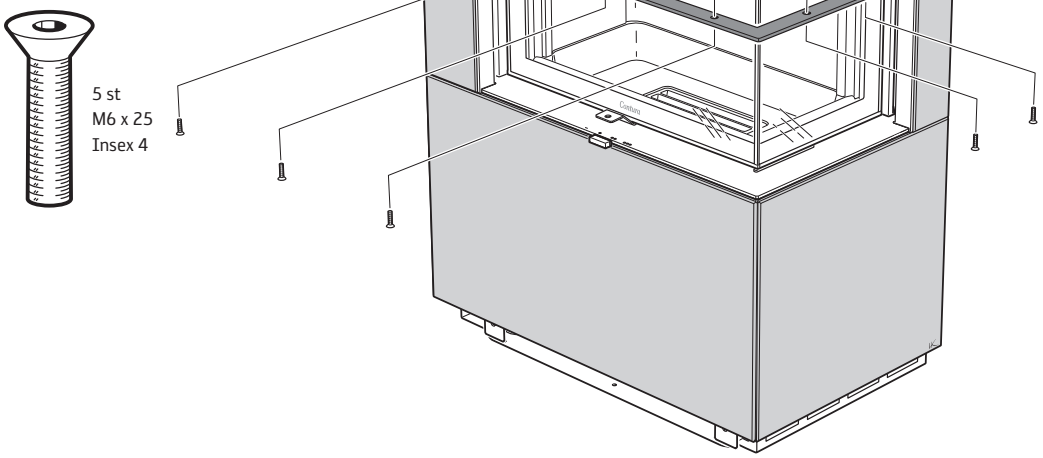
5 st
M6 x 25
Insex 4

8

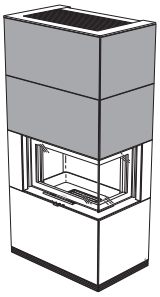

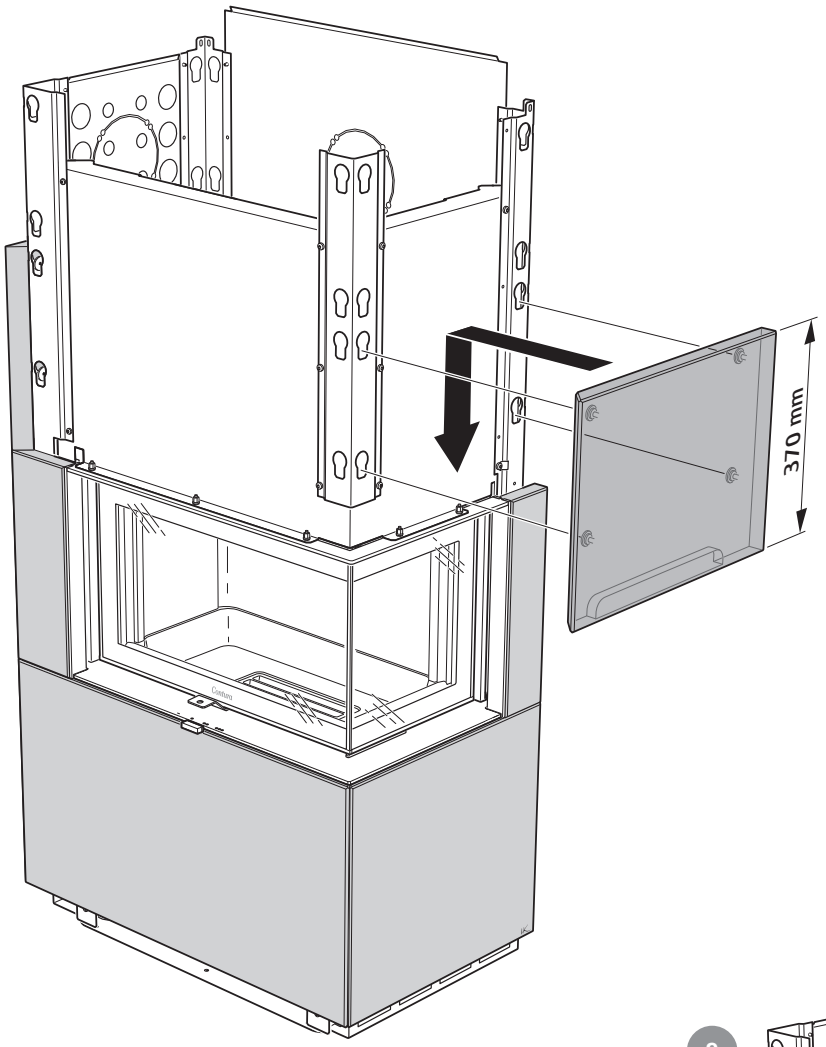


9

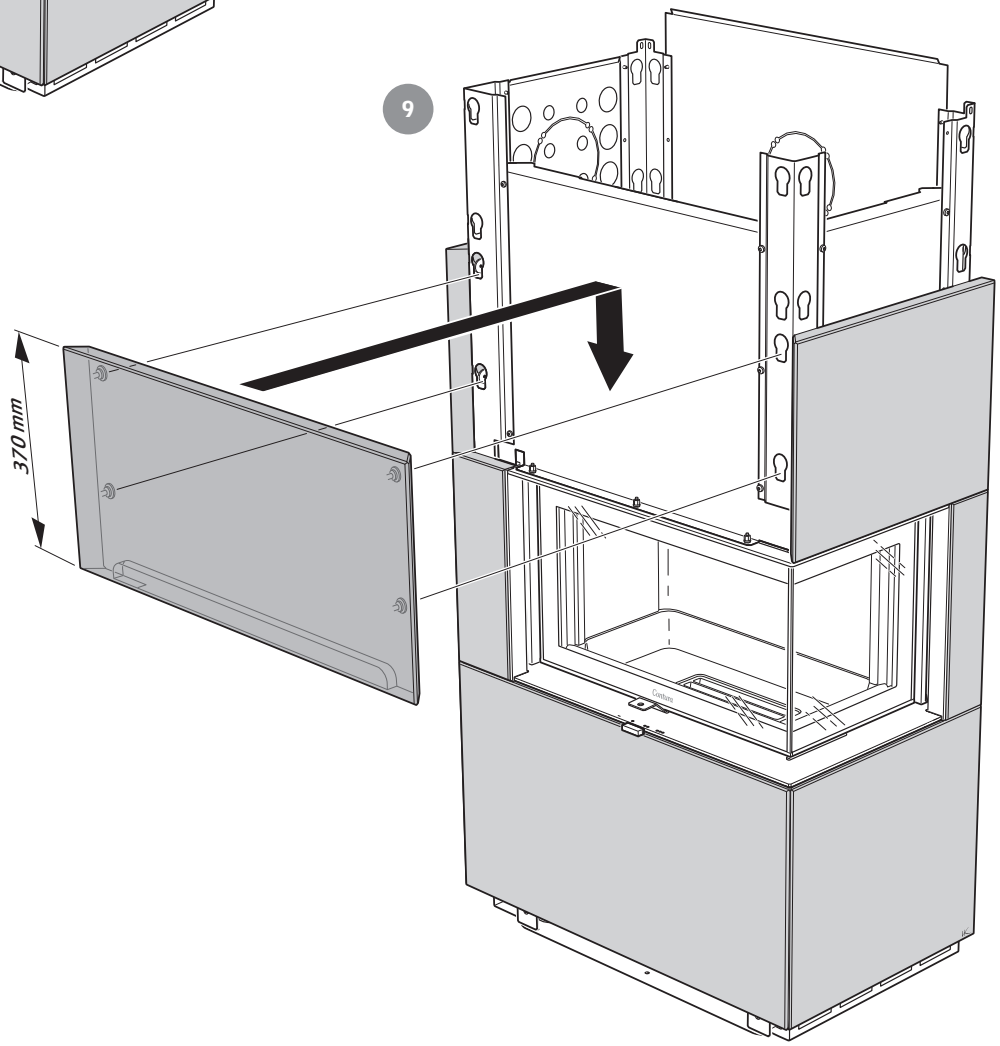

10

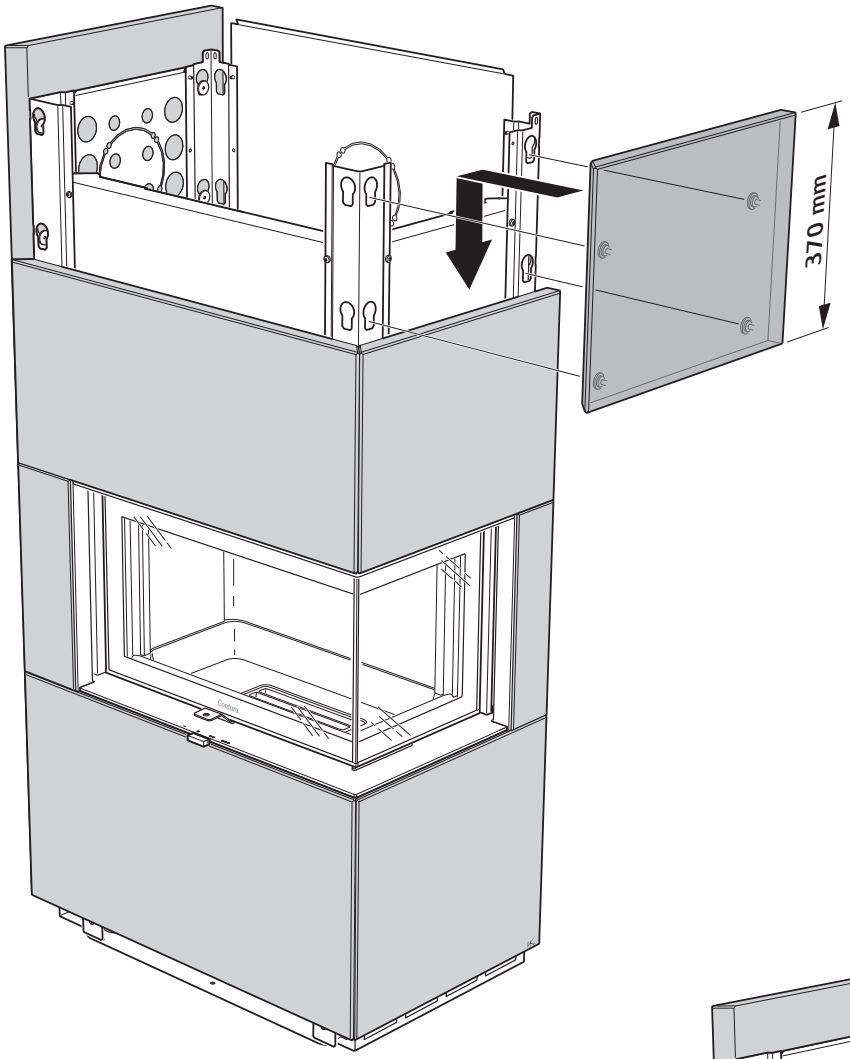


11

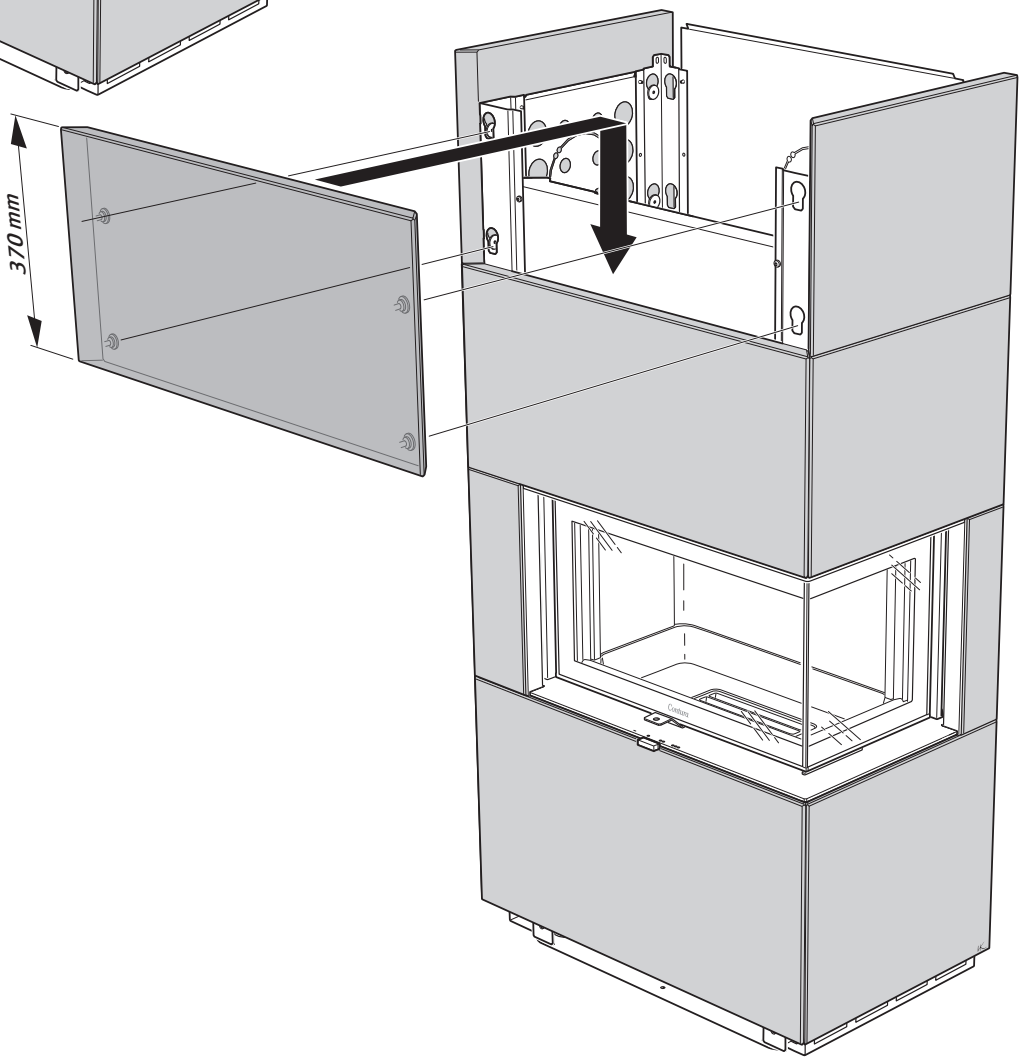

**SE** Montering av galler och topp
Vid bakåtanslutning

**DE** Montage von Gitter und Oberseite
Bei rückseitigem Anschluss

**NO** Montering av gitter og topp
Ved bakmontering

**FR** Montage de la grille et de la partie supérieure
Lors de accordement par l'arrière

**GB** Assembling the grate and top
If connecting at the rear

**DK** Montering af gitre og top
Ved tilslutning på bagside

**FI** Lämminilmaritilän ja kannen asennus
Liitäntä taaksepäin

**IT** Montaggio delle griglie e del top
Con collegamento dal retro

**NL** Rooster en bovenplaat monteren
Bij achteraansluiting

1

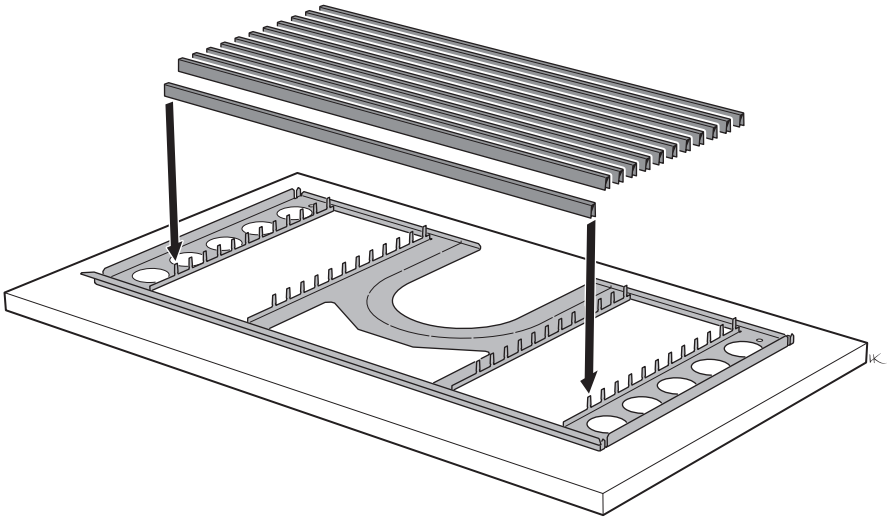

2

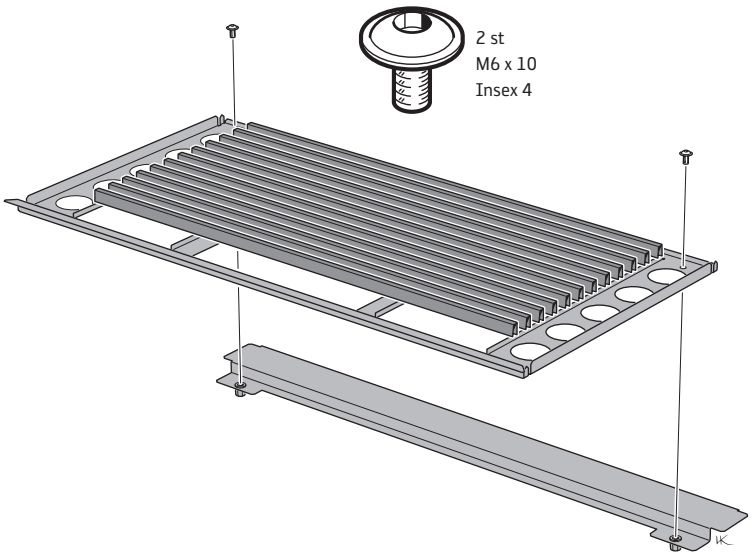

3

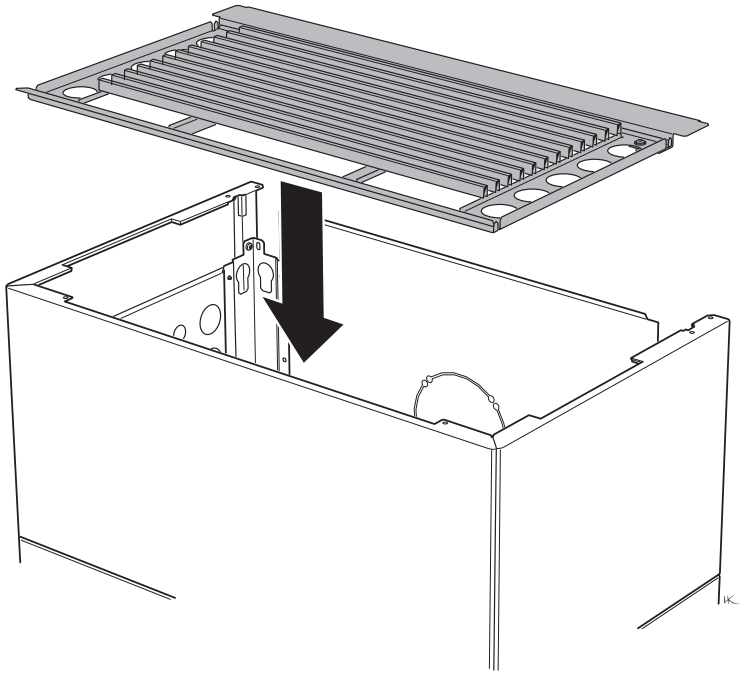

4

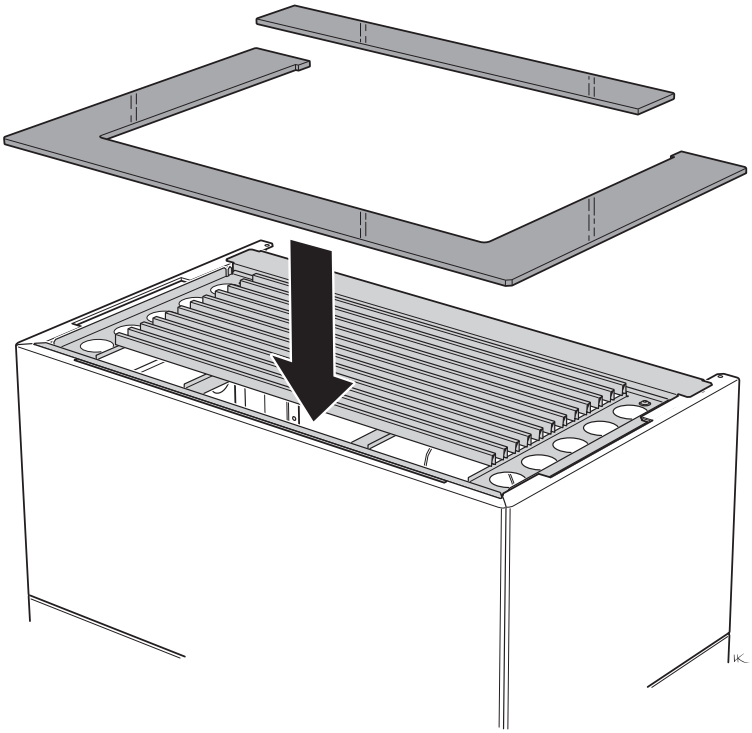

5

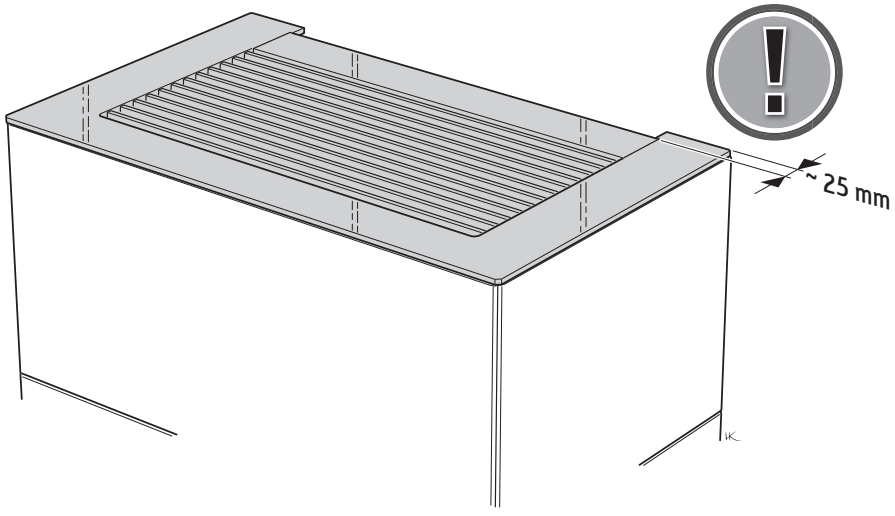

**SE** Vid toppanslutning

**DE** Bei oberseitigem Anschluss

**NO** Ved toppmontering

**FR** Lors de raccordement par le haut

**GB** For top connection

**DK** Ved toptilslutning

**FI** Liitäntä ylöspäin

**IT** Con collegamento dal top

**NL** Bij bovenaansluiting

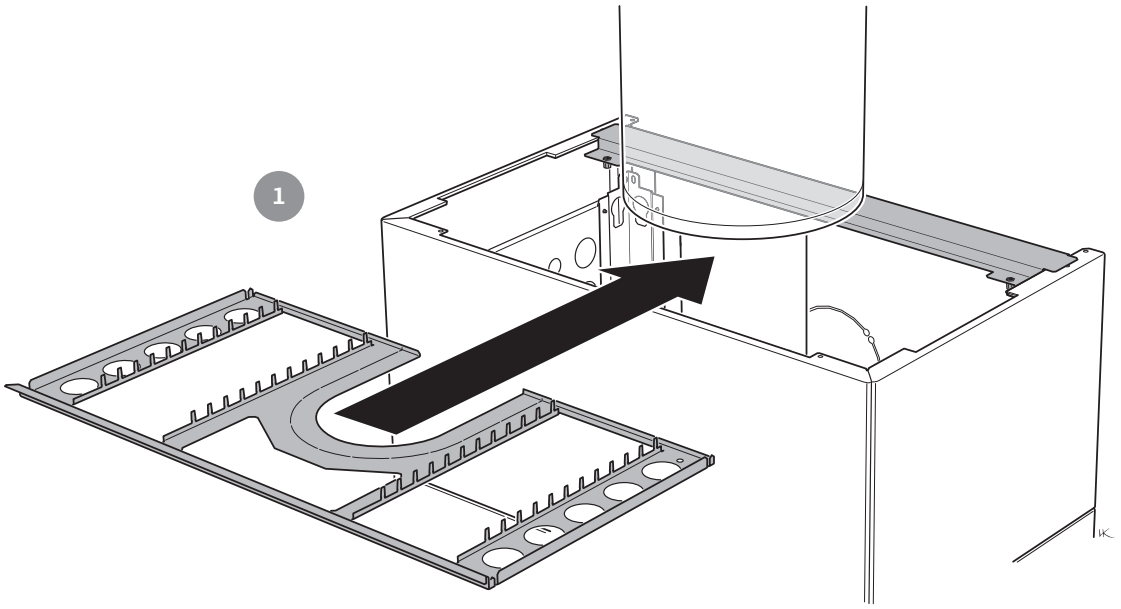


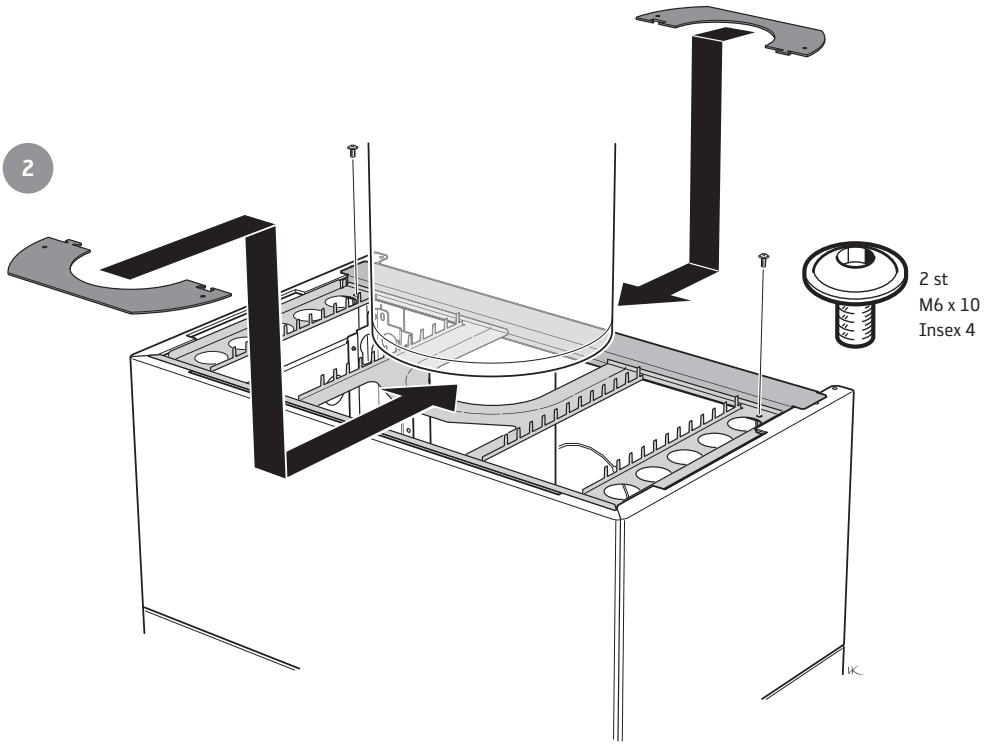

3

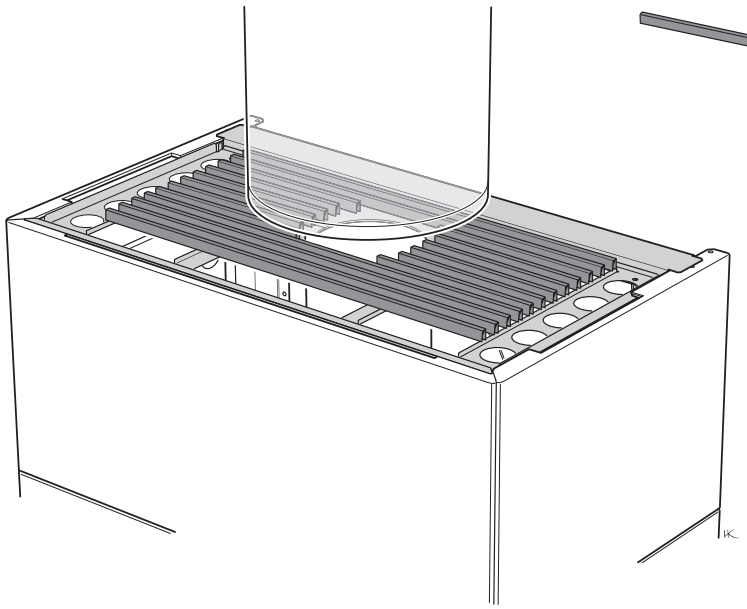

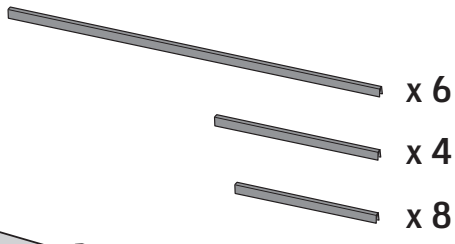


4

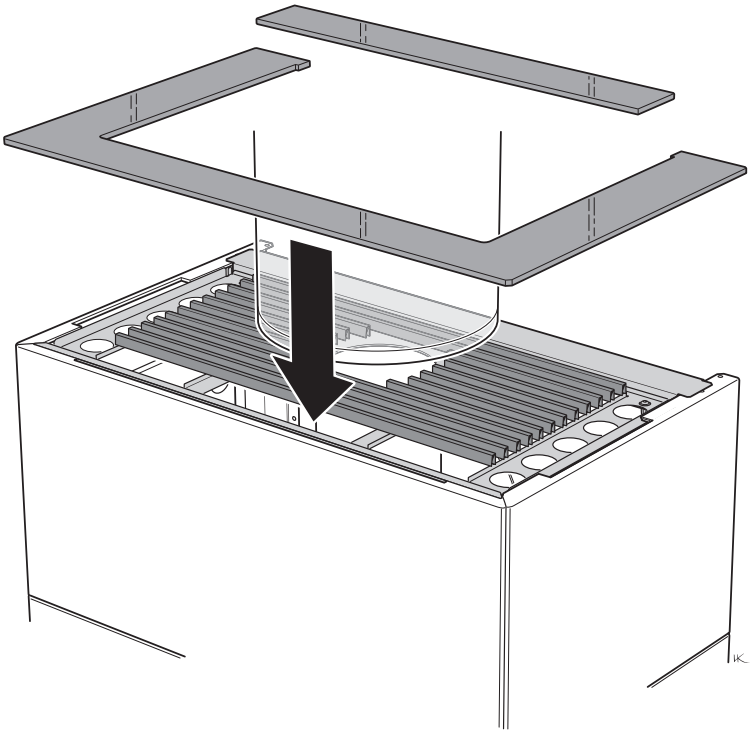

5

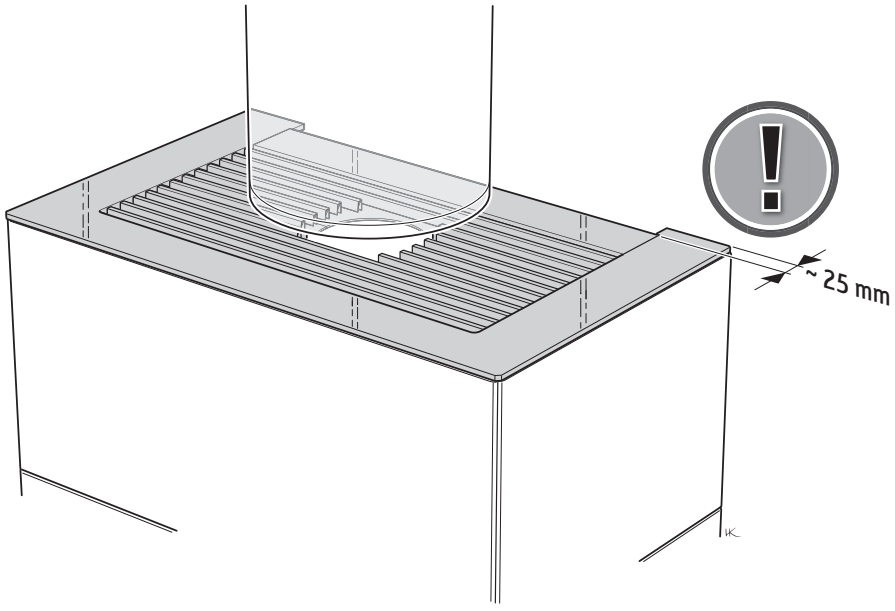

**SE** Lamellsockel

**DE** Lamellensockel

**NO** Lamellsokkel

**FR** Socle à lamelles

**GB** Disc base

**DK** Lamelsokkel

**FI** Lamellisokkeli

**IT** Zoccolo in acciaio

**NL** Lamellenkader

1

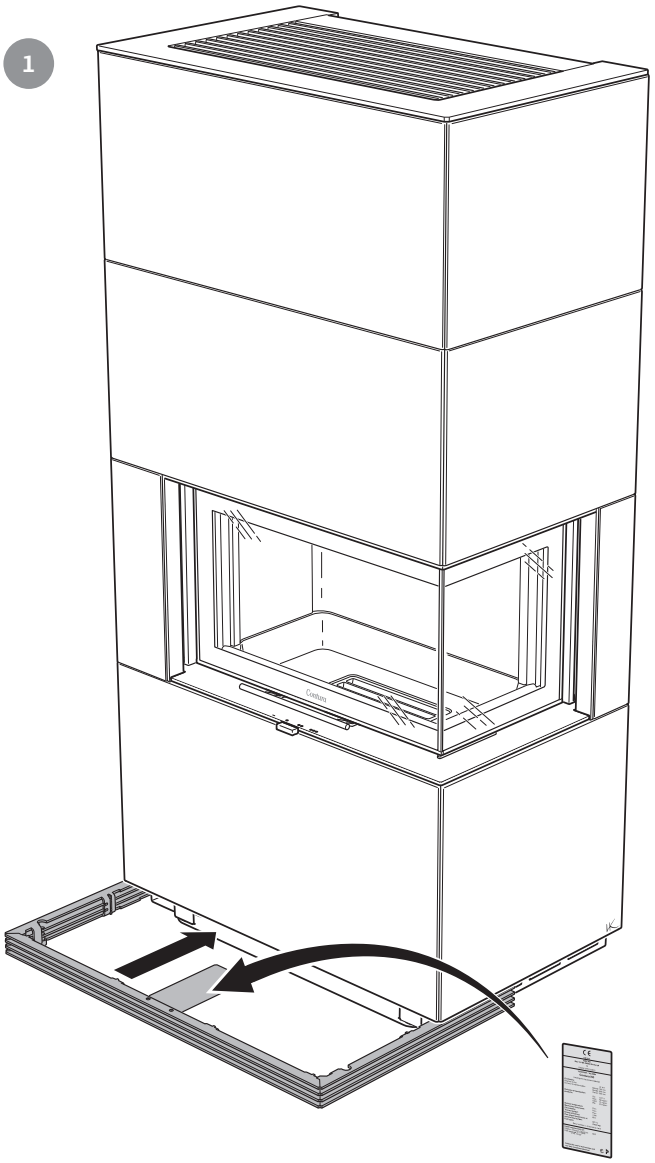

2

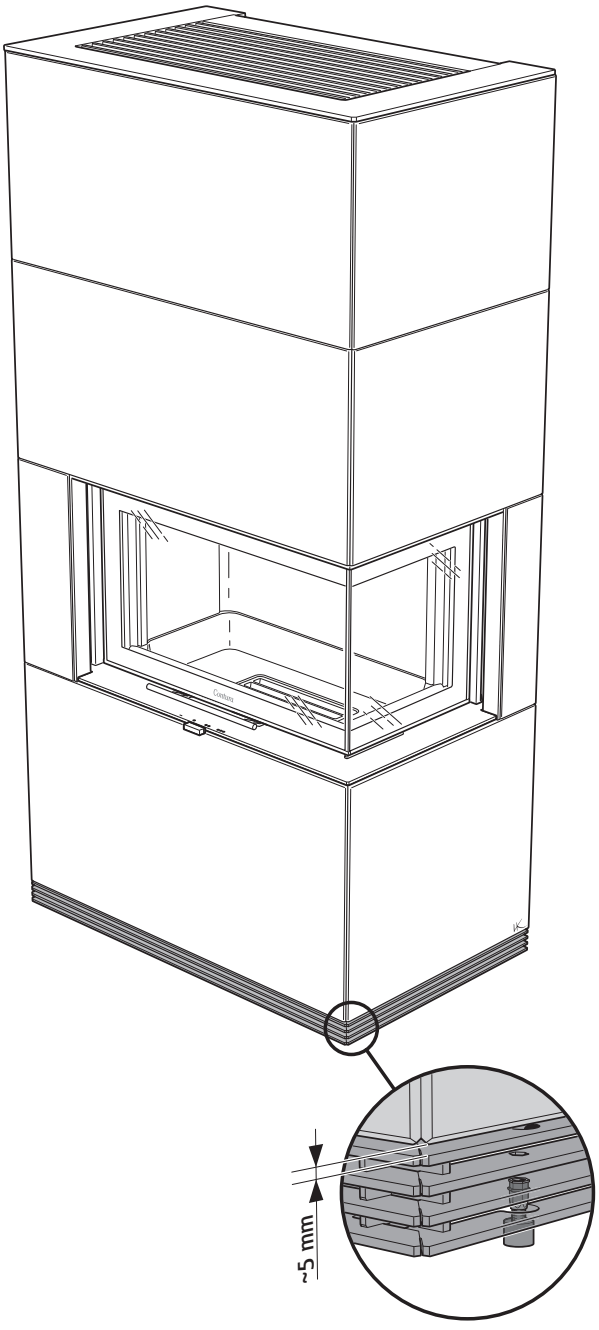

811448 IAV SE-EX Ci41Plåt / Sten-2
2026-10-29

Contura

Contura AB · Box 134 · 285 23 Markaryd · Sweden
contura.eu