Contura

i400

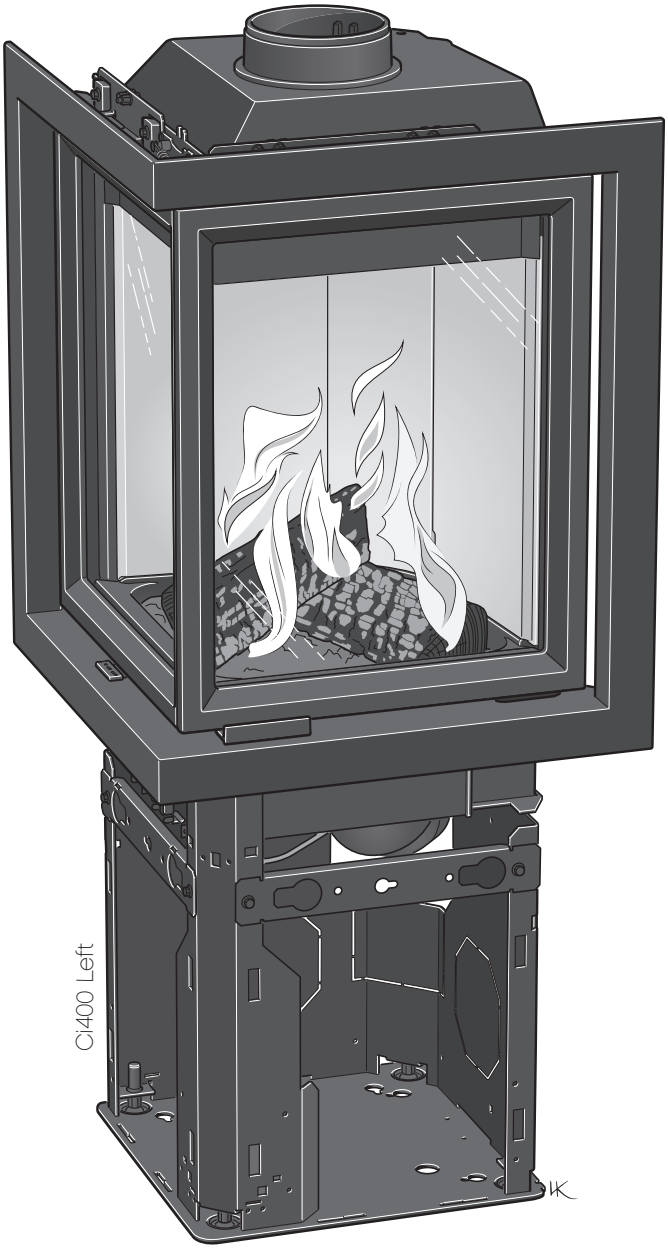

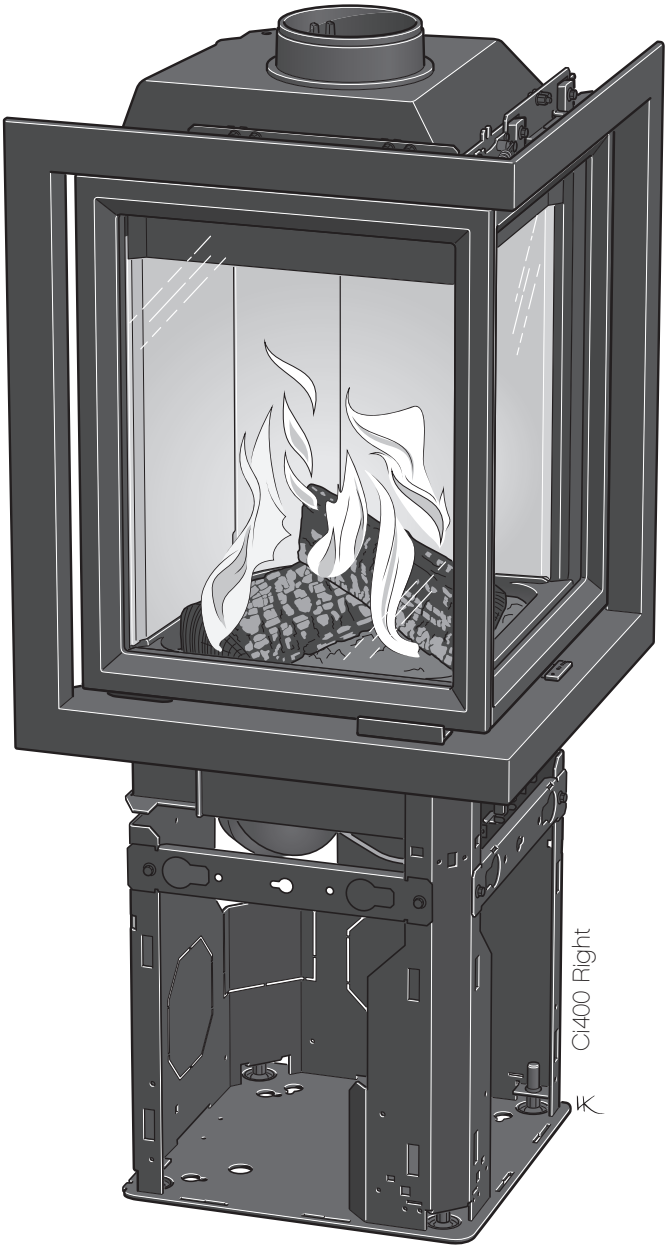

contura.eu

PART OF NIBE GROUP

Installation instruction

SE

Fakta	3
Installationsavstånd	4
Montering	21

DE

Fakten	5
Installationsabstände	6
Montage	21

NO

Fakta	7
Installasjonsavstand	8
Montering	21

FR

Données Techniques	9
Distances d'installation	10
Montage	21

GB

Facts	11
Installation distances	12
Assembly	21

DK

Fakta	13
Installationsafstand	14
Montering	21

FI

Tiedot	15
Asennusetäisyys	16
Asennus	21

IT

Dati Tecnici	17
Distanze di sicurrezza	18
Montaggio	21

NL

Gegevens	19
Installatieafstand	20
Monteren	21

DOWNLOAD DOCUMENTS

SE "Prestandadeklaration", "EU-försäkran om överensstämmelse", "Teknisk dokumentation", "Energy Classification" och "Garantibevis" finns tillgängliga på contura.eu

DE „Leistungserklärung", „EU-Konformitätserklärung", „Technische Dokumentation", „Energieklassifizierung" und „Garantieschein" sind unter contura.eu verfügbar

NO "Ytelseserklæring", "EU-samsvarserklæring", "Teknisk dokumentasjon", "Energiklassifisering" og "Garantibevis" er tilgjengelige på contura.eu

FR « Déclaration des performances », « Déclaration de conformité UE », « Documentation technique », « Classification énergétique » et « Certificat de garantie » sont disponibles sur contura.eu

GB "Performance declaration", "EU Declaration of Conformity", "Technical Documentation", "Energy Classification" and "Warranty Certificate" are available from contura.eu

DK Du finder "Ydeevnedeklaration", "EU-overensstemmelseserklæring", "Teknisk dokumentation", "Energiklassificering" og "Garantibevis" på contura.eu

FI "Suoritustasoilmoitus", "EU-vaatimustenmukaisuusvakuutus", "Tekninen dokumentaatio", "Energialuokitus" ja "Takuutodistus" ovat saatavilla osoitteessa contura.eu

IT La "Dichiarazione di Prestazione", la "Dichiarazione di Conformità UE", la "Documentazione Tecnica", la "Classificazione Energetica" e il "Certificato di Garanzia" sono disponibili su contura.eu

NL "Prestatieverklaring", "EU-verklaring van overeenstemming", "Technische documentatie", "Energy Classification" en "Garantiebewijs" zijn beschikbaar op contura.eu

Fakta

4-9 kW

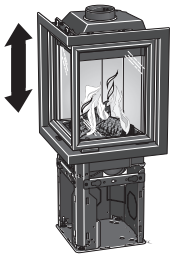

1235 mm

530 mm

530 mm

105 kg

Nominell effekt	6 kW
Verkningsgrad	81,2 %
Rökgastemperatur i anslutningsstos vid nominell effekt	337°C
Rökgasmasseflödet	5,3 g/s
Täthetsklass	Typ CA
Skorstensvikt	Max. 150 kg

Överensstämmer med EU förordning nr. 305/2011 för byggprodukter och harmoniserad standard EN 16510-2-2:2022

Insatsen blir mycket varm

I drift blir vissa ytor på insatsen mycket varma och kan förorsaka brännskador vid beröring. Var också uppmärksam på värmestrålningen genom luckglaset. Om brännbart material placeras närmare än angivet säkerhetsavstånd kan brand förorsakas. Pyreldning kan orsaka hastig gasantändning med risk för både materiella skador och personskador som följd.

Montering av fackman

För att insatsens funktion och säkerhet ska kunna garanteras rekommenderar vi att installationen utförs av en fackman. Kontakta någon av våra återförsäljare som kan rekommendera lämpliga montörer.

Bygganmälan

För installation av eldstad och uppförande av skorsten fordras att en bygganmälan inlämnas till vederbörande byggnadsnämnd. För råd och anvisningar angående bygganmälan rekommenderar vi er att rådfråga byggnadsnämnden i er kommun.
Husägaren står själv ansvarig för att föreskrivna säkerhetskrav är uppfyllda och för att installationen blir inspekterad av en kvalificerad kontrollant. Skorstensfejarmästaren ska informeras om installationen eftersom den medför ändrat sotningsbehov.

Bärande underlag

Kontrollera att träbjälklaget har tillräcklig bärighet för insats med skorsten. Insatsen och skorstenen kan normalt placeras på ett vanligt träbjälklag i ett enfamiljshus om totalvikten inte överstiger 400 kg.

Eldstadsplan

På grund av risken för utfallande glöd måste ett brännbart golv skyddas av ett eldstadsplan. Det ska täcka minst 300 mm framför eldstaden och minst 100 mm på vardera sidan om eldstaden alternativt minst 200 mm utanför vardera sida av öppningen. Eldstadsplanet kan bestå av till exempel natursten, betong, plåt eller glas.

Slutbesiktning av installationen

Det är mycket viktigt att installationen besiktigas av behörig skorstensfejarmästare innan kaminen tas i bruk. Läs också igenom bruksanvisning med eldningsinstruktioner innan första eldningen.

Anslutning till skorsten

- Insatsen ska anslutas till skorsten dimensionerad för minst 400°C rökgastemperatur.
- Anslutningsstosens diameter är 150 mm utvändigt.
- Normalt skorstensdrag under nominell drift bör vara mellan 20-25 Pa nära anslutningsstosen. Draget påverkas främst av längden och arean på skorstenen, men även av hur trycktät den är. Minsta rekommenderad skorstenslängd är 3,5 m och lämplig dimension på rökkanalen är Ø130 till Ø150 mm.
- En rökkanal med skarpa böjar och horisontell dragning reducerar draget i skorstenen. Maximal horisontell rökkanal är 1 m, förutsatt att den vertikala rökkanalslängden är minst 5 m.
- Rökkanalen ska kunna sotas i hela sin längd, och sotluckorna ska vara lätta att komma åt.
- Var noga med att kontrollera att skorstenen är tät och att inga läckage förekommer runt sotluckor och vid röranslutningar.
- Insatsen uppfyller kraven för anslutning till delad rökkanal.

Tillförsel av förbränningsluft

När en insats installeras i ett rum ökar kraven på lufttillförsel till rummet. Luft kan tillföras indirekt via en ventil i ytterväggen, eller via en kanal utifrån som ansluts till stosen på insatsens undersida. Mängden luft som går åt till förbränningen är cirka 15 m^3/h.

Anslutningsstosen till förbränningsluften har en ytterdiameter på 100 mm.

I uppvärmda utrymmen ska kanalen kondensisoleras med 30 mm mineralull försedd med fuktspärrande ytskikt. Vid genomförandet är det också viktigt att täta runt hålet i väggen (alt. golvet) med tätningsmassa.

Som tillbehör finns 1 m kondensisolerad förbränningsluftsslang.

Contura förbehåller sig rätten att ändra angivna mått och beskrivna förfaranden i denna anvisning utan särskilt meddelande. Den aktuella utgåvan kan laddas ner från www.contura.eu

Viktiga Mått

Ci400

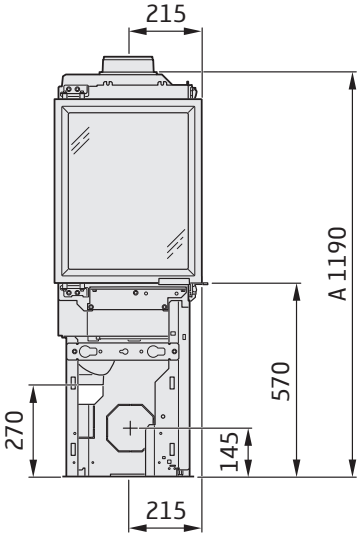

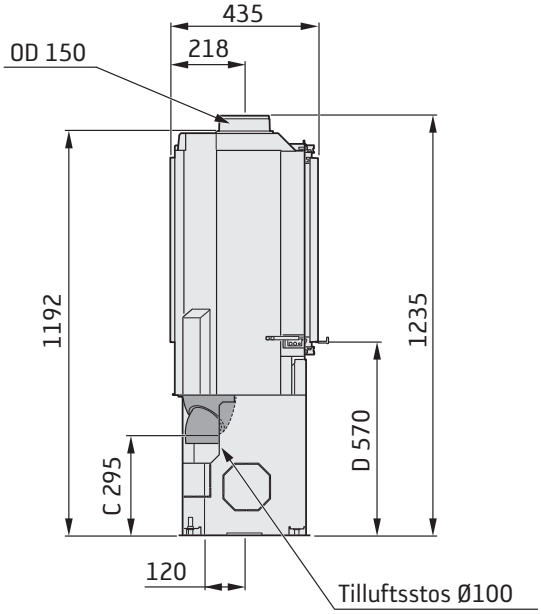

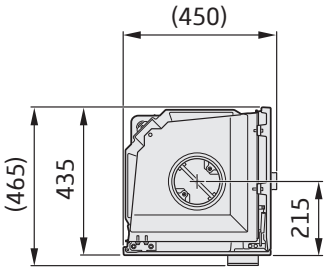

A = höjd från golv till skorstensanslutning uppåt
C = höjd från golv till tilluftsstos
D = höjd från golv till underkant lucka
ID (innerdiameter)
OD (ytterdiameter)

Med ram

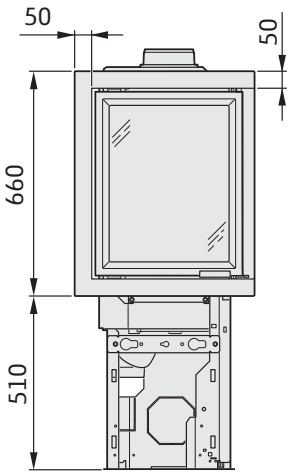

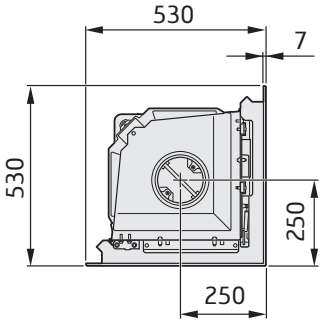

Inbyggnad av insats

Vid inbyggnad av insatsen ska angränsande väggar som inte klassas som brandmur eller av annan anledning bedöms som olämpliga att värmebelastas skyddas av obrännbart byggmaterial enligt specifikation nedan.
Alla skarvar på det obrännbara byggmaterialet ska tätas med av tillverkaren rekommenderad metod. Utrymmet mellan insatsen och inbyggnaden måste ventileras enligt specifikation/måttskisser.
Vid toppanslutning till stålskorsten hänvisar vi till respektive fabrikats monteringsanvisning. Beakta de krav på säkerhetsavstånd till brännbart material som stålskorstenen ställer. Värmestrålningen från luckan är stark varför inget brännbart material får placeras närmare än 1 m framför luckan.
Vid inbyggnad får inte byggmaterialet vara i direkt kontakt med insatsen, detta på grund av insatsens värmeutvidgning.

Observera att under och framför insatsen gäller byggnadsregler enligt avsnittet "Eldstadsplan".

Materialkrav

Byggmaterialet får ej vara brännbart.
Värmeledningstalet λ får högst vara 0,14 W/mK.
Tjockleken på byggmaterialet ska alltid vara minst 50 mm.
I de fall ett byggmaterials isoleringsegenskaper anges som ett U-Värde, får detta högst vara 1,4 W/ m²K.

Förteckning över lämpliga material:

Lättbetong:	**λ = 0,12–0,14**
Vermiculite:	**λ = 0,12–0,14**
Kalciumsilikat:	**λ = 0,09**

Konvektionsluft

Konvektionsluften ventilerar omramningen, kyler insatsen och transporterar ut värmen i rummet. Totalsumman av den effektiva tvärsnittsarean upptill resp. nertill får inte understiga de angivna värdena. Luftintaget ska sitta någonstans mellan golvnivån och upp till nivå med insatsens botten, framtill eller på sidorna av inbyggnaden. Luftutblåset ska vara placerat över insatsens högsta punkt framtill eller på sidorna av inbyggnaden.
Om luftintagen resp. utblåsen placeras på sidorna så bör areorna för vänster resp. höger sida vara lika stora för att säkerställa att insatsen får jämn kylning.
Beakta minimiavståndet till taket.

Konvektionsluft in: 400 cm²
Konvektionsluft ut: 400 cm²

Om konvektionsutsläppen är riktade uppåt gäller följande:
-inbyggnaden ska vara fristående eller placerad mot obrännbar vägg.
-avståndet från luftutsläpp till brännbart tak ska vara minst 750 mm.

Service

Åtkomst till spjällreglage och motvikt ska säkerställas genom luckor eller ventilationsgaller i omramningen.

Inbyggnadsexempel

Vägg av brännbart material

Vägg av obrännbart material, i inbyggnadsexemplen består väggen av 50 mm kalciumsilikat λ < 0.14 W/mK.

Murstock

Beakta alltid de krav på säkerhetsavstånd till brännbart material som en stålskorsten ställer

Måtten är minsta mått som ej får underskridas, om ej annat anges.

Minsta avstånd framför kaminöppningen till brännbar byggnadsdel eller inredning ska vara 1 m.

Måttskisserna visar endast minsta tillåtna installations-avstånd för kaminen. Vid anslutning till stålskorsten skall även skorstenens krav på säkerhetsavstånd beaktas. Säkerhetsavståndet från ett oisolerat skorstensrör till brännbar byggnadsdel skall vara minst 300 mm.

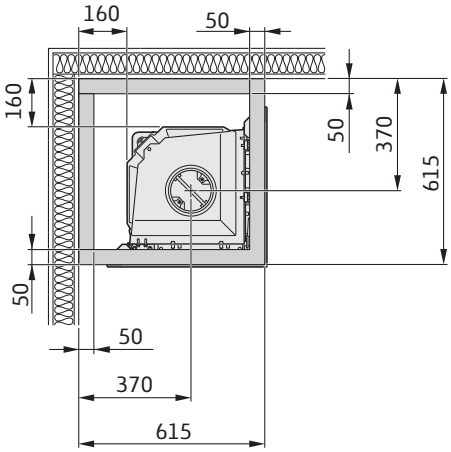

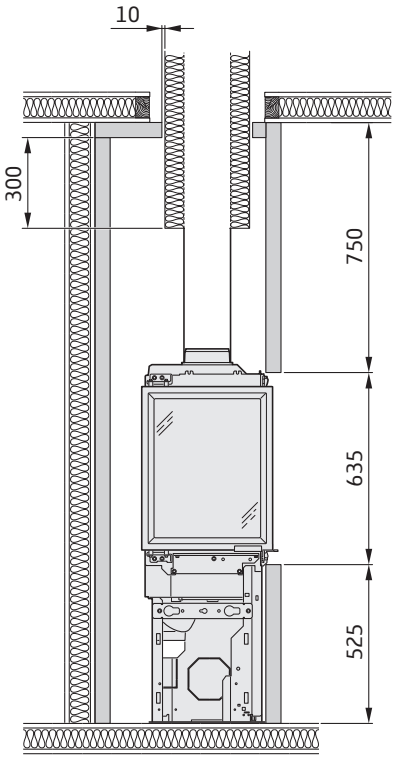

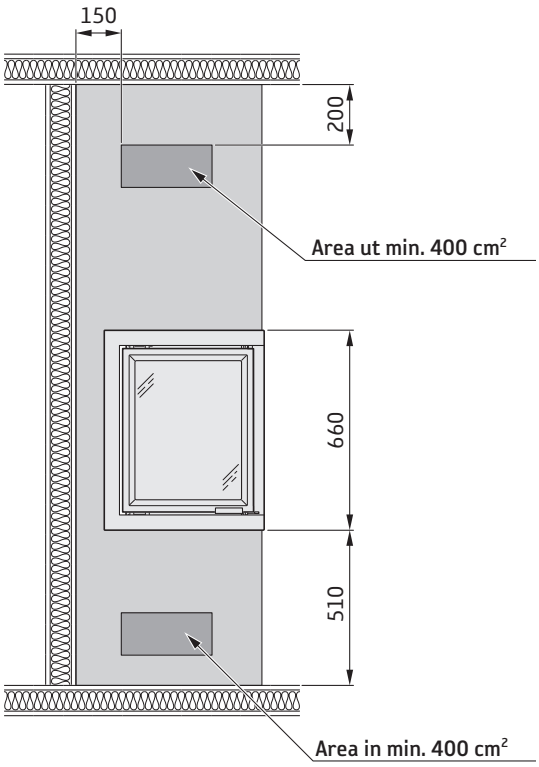

Kan uteslutas om bakomliggande murstock är godkänd och utgör fullgott skydd enligt behörig kontrollant.

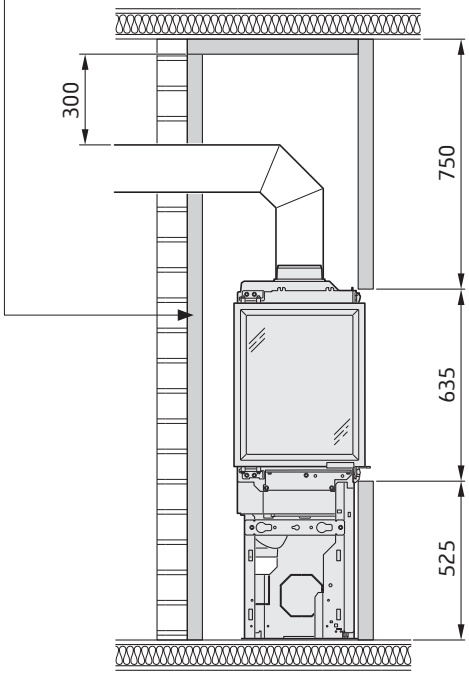

Fakten

4-9 kW

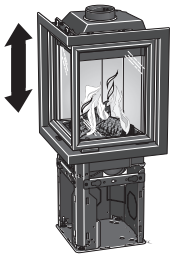

1235 mm

530 mm

530 mm

105 kg

Nennleistung	6 kW
Wirkungsgrad	81,2 %
Abgastemperatur gemessen im Abgasstutzen	337°C
Abgasmassenstrom bezogen auf NWL	5,3 g/s
Dichtheitsklasse	Typ CA
Gewicht des Schornsteins	Max. 150 kg

Entspricht der EU-Verordnung Nr. 305/2011 für Bauprodukte und der harmonisierten Norm EN 16510-2-2:2022

Der Einsatz wird sehr heiß.

Beim Befeuern erhitzen sich einige Oberflächen des Einsatzes stark und können bei einer Berührung Verbrennungen hervorrufen. Beachten Sie ebenfalls die intensive Wärmeabstrahlung durch die Glasscheibe in der Tür. Befindet sich brennbares Material näher als der angegebene Sicherheitsabstand, können Brände entstehen. Eine Schwelbefeuerung kann zu einer raschen Gasentzündung führen. Dadurch besteht eine Gefahr für Verletzungen und Materialschäden.

Montage durch Fachpersonal

Um eine maximale Funktionalität und Sicherheit des Einsatzes zu gewährleisten, raten wir, die Installation von Fachpersonal durchführen zu lassen. Unsere Händler können Ihnen geeignete Monteure empfehlen.

Bauantrag

Diese wesentlichen Anweisungen widersprechen unter Umständen nationalen Baubestimmungen. Lesen Sie die ergänzenden Anweisungen oder wenden Sie sich an Ihre lokale Behörde, um Informationen zu den geltenden Baubestimmungen zu erhalten.
Die Installation einer Feuerstätte und die Errichtung eines Schornsteins müssen beim zuständigen Bauamt beantragt und mit dem zuständigen Schornsteinfeger koordiniert werden. Der Hauseigentümer ist verantwortlich für die Einhaltung der vorgeschriebenen Sicherheitsanforderungen und für die Veranlassung einer Installationskontrolle durch eine qualifizierte Instanz. Der zuständige Schornsteinfeger ist über die Installation in Kenntnis zu setzen, da sich dadurch die Art der auszuführenden Schornsteinfegerarbeiten ändert.

Tragender Untergrund

Stellen Sie sicher, dass die Holzbalkendecke eine ausreichende Tragfähigkeit für Kamineinsatz und Schornstein aufweist. Kamineinsatz und Schornstein können normalerweise auf einer herkömmlichen Holzbalkendecke in einem Einfamilienhaus aufgestellt werden, wenn das Gesamtgewicht 400 kg nicht überschreitet.

Brandschutzbereich

Wegen des Risikos für herausfallende Glut muss ein brennbarer Fußboden mit einem Brandschutzbereich versehen werden. Dieser muss den Bereich 500 mm vor und 300 mm zu beiden Seiten der Feuerstätte bedecken. Der Brandschutzbereich kann z.B. aus Naturstein, Beton, Blech oder Glas bestehen.

Endabnahme der Installation

Die Installation muss vor einer Benutzung des Kaminofens unbedingt vom zuständigen Schornsteinfeger abgenommen werden. Lesen Sie ebenfalls die Befeuerungsanleitung, bevor Sie den Kaminofen das erste Mal verwenden.

Schornsteinanschluss

- Der Einsatz muss mit einem Schornstein verbunden werden, der für eine Rauchgastemperatur von mindestens 400°C ausgelegt ist.
- Das Anschlussstück besitzt einen Außendurchmesser von 150 mm.
- Der normale Schornsteinzug bei Nennbetrieb sollte in der Nähe des Anschlussstücks 20-25 Pa betragen. Der Zug richtet sich primär nach Länge und Querschnitt des Schornsteins sowie nach dessen Druckdichtheit. Die minimal empfohlene Schornsteinlänge beträgt 3,5 m. Der geeignete Durchmesser des Rauchkanals liegt bei 130 – 150 mm.
- Ein Rauchkanal mit starken Biegungen und horizontalem Verlauf verringert den Schornsteinzug. Die maximale horizontale Rauchkanallänge beträgt 1 m, wenn die vertikale Rauchkanallänge bei mindestens 5 m liegt.
- Der Rauchkanal muss über seine gesamte Länge gereinigt werden können. Die Reinigungsöffnungen müssen leicht erreichbar sein.
- Kontrollieren Sie genauestens, ob der Schornstein dicht ist. An Reinigungsöffnungen und Rohranschlüssen dürfen keine Luftlecks vorkommen.
- Der Einsatz erfüllt die Vorgaben zum Anschluss an einen geteilten Rauchkanal.

Zufuhr von Verbrennungsluft

Bei der Installation eines Einsatzes in einem Raum steigen die Anforderungen an die Luftzufuhr. Die Luftzufuhr kann indirekt über ein Ventil in der Außenwand oder über einen Kanal von außen erfolgen, der mit dem Anschlussstück an der Einsatzunterseite verbunden wird. Bei der Verbrennung wird eine Luftmenge von ca. 15 m³/h verbraucht.

Das Anschlussstück zur Verbrennungsluft besitzt einen Außendurchmesser von 100 mm.
In beheizten Bereichen ist der Kanal gegen Kondensation zu isolieren. Dies geschieht mit 30-mm-Mineralwolle, die außen mit einer Feuchtigkeitsbarriere versehen ist. Bei der Durchführung ist es zudem wichtig mithilfe von Dichtungsmasse rund um die Öffnung in der Wand (bzw. im Boden) abzudichten.

Als Zubehör ist ein 1 m langer Verbrennungsluftschlauch mit Kondensisolierung erhältlich.

Contura behält sich das Recht vor, in diesem Dokument angegebene Abmessungen und beschriebene Vorgehensweisen ohne vorherige Ankündigung zu ändern. Die aktuelle Version dieser Heizinstruktion kann unter www.contura.eu heruntergeladen werden.

Wichtige Abmessungen

Ci400

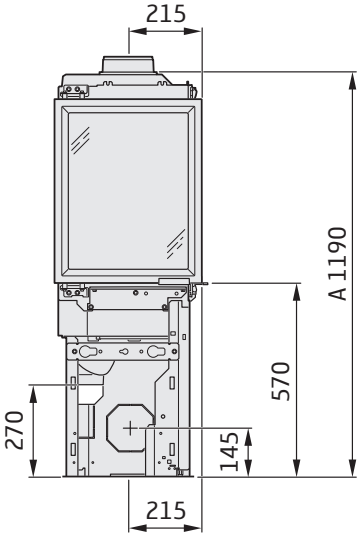

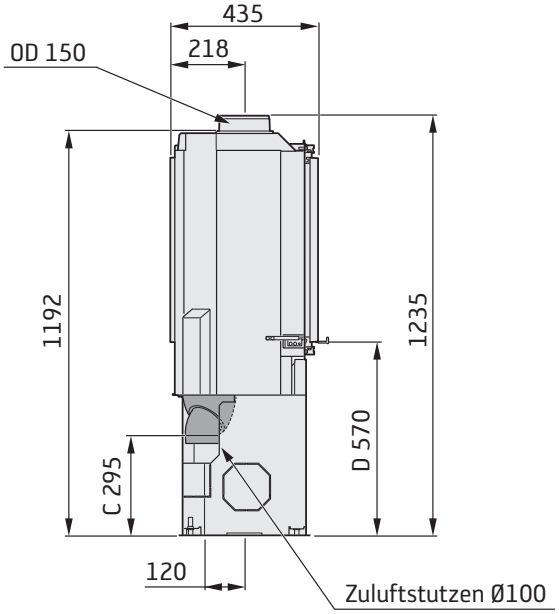

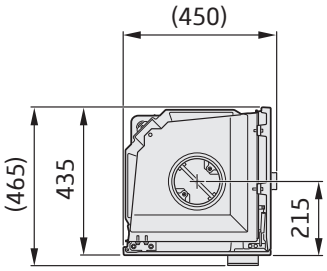

A = Höhe vom Boden bis zum Schornsteinanschluss an der Oberseite

C = Höhe vom Boden bis zum Zuluftanschlussstück

D = Höhe vom Boden bis zur Unterkante der Tür

ID (Innendurchmesser)

OD (Außendurchmesser)

Mit Rahmen

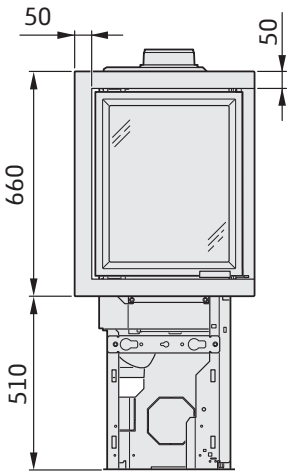

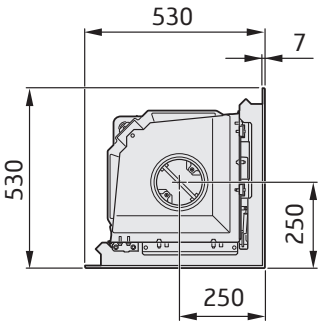

Einsatzmontage

Bei der Einsatzmontage müssen angrenzende Wände, die nicht als Brandmauern eingestuft oder aus anderen Gründen für eine Wärmeeinwirkung ungeeignet sind, durch nicht brennbares Baumaterial gemäß den folgenden Spezifikationen geschützt werden.
Alle Verbindungsstellen am nicht brennbaren Baumaterial sind so abzudichten, wie dies vom Hersteller vorgesehen wurde. Der Raum zwischen Einsatz und Einbauposition muss gemäß den Spezifikationen/Maßskizzen.
Bei einem Anschluss an einem Edelstahlschornsteins verweisen wir auf die Montageanleitung des entsprechenden Fabrikats. Beachten Sie die geltenden Sicherheitsabstände zwischen dem jeweiligen Edelstahlschornstein und brennbarem Material. Die Wärmeabstrahlung von der Tür ist intensiv. Daher darf sich innerhalb von 1 m kein brennbares Material vor der Tür befinden. Beim Einbau darf das Baumaterial nicht in direkten Kontakt mit dem Einsatz kommen, da sich der Einsatz bei Wärme ausdehnt. Beachten Sie, dass unter und vor dem Einsatz die baulichen Bestimmungen gemäß dem Abschnitt "Brandschutzbereich" gelten.

Materialanforderungen

Das Baumaterial darf nicht brennbar sein.
Die Wärmeleitzahl λ darf maximal 0,14 W/mK betragen.
Die Stärke des Baumaterials muss mindestens bei 50 mm liegen.
Wenn die Isoliereigenschaften für Baumaterial als U-Wert angegeben werden, darf dieser 1,4 W/m²K betragen.

Verzeichnis geeigneter Materialien:

Leichtbeton	**λ = 0,12-0,14**
Vermiculit	**λ = 0,12-0,14**
Kalziumsilikat	**λ = 0,09**

Konvektionsluft

Die Konvektionsluft belüftet die Verkleidung, kühlt den Einsatz und leitet Wärme in den Aufstellraum ab. Der effektive Querschnittsbereich von Lufteinlass und Luftauslass darf die angegebenen Werte nicht unterschreiten. Der Lufteinlass muss sich vertikal betrachtet zwischen Fußboden und Einsatzboden vorn oder an der Seite der Installation befinden. Der Luftauslass muss über dem höchsten Punkt des Einsatzes vorn oder an der Seite der Installation liegen.
Wenn sich die Lufteinlässe bzw. -auslässe an den Seiten befinden, müssen die Bereiche für die linke bzw. rechte Seite gleich groß sein, um eine ausgewogene Kühlung für den Einsatz sicherzustellen.
Beachten Sie den Mindestabstand zur Decke.

Konvektionslufteinlass: 400 cm²
Konvektionsluftauslass: 400 cm²

Sind die Konvektionsluftauslässe nach oben gerichtet, gilt Folgendes
- Einbauten müssen freistehend sein oder an nicht brennbaren Wänden platziert sein.
- Der Abstand zwischen Luftauslass und brennbarer Decke muss mindestens 750 mm betragen.

Service

Durch Klappen oder Lüftungsgitter in der Verkleidung ist die Erreichbarkeit von Klappenregelung und Gegengewicht sicherzustellen.

Installationsbeispiele

Wände aus brennbarem Material

Wände aus nicht brennbarem Material bestehen in den Installationsbeispielen aus 50 mm Kalziumsilikat λ < 0.14 W/mK.

Schornsteinabzug

Beachten Sie stets die geltenden Sicherheitsabstände zwischen einem Edelstahlschornstein und brennbarem Material.

Sofern nicht anders angegeben, sind die Maße Minimalwerte, die nicht unterschritten werden dürfen.

Der Mindestabstand zwischen Kaminofenöffnung und einem brennbaren Gebäudeteil oder Einrichtungsgegenständen beträgt 1 m.

Die Maßskizzen enthalten nur die minimal zulässigen Installationsabstände für den Kaminofen. Beim Anschluss an einen Stahlschornstein sind ebenfalls die Anforderungen zum Sicherheitsabstand für den Schornstein zu beachten. Der Sicherheitsabstand zwischen einem unisolierten Schornsteinrohr und einem brennbaren Gebäudeteil muss mindestens 400 mm betragen.

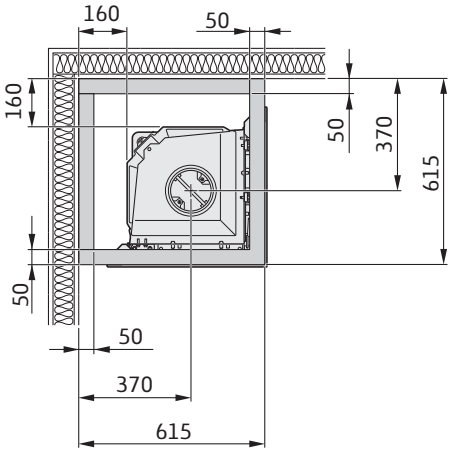

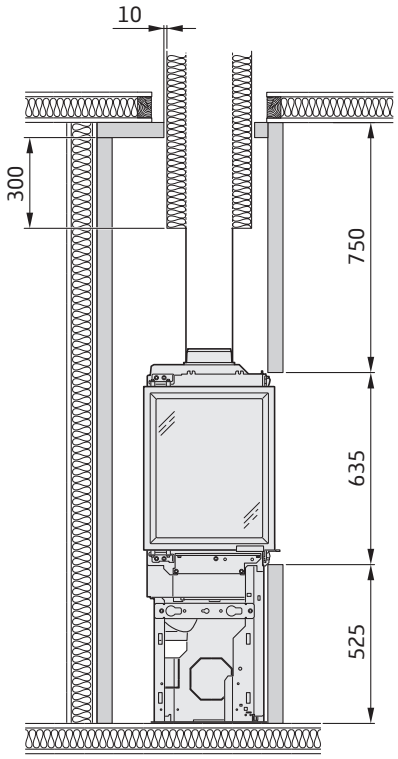

Dies kann ausgeschlossen werden, wenn der dahinterliegende Schornsteinabzug von der zugelassenen Prüfinstanz zertifiziert wurde und einen umfassenden Schutz darstellt.

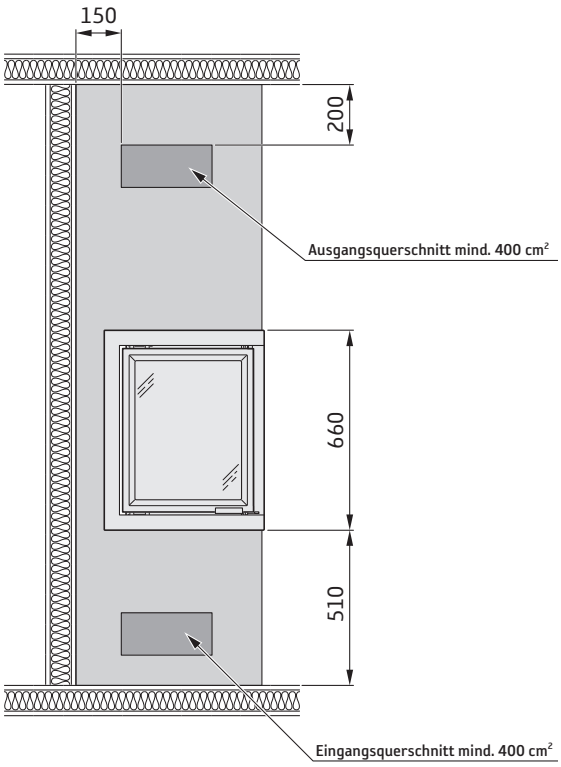

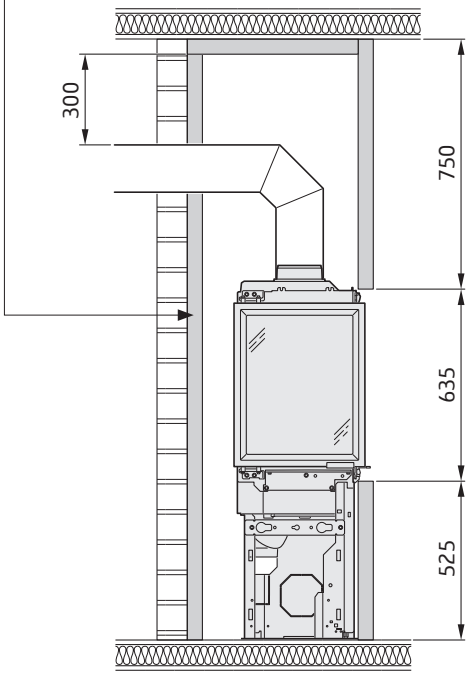

Fakta

4-9 kW

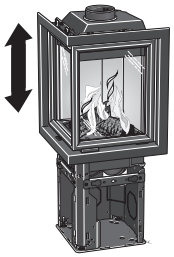

1235 mm

530 mm

530 mm

105 kg

Nominell effekt	6 kW
Virkningsgrad	81,2 %
Røykgasstemperatur i tillkobling ved nominell effekt	337°C
Røykgass-massestrømningen	5,3 g/s
Tetthetsklasse	Type CA
Skorsteinsvekt	Maks. 150 kg

Samsvarer med den europeiske byggevareforordningen 305/2011 og harmonisert standard EN 16510-2-2:2022

Innsatsen blir svært varm

Når innsatsen er i bruk, kan visse flater bli svært varme og forårsake brannskader ved berøring. Vær også oppmerksom på den kraftige varmestrålingen gjennom glasset. Hvis det plasseres brennbart materiale nærmere enn den angitte sikkerhetsavstanden, kan det oppstå brann. Ulmefyring kan føre til gassantennelse og forårsake både materielle skader og personskader.

Montering av fagmann

For at innsatsens funksjon og sikkerhet skal kunne garanteres, anbefaler vi at installeringen foretas av en fagperson. Kontakt en av våre leverandører som kan anbefale egnede montører.

Byggemelding

Anvisningene i disse overordnede instruksene kan være i strid med nasjonale byggeforskrifter. Du bør derfor lese de supplerende anvisningene eller be lokale myndigheter om råd.
Ved installasjon av ildsted og oppføring av skorstein skal det leveres byggemelding til aktuell byggenemnd.
Husägaren står själv ansvarig för att föreskrivna säkerhetskrav är uppfyllda och för att installationen blir inspekterad av en kvalificerad kontrollant.Skorstensfejarmästaren ska informeras om installationen eftersom den medför ändrat sotningsbehov.

Bærende underlag

Kontroller at trebjelkelaget har tilstrekkelig bæreevne for ildstedet med skorstein. Ovnen og skorsteinen kan normalt plasseres på et vanlig trebjelkelag i en enebolig hvis totalvekten ikke overskrider 400 kg.

Gulvplate

På grunn av faren for glør som faller ut, må brennbare gulv beskyttes av en gulvplate. Den skal dekke minst 300 mm foran ildstedet og minst 100 mm på hver side av ildstedet, eller minst 200 mm utenfor hver side av åpningen. Gulvplaten kan for eksempel være av naturstein, betong, metall eller glass.

Sluttbesiktigelse av installasjonen

Det er svært viktig at installasjonen besiktiges av autorisert kontrollør før peisovnen tas i bruk. Les også gjennom "Bruksanvisning for fyring" før ovnen tas i bruk for første gang.

Tilkobling til skorstein

- Innsatsen skal kobles til en skorstein som er dimensjonert for en røykgasstemperatur på minst 400 °C.
- Tilkoblingsstussens diameter måler 150 mm utvendig.
- Vanlig skorsteinstrekk under nominell drift bør være mellom 20-25 Pa ved tilkoblingsstussen. Trekken påvirkes først og fremst av lengden og tverrsnittet på skorsteinen, men også av hvor trykktett den er. Minste anbefalte skorsteinslengde er 3,5 m, og egnet dimensjon på røykkanalen er Ø 130 til Ø 150 mm.
- En røykkanal som har skarpe bøyninger og er trukket horisontalt, reduserer trekken i skorsteinen. Maksimal horisontal røykkanal er 1 meter, forutsatt at den vertikale røykkanallengden er på minst 5 meter.
- Røykkanalen skal kunne feies i hele sin lengde, og feielukene skal være lett tilgjengelige.
- Kontroller nøye at skorsteinen er tett, og at det ikke forekommer lekkasje rundt feieluker og ved rørtilkoblinger.
- Innsatsen oppfyller kravene for tilkobling til delt røykkanal.

Tilførsel av forbrenningsluft

Når en innsats installeres i et rom, øker kravet til lufttilførsel til rommet. Luft kan tilføres indirekte via en ventil i ytterveggen eller via en kanal utenfra som kobles til stussen på innsatsens underside. Mengden luft som går med til forbrenning, er cirka 15 m^3/t.

Tilkoblingsstussen til forbrenningsluften har en ytre diameter på 100 mm.

I oppvarmede rom skal kanalen kondensisoleres med 30 mm mineralull utstyrt med et fuktsperrende ytre lag. Ved gjennomføringen er det viktig å tette rundt røret i veggen (eventuelt gulvet) med tetningsmasse.

Kondensisolert forbrenningsluftslange på 1 meter fås som tilbehør.

Contura forbeholder seg retten til å endre angitte mål og beskrevet fremgangsmåte i denne anvisningen uten særskilt varsel. Den aktuelle utgaven kan lastes ned fra www.contura.eu

Viktige mål

Ci400

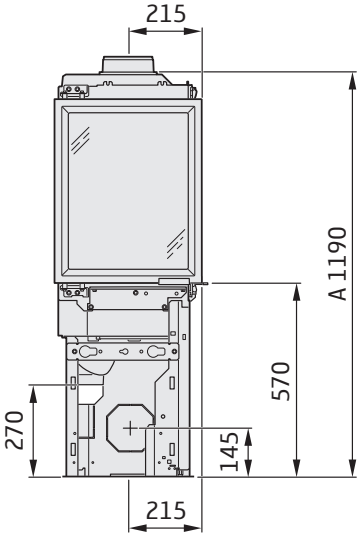

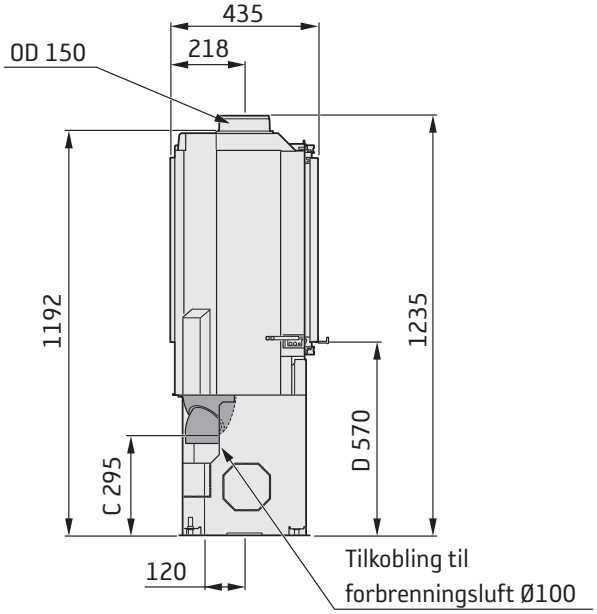

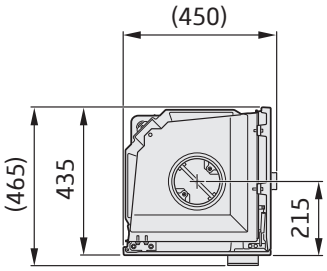

A = høyde fra gulv til skorsteinstilkobling oppover

C = høyde fra gulv til stuss for forbrenningsluft

D = høyde fra gulv til underkant dør

ID (Indre diameter)

OD (Ytre diameter)

Med ramme

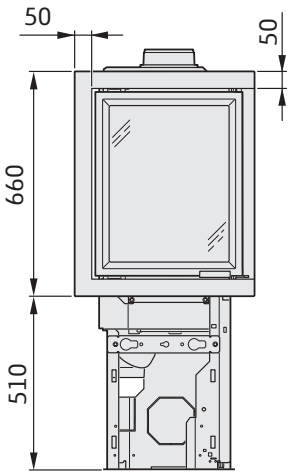

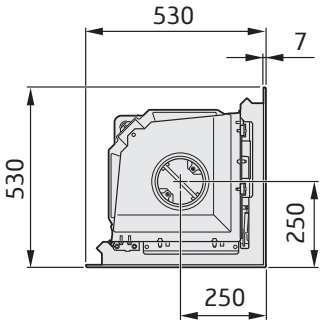

Innbygging av innsats

Ved innbygging av innsatsen skal tilstøtende vegger som ikke er klassifisert som brannmur eller av andre grunner ikke egner seg til varmebelastning, beskyttes av ikke-brennbart byggemateriale i henhold til spesifikasjonene nedenfor.
Samtlige skjøter på det ikke-brennbare byggematerialet skal tettes i henhold til produsentens anbefalinger. Mellomrommet mellom innsatsen og innbyggingen skal ventileres i henhold til spesifikasjonene/ målskissene.
Ved tilkobling til stålskorstein henviser vi til monteringsanvisningen for respektive fabrikat. Ta hensyn til de kravene stålskorsteinen stiller om sikkerhetsavstand til brennbart materiale. Varmestrålingen fra døren er kraftig, og brennbart materiale må derfor ikke plasseres nærmere enn 1 m fra døren. Ved innbygging skal byggematerialet ikke være i direkte kontakt med innsatsen på grunn av innsatsens varmeavgivelse.
Vær oppmerksom på at under og foran innsatsen gjelder byggereglene som er beskrevet i avsnittet "Gulvplate".

Materialkrav

Byggematerialet må ikke være brennbart.
Varmeledningstallet λ må ikke overstige 0,14 W/mK.
Tykkelsen på byggematerialet skal alltid være minst 50 mm.
I de tilfellene hvor byggematerialets isoleringsegenskaper angis som en U-verdi, må denne overstige 1,4 W/ m²K.

Oversikt over egnede materialer:

Lettbetong	**λ = 0,12-0,14**
Vermiculite	**λ = 0,12-0,14**
Kalsiumsilikat	**λ = 0,09**

Konveksjonsluft

Konveksjonsluften ventilerer omrammingen, kjøler ned innsatsen og transporterer varmen ut i rommet. Det effektive tverrsnittsarealet på luftinntak og -uttak må ikke underskride de angitte verdiene.
Luftinntaket skal sitte et sted mellom gulvnivået og opp til nivå med bunnen av innsatsen, på forsiden eller på sidene av innbyggingen.
Luftuttaket skal være plassert over innsatsens høyeste punkt foran eller på sidene av innbyggingen.
Hvis luftinntaket henholdsvis luftuttaket plasseres på sidene, må arealene for venstre henholdsvis høyre side være like store for å sikre at innsatsen får jevn kjøling.
Pass på minimumsavstanden opp til taket.

Konveksjonsluft inn: 400 cm²
Konveksjonsluft ut: 400 cm²

Dersom konveksjonsutslippene er rettet oppover, gjelder følgende:
- innbyggingen skal være frittstående eller plassert mot ikke-brennbar vegg.
- avstanden fra luftutslipp til brennbart tak skal være minst 750 mm.

Service

Pass på at det er tilgang til spjeldhåndtak og motvekt gjennom luker eller ventilasjonsgitter i omrammingen.

Norsk brannmur

Innsatsen er godkjent for å kunne installeres mot norsk brannmur (teglstein, lettbetong). Minste avstand fra veggen til innsatsens bakside, den øvre strålingsplaten, skal være 50 mm.

Innbyggingseksempel

Vegg av brennbart materiale

Vegg av ikke-brennbart materiale, i innbyggingseksempelet består veggen av 50 mm Kalsiumsilikat λ < 0.14 W/mK.

Murskjakt

Overhold alltid de kravene til sikkerhetsavstand til brennbart materiale som stilles for skorsteiner i stål.

Målene er minstemål som ikke må underskrides dersom ikke annet er angitt.

Det skal være minst 1 meters avstand foran ovnen til brennbare bygningsdeler eller innredning.

Målskissene viser kun minste tillatte installasjonsavstand for peisovnen. Ved tilkobling til stålskorstein skal også skorsteinens krav til sikkerhetsavstand følges. Sikkerhetsavstanden fra et uisolert skorsteinsrør til brennbare bygningsdeler skal være minst 300 mm.

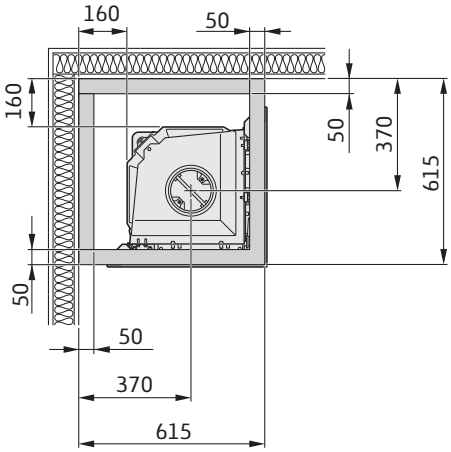

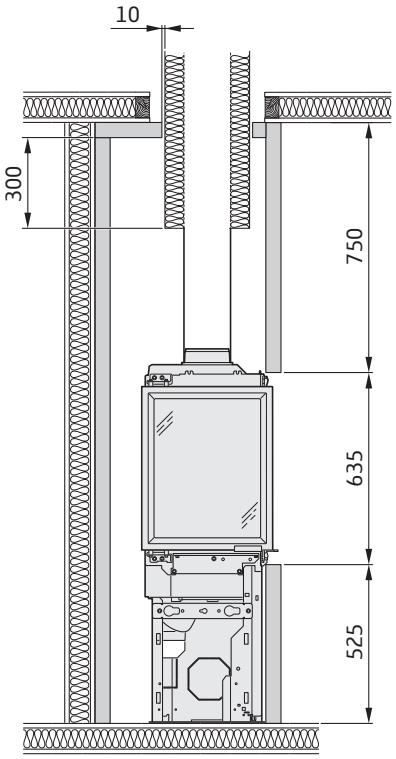

Dette er ikke nødvendig hvis den bakenforliggende muren er godkjent og gir fullgod beskyttelse i følge godkjent kontrollør.

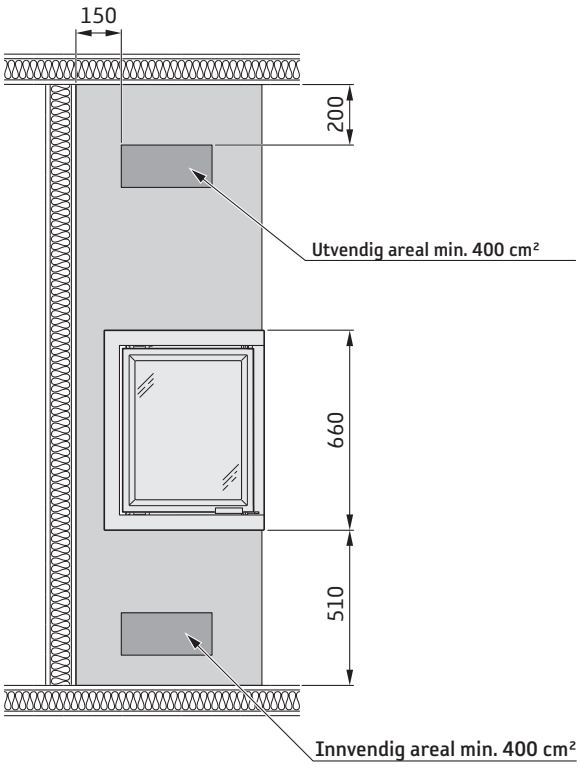

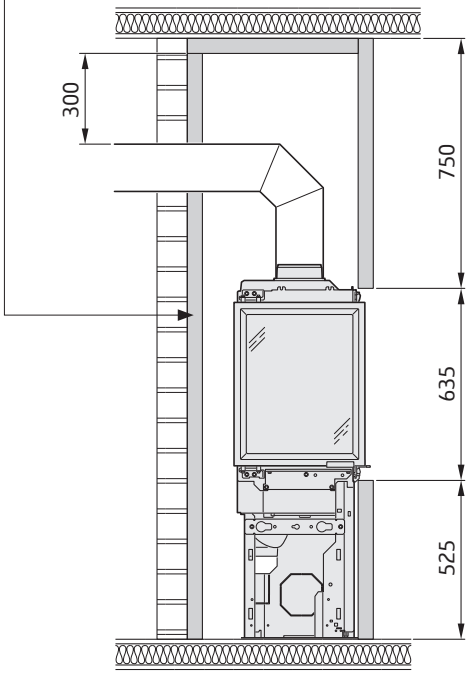

Données Techniques

4-9 kW

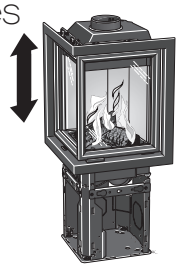

1235 mm

530 mm

530 mm

105 kg

Puissance nominale	6 kW
Taux de rendement	81,2 %
Température des gaz de combustion en liaison avec la puissance nominale	337°C
Débit massique des gaz de combustion	5,3 g/s
Classe d'étanchéité à l'air	Type CA
Poids de la cheminée	Max. 150 kg

Conforme au règlement de l'UE n° 305/2011 pour les produits de construction et norme harmonisée EN 16510-2-2:2022

L'insert peut devenir très chaud

Certaines surfaces de l'insert peuvent devenir très chaudes en cours de fonctionnement et provoquer des brûlures. Faites également attention au fort rayonnement de chaleur diffusé à travers la porte vitrée. Éloignez les matériaux inflammables à une distance de sécurité suffisante. Un feu qui couve peut provoquer une inflammation spontanée des gaz, susceptible d'être à l'origine de blessures et de dégâts matériels.

Installation réalisée par un professionnel

Il est recommandé de faire installer l'insert par un professionnel pour garantir son bon fonctionnement et sa sécurité. Consultez l'un de nos revendeurs qui pourra vous recommander des installateurs agréés.

Déclaration de construction

Ces instructions principales peuvent donner des conseils qui contreviennent aux règlements de construction nationaux. Veuillez vous référer aux instructions complémentaires ou vous renseigner auprès de l'autorité locale compétente pour tout conseil concernant les règlements de construction. L'installation du foyer et la réalisation de la cheminée exigent le dépôt d'une déclaration de construction aux autorités compétentes.
Le propriétaire de l'habitation est personnellement responsable de la conformité aux règlements et aux normes en vigueur. Il lui incombe de faire agréer l'installation par un service d'inspection qualifié. À toutes fins utiles, prévenez également votre ramoneur de l'existence d'une nouvelle installation.

Structure portante

Si le foyer est placé sur un solivage de plancher, assurez-vous que celui-ci présente une capacité porteuse suffisante pour le foyer et le conduit de cheminée. Le foyer et le conduit de cheminée peuvent normalement être installés sur un solivage de plancher standard dans une maison individuelle, à condition que le poids total ne dépasse pas 400 kg.

Plaque de sol

Afin de protéger le sol contre les projections de braises, un sol inflammable doit toujours être protégé par une plaque de sol. Celle-ci doit couvrir une surface de 300 mm devant le foyer et 100 mm de chaque côté, ou une distance supplémentaire de 200 mm de chaque côté de l'ouverture. La plaque de sol peut être constituée par exemple de pierre naturelle, de béton, de métal ou de verre.

Inspection finale de l'installation

Avant de mettre en service le poêle, l'installation doit être inspectée par un ramoneur agréé. Avant d'allumer le feu pour la première fois, bien lire les « Instructions d'allumage et d'utilisation ».

Raccordement à la cheminée

- L'insert doit être raccordé à une cheminée dimensionnée pour une température des fumées de 400°C.
- Le diamètre extérieur du manchon de raccordement est de Ø 150 mm.
- Normalement, le tirage de cheminée pendant le fonctionnement nominal de l'appareil doit être compris entre 20 et 25 Pa à proximité du manchon de raccordement. Le tirage est influencé par la longueur de la cheminée ainsi que par sa section et son étanchéité. La longueur de cheminée minimale recommandée est de 3,5 m et la dimension appropriée du conduit de fumée est de Ø130 à Ø150 mm.
- Un conduit de fumées qui comporte des dévoiements brusques et un appel d'air horizontal aura un tirage réduit. La longueur maximale d'un conduit de cheminée horizontal est d'un mètre, à condition que sa section verticale soit d'au moins 5 m.
- Le conduit de cheminée doit pouvoir être nettoyé sur toute sa longueur et les plaques de ramonage doivent être facilement accessibles.
- Vérifier soigneusement que la cheminée est étanche et qu'il n'y a pas de fuites au niveau des trappes de ramonage et des raccordements.
- L'insert répond aux exigences de raccordement à un conduit de fumée séparé.

Alimentation en air de combustion

Les exigences d'arrivée d'air frais dans une pièce sont plus grandes, lorsqu'un insert y est installé. L'air peut être alimenté de manière indirecte au moyen d'une prise d'air mise en place dans le mur extérieur de la pièce, ou directement par un conduit relié à l'extérieur et raccordé au manchon sur le dessous de l'insert. La combustion consomme environ 15 m^3 par heure.

Le manchon de raccordement de l'air comburant a un diamètre extérieur de 100 mm.

Dans les espaces chauffés, le conduit devra être isolé contre la condensation par de la laine minérale de 30 mm dotée d'une membrane barrière d'humidité. Lors de la mise en œuvre, il est également important de colmater autour du trou à travers le mur (ou le sol) avec du mastic d'étanchéité.

Un flexible de 1 mètre, isolé contre la condensation, pour l'air de combustion, est disponible comme accessoire.

Contura se réserve le droit de modifier sans notification préalable les mesures et les opérations décrites dans les présentes instructions. La dernière édition peut être téléchargée à partir de notre site www.contura.eu

Cotes importantes pour l'installation

Ci400

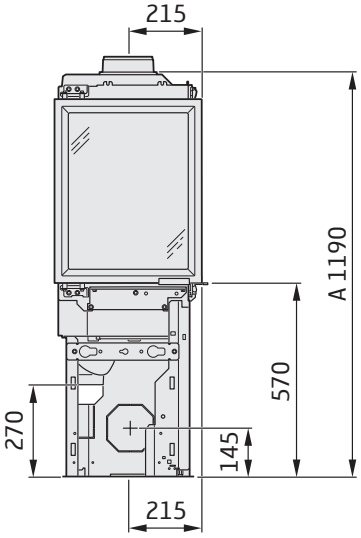

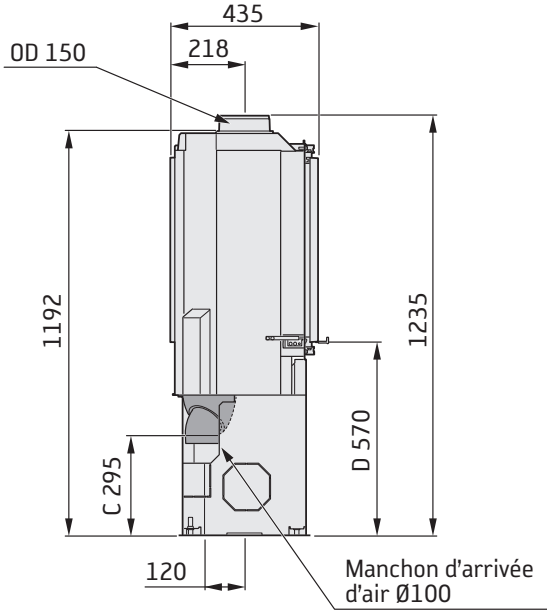

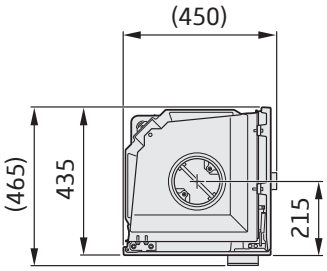

A = hauteur du sol au raccordement de cheminée par le haut

C = hauteur du sol au manchon d'arrivée d'air

D = hauteur du sol au bord inférieur de la porte

ID (Diamètre intérieur)

OD (Diamètre extérieur)

Avec cadre

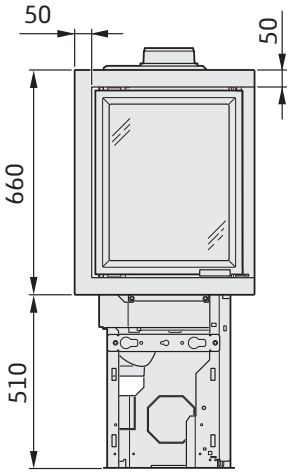

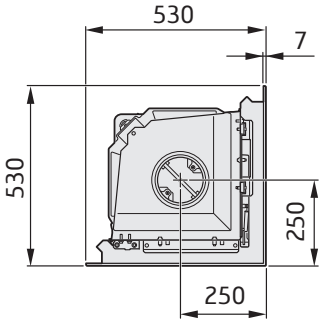

Encastrement de l'insert

Pour l'encastrement de l'insert, les murs concomitants qui ne sont pas classés comme mur pare-feu ou estimés pour d'autres raisons comme inaptes à une charge thermique, devront être protégés par un matériau de construction ininflammable selon les spécifications ci-dessous.
Tous les joints du matériau de construction ininflammable doivent être colmatés selon la méthode préconisée par le fabricant. L'espace entre l'insert et l'encastrement doit être ventilé selon les spécifications/les cotes.
En cas de raccordement une cheminée en acier, prière de consulter les instructions de montage de la cheminée. Veuillez respecter les exigences en matière de distances de sécurité par rapport aux matériaux combustibles, imposées par la cheminée en acier. En raison du puissant rayonnement thermique de la porte, aucun matériau inflammable ne doit être placé à moins de 1 m de celle-ci. Lors de l'encastrement, le matériau de construction ne doit pas être en contact direct avec l'insert en raison de l'expansion thermique de ce dernier.
Notez que les règles de construction pour le dessous et le devant de l'insert sont celles du chapitre « Plaque de sol ».

Exigences relatives aux matériaux

Les matériaux de construction ne doivent pas être combustibles.
Le coefficient de conductivité thermique λ doit être de 0,14 W/mK maximum.
L'épaisseur du matériau de construction doit toujours être d'au moins 50 mm.
Au cas où les propriétés isolantes d'un matériau de construction sont données comme une valeur U, celle-ci ne devra pas être supérieure à 1,4 W/ m²K.

Liste des matériaux appropriés :

Béton cellulaire	**λ = 0,12-0,14**
Vermiculite	**λ = 0,12-0,14**
Silicate de calcium	**λ = 0,09**

Air de convection

L'air de convection ventile l'encadrement, refroidit l'insert et transporte la chaleur dans la pièce. La somme totale de la section transversale effective jusqu'en haut ou en bas ne doit pas être inférieure aux valeurs indiquées. La prise d'air doit se situer quelque part entre le niveau du sol et le niveau du fond de l'insert, à l'avant ou sur les côtés de l'encastrement. La sortie d'air doit être placée au-dessus du point le plus haut de l'insert ou sur les côtés de l'encastrement.
Si la prise d'air frais et la sortie d'évacuation sont placées sur les côtés, les sections de ces deux bouches devront être identiques, afin d'assurer un refroidissement régulier de l'insert.
Respectez la distance minimale jusqu'au plafond.

Air de convection entrant : 400 cm²
Air de convection sortant : 400 cm²

Si les gaz chauds de convection sont orientés vers le haut, observez les points suivants :
- l'encastrement doit être une structure séparée ou être placé contre un mur.
- la distance de la sortie d'air à un plafond inflammable doit être d'au moins 750 mm.

Notez que les règles de construction pour le dessous et le devant de l'insert sont celles du chapitre « Plaque de sol ».

Entretien

Assurer un accès au registre de réglage et aux contrepoids par les portes ou la grille d'aération dans l'habillage.

Exemple d'encastrement

Mur en matériau inflammable

Mur en matériau ininflammable, dans les exemples d'encastrement, les murs sont réalisés en silicate de calcium de 50 mm λ < 0.14 W/mK.

Maçonnerie

Respectez les normes relatives aux distances de sécurité qu'exige une cheminée en acier par rapport aux matériaux inflammables.

Les cotes sont les dimensions minimales à ne pas dépasser, sauf indication contraire.

La distance minimale devant l'ouverture du poêle à un élément de construction ou d'ameublement inflammable doit être de 1 mètre.

Les plans cotés montrent uniquement les distances d'installation minimales pour le poêle. Lors du raccordement à une cheminée, il faudra également tenir compte de la distance de sécurité normative concernant la cheminée. La distance minimale de sécurité entre un conduit de cheminé non isolé et des éléments inflammables de la construction est de 300 mm.

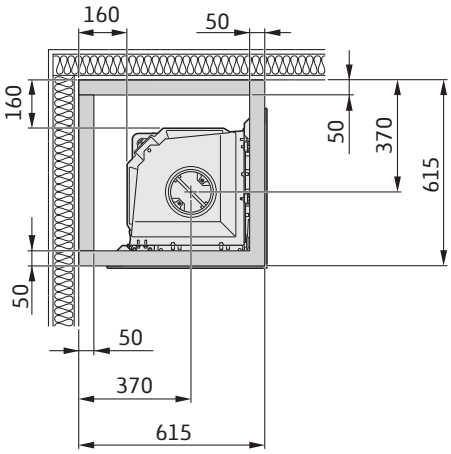

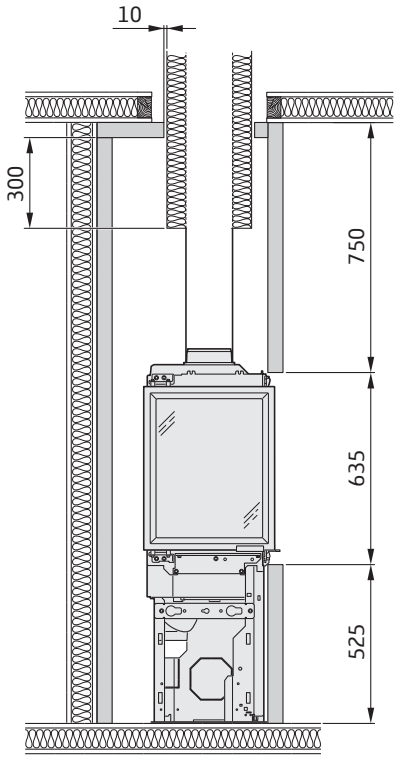

Peut être omis si la cheminée en maçonnerie arrière est approuvée et assure une protection suffisante selon le technicien agréé pour l'inspection.

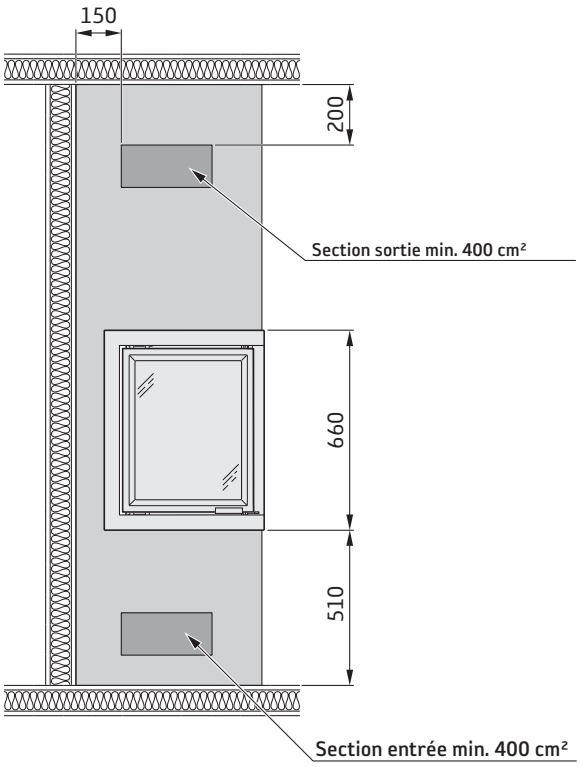

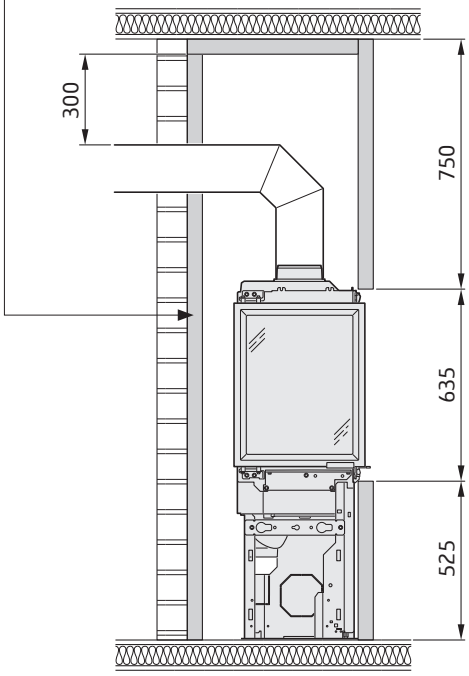

Facts

4-9 kW

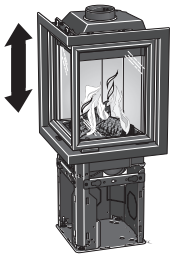

1235 mm

530 mm

530 mm

105 kg

Nominal effect	6 kW
Efficiency	81,2 %
Flue gas temperature in the connection at nominal output	337°C
Flue gas mass flow	5,3 g/s
Air tightness class	Type CA
Load weight of chimney	Max. 150 kg

Complies with EU Regulation No. 305/2011 for construction products and harmonised standard EN 16510-2-2:2022

The insert becomes very hot

Parts of the insert become very hot when it is in use and can cause burns if touched. You should also be careful of the heat that transfers through the door glass. Combustible materials must be kept at the stated safe distance to prevent the risk of fire. A smouldering fire emits gases that can suddenly ignite and cause material damage and personal injury.

Installation by authorised technician

To ensure the function and safety of the insert, we recommend that the installation is carried out by an authorised technician. Contact one of our dealers who can recommend suitable technicians.

Building application

These main instructions may give guidance which would contravene national building regulations. Please refer to supplementary instructions or ask your local authority for advice regarding building regulations.
Before installing a stove or erecting a chimney it is necessary for you to make a building application permission to your local authority. The owner of the house is personally responsible for ensuring compliance with the mandatory safety requirements and must have the installation approved by a qualified inspector. Your local chimney sweep must also be informed about the installation as this will affect the routines for regular chimney-sweeping services.

Structural support

Check that the wood joists are strong enough to bear the weight of the insert and chimney. The insert and chimney can usually be placed on a normal wooden joist in a single occupancy house if the total weight does not exceed 400 kg.

Hearth plate

Due to the risk of falling embers, a flammable floor must be protected by a hearth plate. It must extend 300 mm in front of the stove and 100 mm on each side of the stove, or have a 200 mm extension on each side of the opening. The hearth plate can consist of natural stone, concrete, metal plate or glass.

Final inspection of the installation

It is extremely important that the installation is inspected by an authorised chimney sweep before the stove is used. Also read the "Lighting instructions", before lighting for the first time.

Connection to chimney

- The insert must be connected to chimneys dimensioned for a minimum flue gas temperature of 400°C.
- The external diameter of the connection sleeve is 150 mm.
- Normal chimney draw under nominal operation should be between 20-25 Pa close to the connector. The draft is affected both by the length and area of the chimney, and by how well sealed it is. The recommended minimum flue length is 3.5 m and its diameter should be Ø130 to Ø150 mm.
- A flue with sharp bends and horizontal routing reduces the draught in the chimney. Maximum horizontal flue is 1 m, on the condition that the vertical flue length is at least 5 m.
- It must be possible to sweep the full length of the flue and the soot hatches must be easily accessible.
- Carefully check that the chimney is sealed and that there is no leakage around soot hatches and flue connections.
- The insert meets the requirements for connection to a branched flue pipe.

Supply of combustion air

When a insert is installed in a room, the demand for air supply to the room increases. Air can be provided indirectly via a vent in the outer wall or via a duct from the outside that is connected to the connector on the underneath of the insert. The amount of air needed for combustion is 15 m^3/h.

The connector for the combustion air has an external diameter of 100 mm.

In hot areas, the duct should be insulated with 30 mm mineral wool with a moisture inhibiting outer cover. It is also important to seal around the hole in the wall (or floor) of the lead-in using sealant.

A 1 m length of condensation insulated ducting for combustion air is available as an accessory.

Contura reserves the right to change dimensions and procedures described in these instructions at any time without special notice. The current edition can be downloaded from www.contura.eu

Important dimensions

Ci400

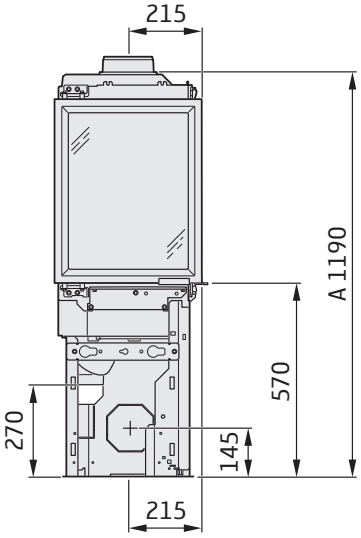

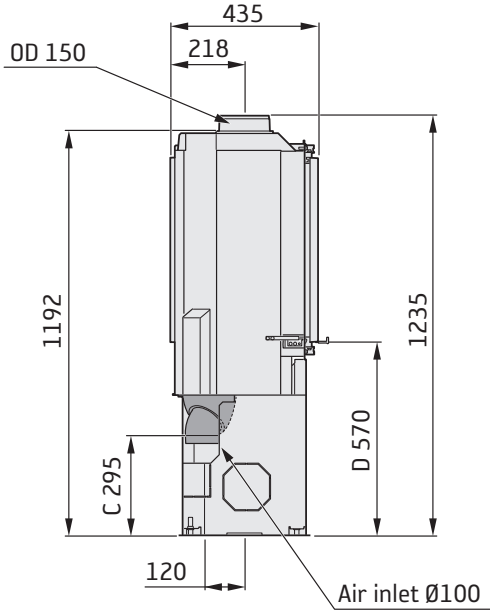

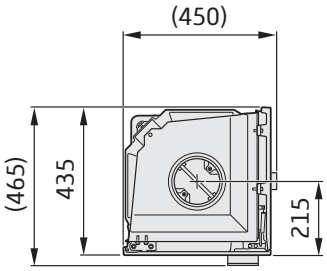

A = height from floor to chimney connection upwards

C = height from floor to air inlet

D = height from floor to lower edge of hatch

ID (Inner diameter)

OD (Outer diameter)

With frame

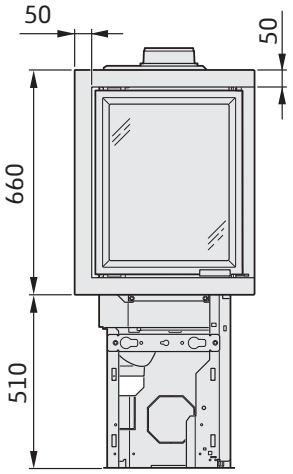

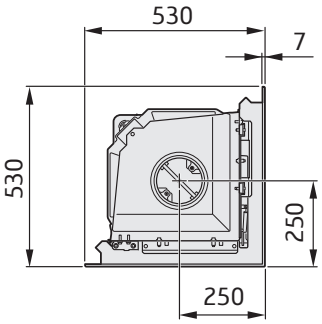

Recessing the insert

When recessing the insert, adjacent walls that are not classed as fire walls, or are considered unsuitable for heat loads must be protected by non-combustible material according to the specification below.
All joints on the non-combustible material must be sealed using the manufacturer's recommended method. The area between the insert and the recess must be ventilated according to the specification/dimension diagrams.
When connecting a steel flue, please refer to the particular manufacturer's installation instructions. Observe the safety distance to combustible material required by the steel flue Heat radiation from the hatch is strong and is why combustible material must not be placed closer than 1 m in front of the hatch. When recessing, building material must not be in direct contact with the insert due to the thermal expansion of the insert.
Note that building regulations apply regarding the area below and in front of the insert, see section "Hearth plate".

Material requirements

The building material must not be combustible.
The thermal conductivity coefficient λ may be a maximum of 0.14 W/mK.
The thickness of the building material must always be at least 50 mm.
In cases where the building material's insulation properties are given as a U-Value, this must be a maximum of 1.4 W/ m²K.

List of suitable materials:

Aerated concrete	**λ = 0,12-0,14**
Vermiculite	**λ = 0,12-0,14**
Calcium silicate	**λ = 0.09**

Convection air

The convection air ventilates the surround, cools the insert and transports the hot air out into the room. The effective cross section area on the air intake and exhaust must not be less than the stated values. The air intake must be positioned somewhere between the floor and the bottom of the insert, at the front or on the sides of the recess. The vent must be positioned above the insert's highest point at the front or to the sides of the recess.
If the air intake respectively the vent is positioned on the sides, the areas for the left respectively right sides must be the same size to ensure the insert is evenly cooled.
Observe the minimum distance up to the ceiling.

Convection air in: 400 cm²
Convection air out: 400 cm²

If the convection outlets are directed upwards the following applies
- the recess must be free-standing or placed against a non-combustible wall.
- the distance from the air outlet to combustible roof must be at least 750 mm.

Service

Access to the damper and counterweight must be ensured via doors or ventilation grilles in the surround.

Recess example

Wall of combustible material

Wall of non-combustible material, made of 50 mm λ < 0.14 W/mK calcium silicate board in the recess example.

Chimney breast

Always observe the safety distances to combustible material required by a steel flue.

The dimensions are the minimum dimensions, unless otherwise stated.

The minimum distance in front of the stove opening to combustible parts of the building or interior decoration must be at least 1 m.

The dimension diagrams only show the minimum permitted installation distances for the stove. When connecting to a steel flue, also note the safety distance requirements of the flue. The safety distance between an uninsulated flue and a combustible part of the building should be at least 450 mm.

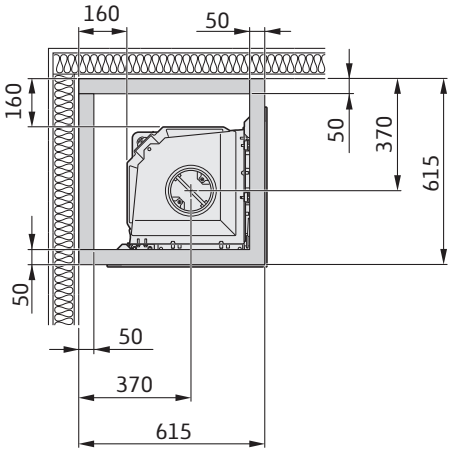

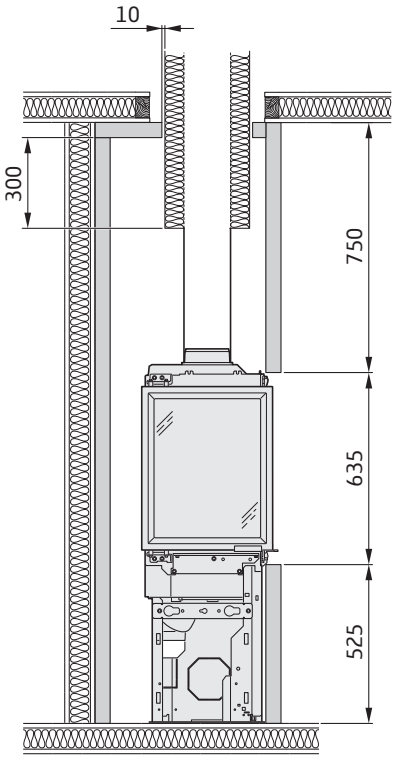

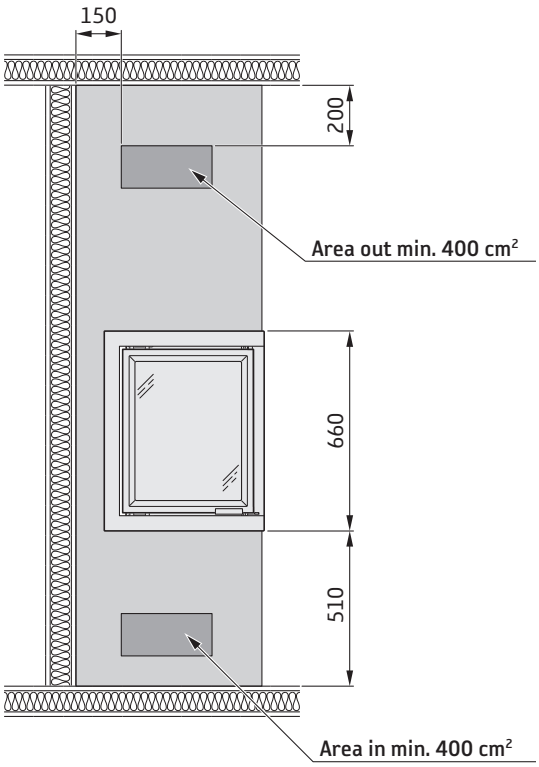

Can be excluded if the chimney breast behind is approved and meets full safety requirements according to the authorized inspection body.

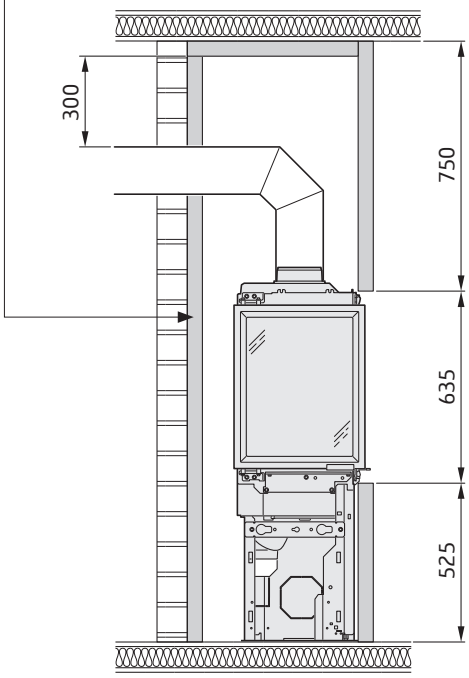

Fakta

4-9 kW

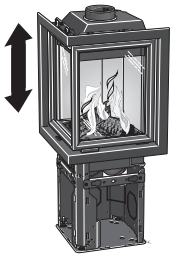

1235 mm

530 mm

530 mm

105 kg

Nominel effekt	6 kW
Virkningsgrad	81,2 %
Røggastemperatur i tilslutning ved nominel effekt	337°C
Røggasmasseflowet	5,3 g/s
Tæthedsklasse	Type CA
Skorstenens vægt	Maks. 150 kg

Overholder EU-forordning nr. 305/2011 for byggeprodukter og harmoniseret standard EN 16510-2-2:2022

Indsatsen bliver meget varm

Under brug bliver visse overflader på indsatsen meget varme og kan medføre forbrændinger ved berøring. Vær også opmærksom på den kraftige varmeudstråling gennem lågeglasset. Hvis der anbringes brændbart materiale nærmere end den angivne sikkerhedsafstand, kan der opstå brand. Hvis brændet kun ulmer, kan det forårsage en eksplosionsagtig antændelse af røggasserne med risiko for såvel materielle skader som personskader.

Professionel installation

For at kunne garantere indsatsens funktion og sikkerhed anbefaler vi, at installationen udføres af en fagmand. Kontakt en af vores forhandlere, som kan anbefale dygtige montører.

Byggeanmeldelse

Disse overordnede instrukser giver eventuelt vejledninger, som kan være i strid med nationale byggeregler. Se venligst supplerende vejledninger, eller bed din lokale myndighed om råd vedrørende reglerne for byggeri. Boligejeren er selv ansvarlig for, at de foreskrevne sikkerhedskrav er opfyldt, og for at monteringen besigtiges af en kvalificeret kontrollant. Skorstensfejeren skal informeres om monteringen, eftersom den medfører ændrede fejningsbehov.

Bærende underlag

Kontroller, at træbjælkelaget har tilstrækkelig bæreevne til en indsats med skorsten. Indsatsen og skorstenen kan normalt placeres på et almindeligt træbjælkelag i et enfamiliehus, hvis totalvægten ikke er over 400 kg.

Gulvplade

På grund af risikoen for at der falder gløder ud, skal et brændbart gulv beskyttes af en gulvplade. Den skal dække 300 mm foran brændeovnen og 150 mm på hver side af brændeovnen. Gulvpladen kan bestå af f.eks. natursten, beton, pladejern eller glas.

Besigtigelse af installationen

Det er meget vigtigt, at installationen besigtiges af en autoriseret skorstensfejer, før brændeovnen tages i brug. Læs endvidere "Fyringsvejledning", før der tændes op første gang.

Tilslutning til skorsten

- Indsatsen skal tilsluttes en skorsten, der er dimensioneret til mindst 400 °C røggastemperatur.
- Tilslutningsstudsens udvendige diameter er 150 mm.
- Normalt skorstenstræk under nominel drift bør være 20-25 Pa i nærheden af tilslutningsstudsen. Trækket påvirkes primært af skorstenens længde og areal, men også af hvor tryktæt den er. Den mindste anbefalede skorstenslængde er 3,5 m, og passende mål på røgkanalen er Ø130 til Ø150 mm.
- En røgkanal med skarpe bøjninger og vandret føring reducerer trækket i skorstenen. Den vandrette røgkanal kan maks. være 1 m, forudsat at den lodrette røgkanallængde er mindst 5 m.
- Røgkanalen skal kunne fejes i hele sin længde, og fejelågerne skal være let tilgængelige.
- Kontroller omhyggeligt, at skorstenen er tæt, og at der ikke er lækager omkring fejelåger og ved rørtilslutninger.
- Indsatsen opfylder tilslutningskravene til delt røgkanal.

Tilførsel af forbrændingsluft

Når der installeres en indsats i et rum, øges kravene til lufttilførsel i rummet. Luften kan tilføres indirekte via en ventil i ydervæggen, eller via en kanal udefra, som tilsluttes studsen på indsatsens underside. Den luftmængde, der bruges til forbrændingen, er ca. 15 m^3/h.

Tilslutningsstudsen til forbrændingsluften har en udvendig diameter på 100 mm.

I opvarmede rum skal kanalen kondensisoleres med 30 mm mineraluld, der er forsynet med et fugtspærrende overfladelag. I gennemføringen er det vigtigt også at tætne rundt om røret i væggen (alternativt gulvet) med tætningsmasse.

Som ekstraudstyr kan der fås en 1 m kondensisoleret forbrændingsluftslange.

Contura forbeholder sig ret til at ændre de oplyste mål og beskrevne fremgangsmåder i denne vejledning uden særskilt varsel. Den aktuelle udgave kan downloades fra www.contura.eu

Vigtige mål

Ci400

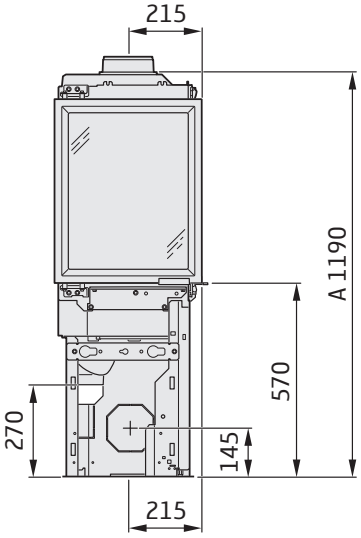

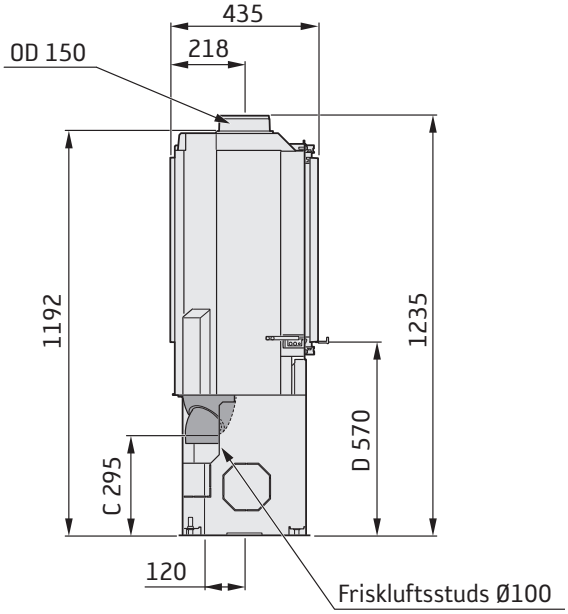

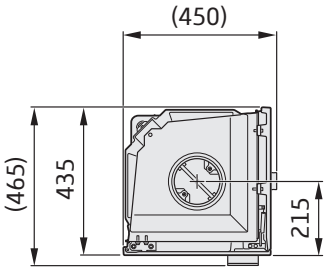

A = Højde fra gulv til skorstenstilslutning opad

C = Højde fra gulv til forbrændingsluftstuds

D = Højde fra gulv til lågens underkant

ID (Indvendig diameter)

OD (Udvendig diameter)

Med ramme

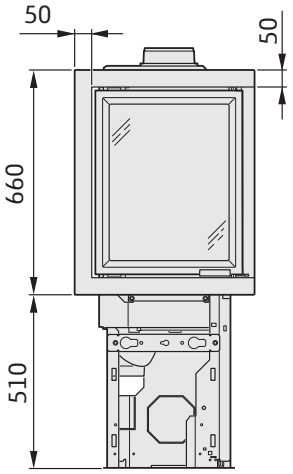

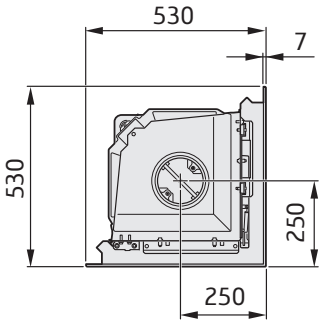

Indbygning af indsats

Ved indbygning af indsatsen skal tilstødende vægge, som ikke klassificeres som brandmur, eller som af andre årsager vurderes som uegnede til varmebelastning, beskyttes af et ikke brændbart bygningsmateriale i henhold til nedenstående specifikation.
Alle samlinger på det ikke brændbare byggemateriale skal tætnes med den metode, producenten har specificeret. Mellemrummet mellem indsatsen og indbygningen skal ventileres i henhold til specifikationen/ målskitserne. Ved tilslutning til stålskorsten henviser vi til det pågældende fabrikats monteringsvejledning. Overhold de krav om sikkerhedsafstand til brændbart materiale, som stilles for stålskorstene. Varmestrålingen fra lågen er stærk, og derfor må der ikke placeres brændbart materiale tættere end 1 m foran lågen. Ved indbygning må indbygningsmaterialet ikke være i direkte kontakt med indsatsen pga. indsatsens varmeudvidelse.
Bemærk, at under og foran indsatsen gælder byggereglerne i henhold til afsnittet "Gulvplade".

Materialekrav

Bygningsmaterialet må ikke være brændbart.
Varmeledningstallet λ må højst være 0,14 W/mK.
Tykkelsen på bygningsmaterialet skal altid være mindst 50 mm.
I de tilfælde, hvor et bygningsmateriales isoleringsegenskaber angives som en U-værdi, må denne højst være 1,4 W/m²K.

Fortegnelse over egnede materialer:

Letbeton	**λ = 0,12-0,14**
Vermiculite	**λ = 0,12-0,14**
Kalciumsilikat	**λ = 0,09**

Konvektionsluft

Konvektionsluften ventilerer omramningen, køler indsatsen og transporterer varmen ud i rummet. Det effektive tværsnitsareal på luftindtag og -udtag må ikke være mindre end de angivne værdier.
Luftindtaget skal sidde et sted mellem gulvniveauet og op til i niveau med indsatsens bund, på forsiden eller på siderne af indbygningen. Luftudtaget skal være placeret over indsatsens højeste punkt, på forsiden eller på siderne af indbygningen.
Hvis luftindtaget eller luftudtaget placeres på siderne, skal arealerne for henholdsvis venstre og højre side være lige store for at sikre, at indsatsen får jævn køling.
Overhold minimumsafstanden op til loftet.

Konvektionsluft ind: 400 cm²
Konvektionsluft ud: 400 cm²

Hvis konvektionsudtaget er rettet opad, gælder følgende
- indbygningen skal være fritstående eller placeret mod ikke-brændbar væg.
- afstanden fra luftudtag til brændbart loft skal være mindst 750 mm.

Service

Adgang til spjældregulering og modvægt skal sikres via låger eller ventilationsgitter i omramningen.

Indbygningseksempel

Væg af brændbart materiale

Væg af ikke brændbart materiale. I indbygningseksemplet består væggen af 50 mm Kalciumsilikat λ < 0.14 W/mK.

Muret skorsten

Overhold altid de krav til sikkerhedsafstand til brændbart materiale, som stilles for stålskorstene.

Målene er minimumsmål, som ikke må underskrides, hvis der ikke oplyses andet.

Der skal være mindst 1 meter foran brændeovnens åbning til brændbare bygningsdele eller indbo.

Målskitserne viser kun den mindst tilladte installationsafstand for brændeovnen. Ved tilslutning til stålskorsten skal skorstenens krav vedr. sikkerhedsafstand også overholdes. Sikkerhedsafstanden fra et uisoleret skorstensrør til brændbare bygningsdele skal være mindst 450 mm.

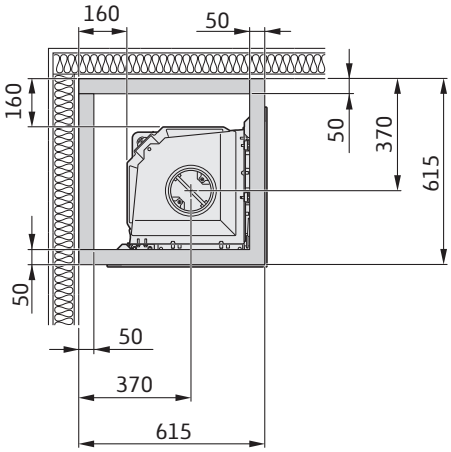

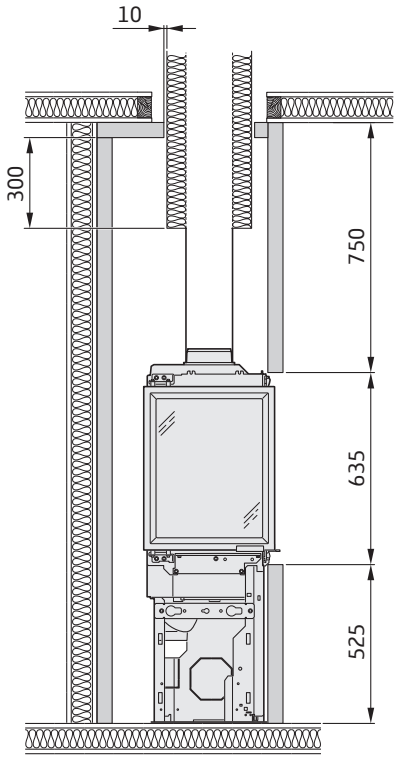

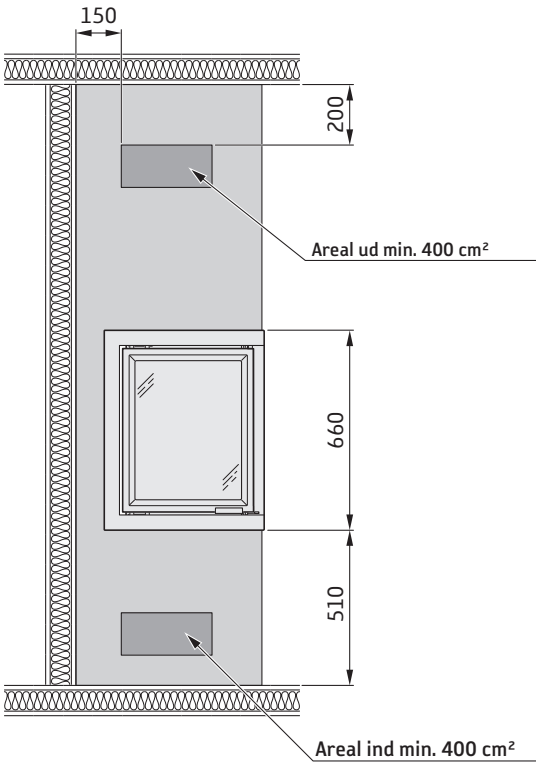

Kan udelades, hvis bagvedliggende muret skorsten er godkendt og udgør en tilstrækkelig beskyttelse i henhold til en autoriseret kontrollant.

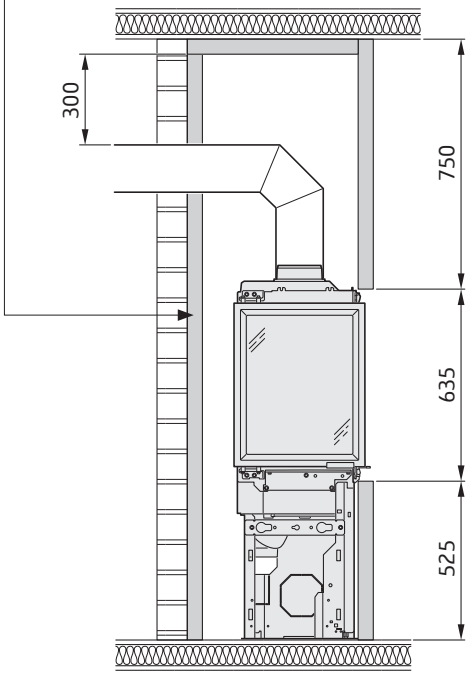

Tiedot

4-9 kW

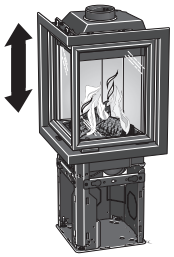

1235 mm

530 mm

530 mm

105 kg

Nimellisteho	6 kW
Hyötysuhde	81,2 %
Savukaasujen lämpötila liitännässä nimellisteholla	337°C
Savukaasumassavirta	5,3 g/s
Tiiviysluokka	Tyyppi CA
Savupiipun paino	Maks. 150 kg

Täyttää EU-asetuksen nro. 305/2011 vaatimukset rakennustuotteiden osalta ja harmonisoidun standardin EN 16510-2-2:2022 vaatimukset.

Takkasydän lämpenee erittäin kuumaksi

Tietyt takkasydämen pinnat kuumenevat lämmityksen aikana ja niiden koskettaminen saattaa aiheuttaa palovammoja. Huomioi myös voimakas lämpösäteily luukun lasin läpi. Tulenaran materiaalin sijoittaminen ilmoitettua turvaetäisyyttä lähemmäksi saattaa aiheuttaa tulipalon. Kytevä palaminen voi aikaansaada nopean kaasupalon sekä aine- ja henkilövahinkoja.

Asennus kannattaa teettää ammattilaisella

Takkasydämen toiminnan ja turvallisuuden varmistamiseksi suosittelemme, että asennus annetaan ammattilaisen tehtäväksi. Ota yhteys jälleenmyyjiimme, jotka voivat suositella sopivia asentajia.

Toimenpidelupa

Nämä ohjeet saattavat olla ristiriidassa Suomen rakentamismääräysten kanssa. Katso täydentävät ohjeet tai kysy paikalliselta rakennusvalvontaviranomaiselta neuvoa rakentamismääräyksiä koskevissa asioissa. Tulisijan asentamiseen ja liittämiseen hormiin on haettava toimenpidelupa paikallisilta rakennusviranomaisilta.
Talon omistaja on itse vastuussa turvavaatimusten täyttämisestä ja asennuksen tarkastuttamisesta alan asiantuntijalla. Asennuksesta on ilmoitettava nuohoojalle, koska nuohoustarve muuttuu.

Kantava alusta

Varmista, että puulattiarakenteen kantavuus on riittävä takkasydämelle ja savupiipulle. Takkasydän ja savupiippu voidaan yleensä asentaa tavalliselle puulattiarakenteelle omakotitalossa, jos kokonaispaino ei ylitä 400 kg.

Eduslaatta

Tulenarka lattia on suojattava eduslaatalla, koska takkaluukusta saattaa lennähtää hehkuvia kekäleitä. Sen tulee ulottua 400 mm takan etupuolelle ja 100 mm takan molemmille sivuille tai 200 mm aukon kummallakin puolella. Eduslaatta voi olla luonnonkiveä, betonia, peltiä tai lasia.

Asennuksen lopputarkastus

Ennen takan käyttöönottoa asennus pitää tarkastuttaa valtuutetulla nuohoojamestarilla. Lue myös tarkoin erilliset lämmitysohjeet ennen kuin alat käyttää takkaa.

Liitäntä savupiippuun

- Takkasydän on liitettävä savupiippuun, joka on mitoitettu vähintään 400 °C savukaasulämpötilalle.
- Liittimen ulkohalkaisija on 150 mm.
- Tavanomaisen käytön aikana savupiipun vedon tulisi olla 20-25 Pa liitännän lähellä. Vetoon vaikuttavat etupäässä savupiipun pituus ja halkaisija, mutta myös sen tiiviys. Savupiipun suositeltu vähimmäispituus on 3,5 metriä ja sopiva savukanavan koko on Ø130–150 mm.
- Vaakasuuntainen ja mutkitteleva savukanava huonontaa vetoa. Savukanavan vaakaosuus saa olla enintään 1 m pituinen edellyttäen, että pystysuuntainen osa on vähintään 5 m pitkä.
- Koko savukanava on pystyttävä nuohoamaan ja nokiluukkujen on oltava helposti avattavissa.
- Tarkasta, että hormi on tiivis ja ettei nokiluukuissa ja putkiliitännöissä ole vuotokohtia.
- Takkasydän täyttää jaetun savuhormin liitäntää koskevat vaatimukset.

Palamisilman tuominen

Takkasydän suurentaa huoneen ilmantarvetta. Ilma voidaan tuoda epäsuorasti ulkoseinässä olevan venttiilin kautta tai suoraan ulkoa tulevan kanavan kautta, joka liitetään takan alasivulla olevaan liittimeen. Palamisilman kulutus on noin 15 m^3/h.

Palamisilmaliitäntäsarjan ulkohalkaisija on 100 mm.

Lämpimissä tiloissa oleva kanava on kondenssieristettävä 30 mm:n vuorivillalla, jonka ulkopintaan asennetaan kosteussulku. Läpivienneissä putken ja seinän (tai lattian) välinen sauma on tiivistettävä tiivistysmassalla.

Lisävarusteena on saatavana 1 metrin mittainen kosteudelta eristetty palamisilmaletku.

Contura pidättää oikeudet tehdä muutoksia tässä ohjeessa annettuihin mittoihin ja menettelyohjeisiin ilman eri ilmoitusta. Uusimman version voi ladata osoitteesta www.contura.eu

Tärkeitä mittoja

Ci400

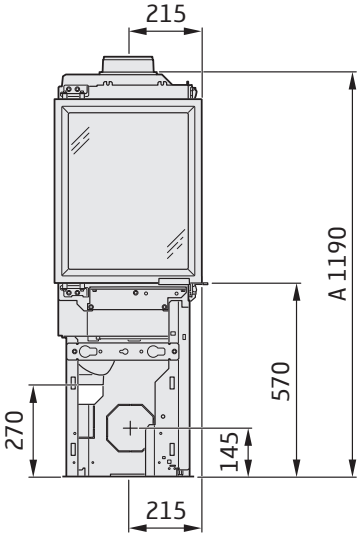

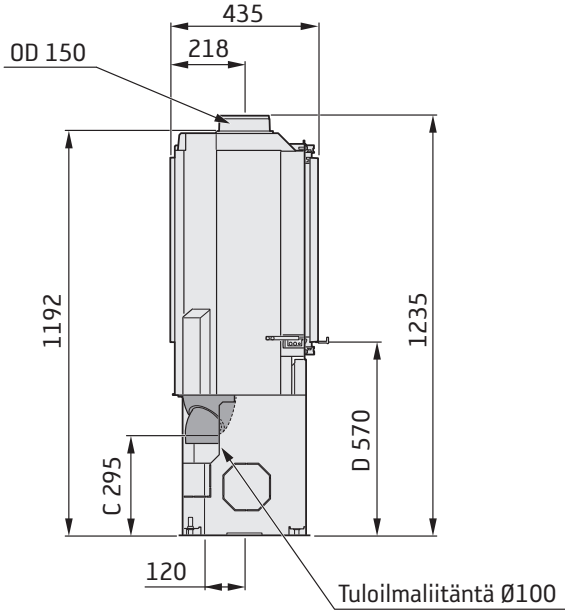

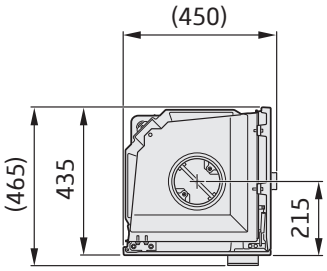

A = korkeus lattiasta kannen savupiippuliitäntään

C = korkeus lattiasta tuloilmaliitäntään

D = korkeus lattiasta luukun alareunaan

ID (Sisähalkaisija)

OD (Ulkohalkaisija)

Kehyksellä

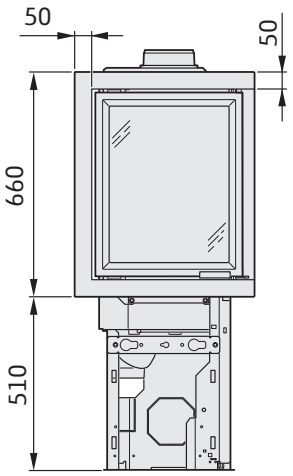

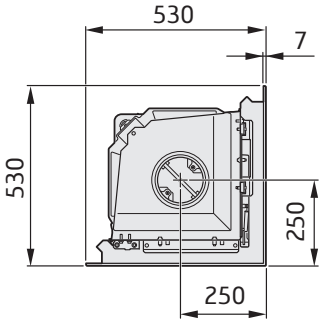

Tulipesän asentaminen

Ympäröivät seinät, joita ei luokitella palomuuriksi tai jotka eivät muusta syystä kestä lämpökuormitusta, pitää suojata palamattomalla materiaalilla alla olevien erittelyjen mukaan.
Kaikki palamattomassa materiaalissa olevat saumat pitää tiivistää valmistajan määräämällä tavalla. Takkasydämen ja kuoren välisen tilan pitää olla tuuletettu erittelyjen/mittapiirrosten mukaan.
Kun takka liitetään terässavupiippuun, katso piippuvalmistajan asennusohjeet. Ota huomioon terässavupiipun vaatima suojaetäisyys tulenarkaan materiaaliin. Luukusta tulee paljon lämpösäteilyä. Siksi luukun edessä ei saa olla tulenarkaa materiaalia alle 1 m etäisyydellä.
Kuoren materiaali ei saa olla välittömässä yhteydessä takkasydämeen sen lämpölaajenemisen vuoksi.
Huomaa, että takkasydämen ala- ja etupuolisia rakenteita koskevat luvun "Eduslaatta" rakentamismääräykset.

Materiaalivaatimukset

Kuoren materiaali ei saa olla tulenarkaa.
Lämmönjohtokyky λ saa olla enintään 0,14 W/mK.
Kuoren paksuuden pitää olla joka kohdasta vähintään 50 mm.
Jos materiaalin eristyskyky ilmaistaan U-arvolla, se saa olla enintään 1,4 W/ m²K.

Sopivat materiaalit:

Kevytbetoni:	**λ = 0,12-0,14**
Vermikuliitti	**λ = 0,12-0,14**
Kalsiumsilikaatti	**λ = 0,09**

Konvektioilma

Konvektioilma tuulettaa kuoren, jäähdyttää takkasydämen ja siirtää lämmön huoneeseen. Ilmanotto- ja poistoaukkojen hyödynnettävä poikkileikkausala ei saa alittaa annettuja arvoja. Ilmanottoaukon pitää olla lattiatason ja takkasydämen pohjan välillä joko edessä tai sivuilla. Ilmanpoistoaukon pitää olla takkasydämen ylimmän pisteen yläpuolella edessä tai sivuilla.
Jos ilmanotto- tai poistoaukko sijoitetaan sivuille, vasemman ja oikean puolen pinta-alojen on oltava yhtä suuret, jotta takkasydän saa tasaisen jäähdytyksen.
Huomioi minimietäisyys kattoon.

Konvektioilma sisään: 400 cm²
Konvektioilma ulos: 400 cm²

Jos konvektioilma-aukot ovat ylöspäin:
- asennuksen pitää olla vapaasti seisova tai palamatonta seinää vasten
- minimietäisyys ilmanpoistoaukosta tulenarkaan kattoon on 750 mm.

Huolto

Palamisilmasäätimeen ja vastapainoon täytyy päästä käsiksi kuoressa olevien luukkujen tai lämminilmaritilöiden kautta.

Esimerkki

Seinä tulenarasta materiaalista

Seinä palamattomasta materiaalista, esimerkissä seinä on 50 mm kalsiumsilikaattilevyä λ < 0.14 W/mK.

Hormi

Ota huomioon terässavupiipun vaatimat suojaetäisyydet tulenarkaan materiaaliin.

Mitat ovat minimimittoja, joita ei saa alittaa ellei toisin ilmoiteta.

Luukun ja tulenaran rakenneosan tai sisustuksen välisen etäisyyden on oltava vähintään 1 m.

Mittapiirroksissa näkyvät vain takan pienimmät sallitut asennusetäisyydet. Terässavupiippuun liitettäessä pitää ottaa huomioon myös savupiipun turvaetäisyysvaatimukset. Minimietäisyys eristämättömästä putkesta tulenarkaan rakenneosaan on 300 mm.

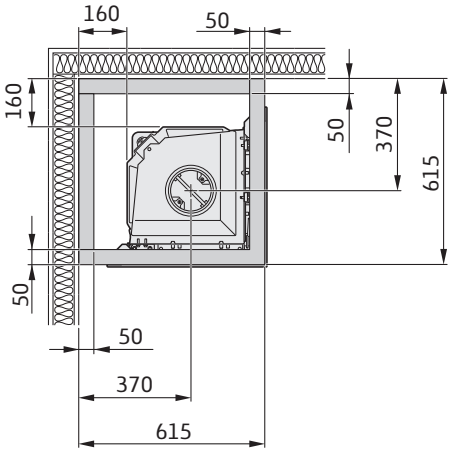

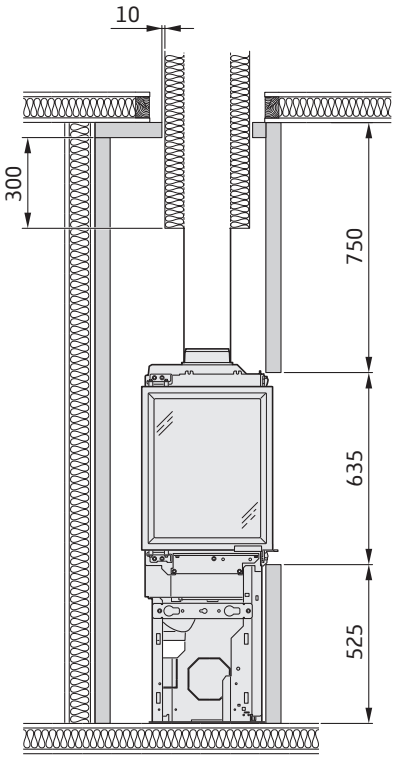

Tämä ei ole välttämätöntä, jos savupiippu on hyväksytty ja muodostaa täydellisen suojan valtuutetun tarkastajan mukaan.

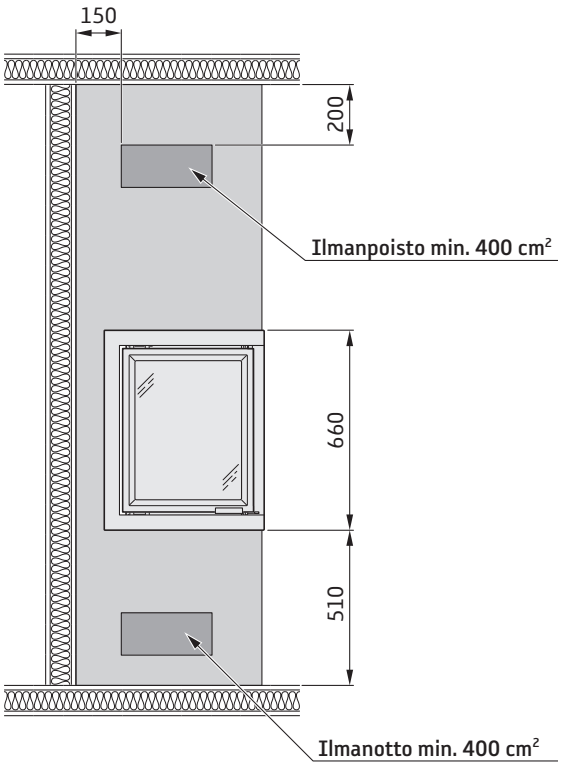

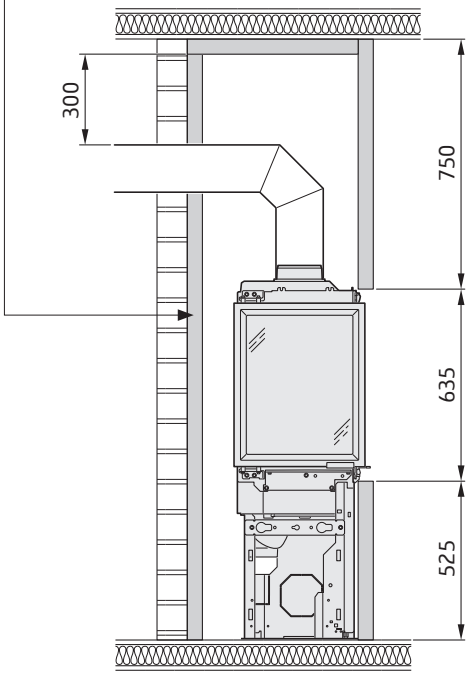

Dati Tecnici

4-9 kW

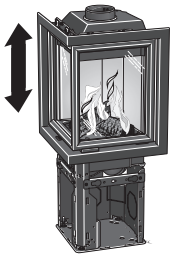

1235 mm

530 mm

530 mm

105 kg

Potenza nominale	6 kW
Livello di efficienza	81,2 %
Temperatura dei fumi nel raccordo con potenza nominale	337°C
Flusso della massa di fumo	5,3 g/s
Classe di tenuta	Tipo CA
Peso della canna fumaria	Max. 150 kg

Conforme al regolamento UE n. 305/2011 per i prodotti da costruzione e alla norma armonizzata EN 16510-2-2:2022

L'inserto diventa molto caldo

Durante il funzionamento, alcune superfici dell'inserto raggiungono temperature molto elevate. Non toccarle per evitare ustioni. Fare inoltre attenzione al forte calore irradiato dal vetro dello sportello. La presenza di materiale infiammabile a una distanza inferiore a quella di sicurezza indicata potrebbe provocare un incendio. Bruciare un quantitativo eccessivo di legna può provocare l'improvviso incendio di gas infiammabili, col rischio di danni a cose e persone.

Montaggio da parte di personale specializzato

Per garantire il corretto funzionamento e la sicurezza dell'inserto, l'installazione dovrebbe essere effettuata da personale specializzato. Per questo consigliamo di rivolgersi ai nostri rivenditori autorizzati.

Permessi

Le presenti istruzioni generali potrebbero fornire indicazioni in contrasto con le leggi nazionali sull'edilizia. Si prega di fare riferimento alle istruzioni specifiche o di rivolgersi alle autorità locali per conoscere le normative vigenti in materia.
Prima di installare una stufa o una canna fumaria è necessario presentare richiesta all'ente locale competente.
Il proprietario dell'abitazione è personalmente responsabile del rispetto delle norme di sicurezza obbligatorie e della certificazione dell'installazione da parte di un tecnico qualificato. Il proprietario dovrà avvalersi di un termotecnico professionista per installazione e per la pulizia della canna fumaria.

Supporto strutturale

Assicurarsi che il pavimento in legno abbia una capacità portante sufficiente per l'inserto e la canna fumaria. L'inserto e la canna fumaria possono normalmente essere installati su un normale pavimento in legno in una casa unifamiliare, purché il peso totale non superi i 400 kg.

Piastra protettiva

A causa del rischio di caduta di braci ardenti, i pavimenti infiammabili devono essere protetti da una piastra protettiva. La piastra deve estendersi per 300 mm davanti al focolare e per 100 mm da ciascun lato del focolare, oppure avere un'estensione di 200 mm da ciascun lato dell'apertura della stufa. La piastra protettiva può essere realizzata in pietra naturale, cemento, acciaio o vetro.

Ispezione finale dell'installazione

È della massima importanza che l'installazione sia controllata dal termotecnico prima della messa in funzione della stufa. Leggere attentamente anche le "Istruzioni di accensione" prima di accendere la stufa per la prima volta.

Collegamento alla canna fumaria

- L'inserto va collegato a una canna fumaria dimensionata per temperature dei fumi di scarico fino a 400°.
- Il raccordo della stufa ha un diametro esterno di 150 mm.
- Il normale tiraggio del camino con funzionamento nominale deve essere compreso tra 20 e 25 Pa vicino al raccordo. Il tiraggio è influenzato sia dalla lunghezza che dalla sezione della canna fumaria e dalla sua tenuta. La lunghezza minima raccomandata per la canna fumaria è 3,5 m e la dimensione corretta del condotto dei fumi è compresa tra Ø130 e Ø150 mm.
- Una canna fumaria con angoli stretti e tratti orizzontali perde capacità di tiraggio. Il tratto orizzontale massimo consigliato per la canna fumaria è 1 m, a condizione che la lunghezza del tratto verticale sia almeno 5 m.
- La canna fumaria deve poter essere ripulita per tutta la sua lunghezza, e le botole di ispezione devono essere facilmente accessibili.
- Controllare attentamente che la canna fumaria sia sigillata e che non vi siano perdite attorno alle botole di ispezione e ai raccordi.
- L'inserto soddisfa i requisiti per il collegamento a una canna fumaria condivisa.

Alimentazione dell'aria di combustione

Quando si installa un inserto in una stanza, aumenta il fabbisogno di aria nella stanza stessa. L'aria di combustione può entrare indirettamente tramite una valvola nella parete che dà sull'esterno, oppure tramite un condotto esterno collegato al raccordo sotto l'inserto. La quantità di aria consumata dalla combustione è circa 15 m³/h

Il raccordo dell'aria di combustione ha un diametro esterno di 100 mm.

Negli ambienti riscaldati il condotto deve essere isolato contro la condensa con 30 mm di lana di roccia, ricoperta all'esterno da un inibitore di umidità. Per l'installazione è importante inoltre che l'imbocco del tubo nella parete (o nel pavimento) sia sigillato con mastice per giunzioni.

Come accessorio è disponibile un condotto anticondensa della lunghezza di 1 m per approvvigionamento del l'aria di combustione.

Contura si riserva il diritto di modificare senza preavviso le dimensioni indicate e le procedure descritte nelle presenti istruzioni. La versione più recente può essere scaricata da www.contura.eu

Dimensioni importanti

Ci400

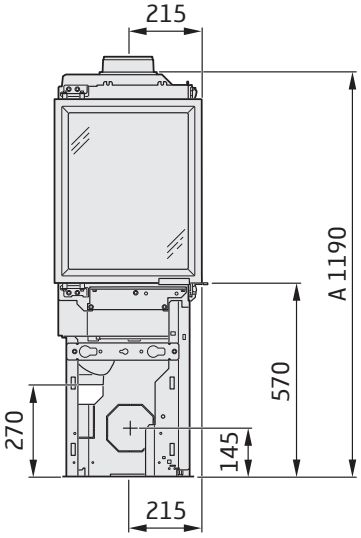

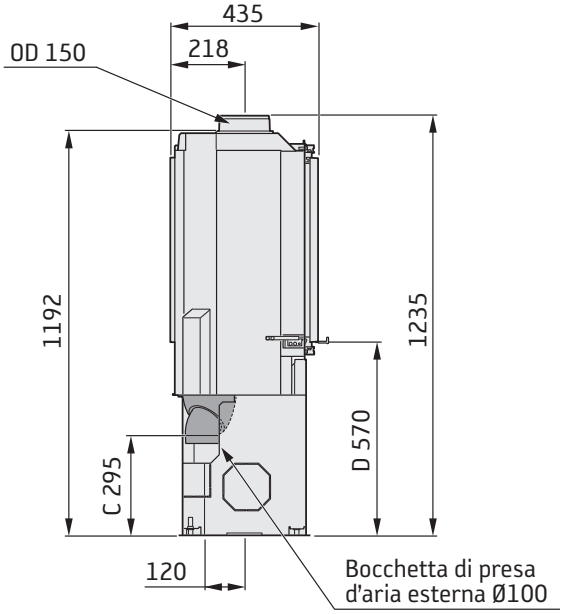

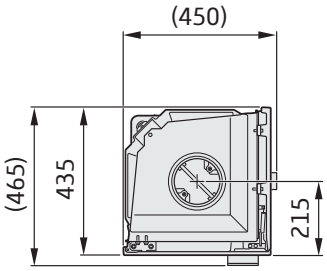

A = altezza dal pavimento al collegamento alla canna fumaria dal piano della stufa

C = altezza dal pavimento alla bocchetta della presa d'aria

D = altezza dal pavimento al bordo inferiore dello sportello

ID (Diametro interno)

OD (Diametro esterno)

Con cornice

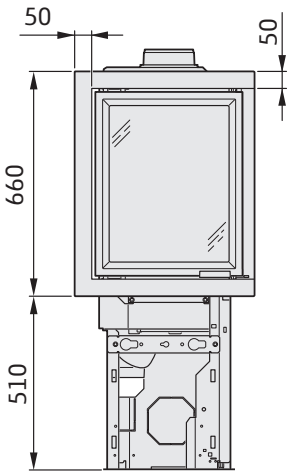

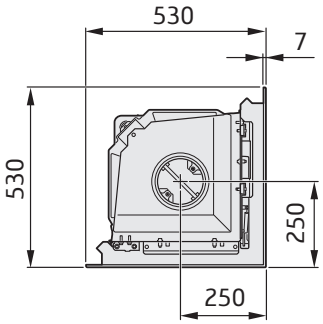

Rivestimento dell'inserto

Per montare il rivestimento dell'inserto, tutte le pareti limitrofe non classificate come ignifughe o che per altri motivi sono considerate non idonee a sostenere un carico termico elevato, vanno protette con materiale non infiammabile secondo le specifiche sotto.
Tutte le staffe del materiale edile ignifugo vanno sigillate secondo il metodo indicato dal costruttore. Lo spazio tra l'inserto e il rivestimento va ventilato secondo le specifiche/i disegni dimensionali.

In caso di collegamento a una canna fumaria in acciaio, fare riferimento alle istruzioni di montaggio fornite dal costruttore della canna fumaria. Rispettare le distanze di sicurezza tra i materiali infiammabili e la canna fumaria in acciaio. Lo sportello irradia un forte calore: non lasciare materiale infiammabile a meno di 1 m dallo sportello. Montando il rivestimento, il materiale edile non deve essere a contatto diretto dell'inserto, a causa della sua dilatazione per il calore.
Notare che sotto e davanti all'inserto si applicano le regole di montaggio riportate nella sezione "Focolare".

Requisiti per il materiale

Il materiale edile usato non deve essere infiammabile.
La conduttività termica λ deve essere max 0,14 W/mK.
Lo spessore del materiale edile deve essere min. 50 mm.
In caso le caratteristiche isolanti del materiale edile siano espresse come valore U, questo valore deve essere
max 1,4 W/ m²K.

Lista di materiali adatti:

Calcestruzzo aerato	**λ = 0,12-0,14**
Vermiculite	**λ = 0,12-0,14**
Mattoni silico-calcarei	**λ = 0,09**

Aria di convezione

L'aria di convezione effettua la ventilazione del rivestimento, raffredda l'inserto e soffia l'aria calda nella stanza. La sezione effettiva della presa d'aria e dello scarico non può essere inferiore ai valori indicati. La presa d'aria va posta tra il livello del pavimento e il bordo inferiore dell'inserto, davanti o sui lati del rivestimento. La ventola dell'aria va posizionata sopra il bordo superiore dell'inserto, davanti o sui lati del rivestimento.
Se la presa dell'aria e la ventola sono collocate sui fianchi, per garantire un raffreddamento equilibrato dell'inserto le aree rispettivamente sul lato sinistro e destro devono avere uguale dimensione.
Osservare la distanza minima al soffitto.

Aria di convezione, ingresso: 400 cm²
Aria di convezione, uscita: 400 cm²

Se l'uscita dell'aria di convezione è rivolta in alto, applicare quanto segue:
- il rivestimento deve essere indipendente o appoggiato a una parete ignifuga.
- la distanza dall'uscita dell'aria a un soffitto infiammabile deve essere min 750 mm.

Assistenza

Garantire sempre l'accesso alla regolazione dell'aria e al contrappeso, con sportelli o griglie di ventilazione nel rivestimento.

Esempi di rivestimento

Parete in materiale infiammabile

Parete in materiale ignifugo, nell'esempio di rivestimento la parete è in silicato di calcio da 50 mm λ < 0.14 W/mK.

Muro di mattoni

Rispettare sempre le distanze di sicurezza tra i materiali infiammabili e la canna fumaria in acciaio.

Le dimensioni indicate sono le dimensioni minime consentite, se non diversamente indicato.

La distanza minima tra l'apertura della stufa e le parti infiammabili dell'edificio oppure gli arredi deve essere di almeno 1 metro.

I disegni dimensionali indicano solamente la distanza minima consentita per il montaggio della stufa. Per il collegamento alla canna fumaria in acciaio, si dovranno tenere in considerazione anche i requisiti sulla distanza di sicurezza imposti per la canna fumaria. La distanza di sicurezza dal tubo della canna fumaria privo di isolamento alle parti infiammabili dell'edificio è di almeno 300 mm.

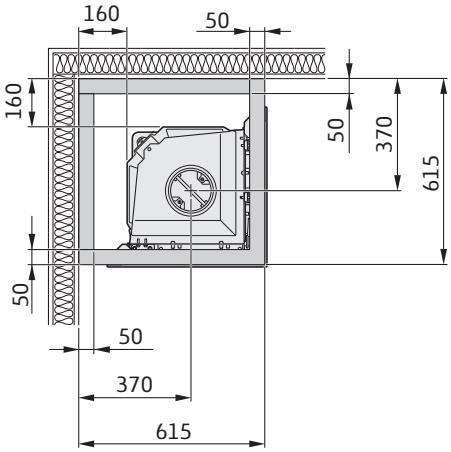

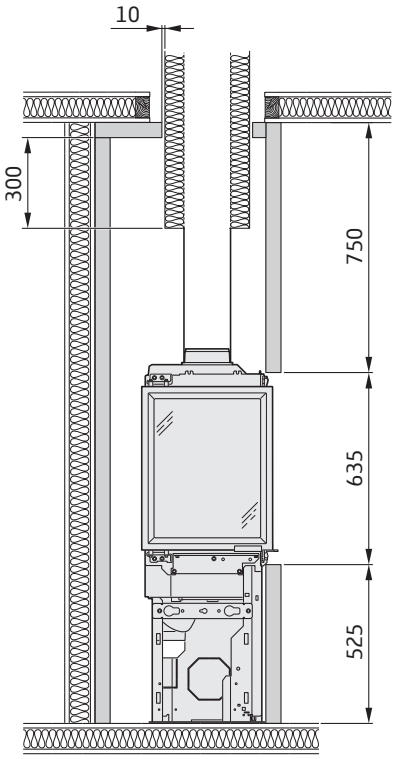

Si può evitare se il muro posteriore è approvato e costituisce un valido schermo, secondo un termotecnico autorizzato.

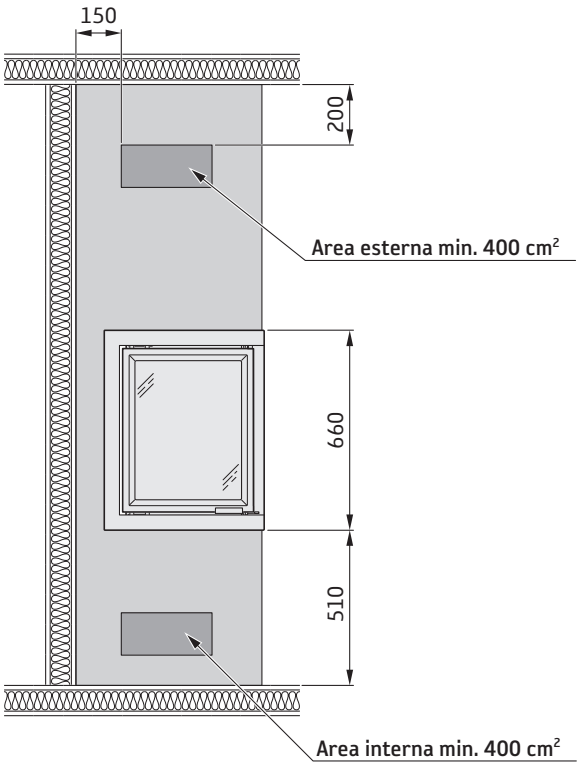

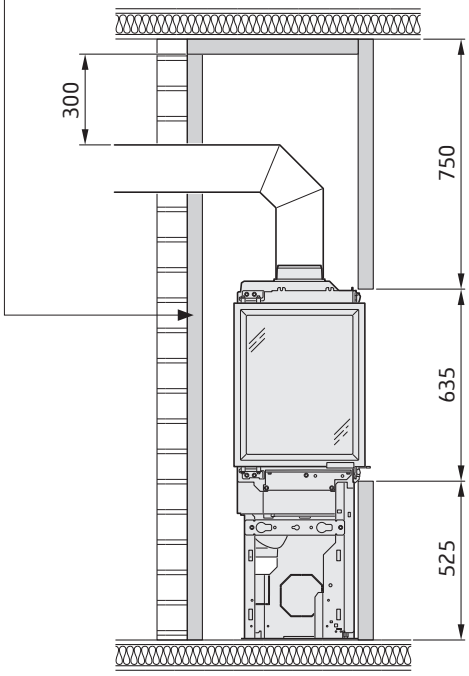

Gegevens

4-9 kW

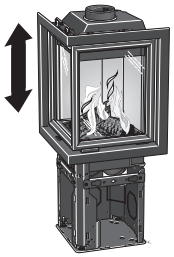

1235 mm

530 mm

530 mm

105 kg

Nominaal vermogen	6 kW
Rendement	81,2 %
Rookgastemperatuur in aansluiting bij nominaal vermogen	337°C
Rookgasmassastroom	5,3 g/s
Dichtheidsklasse	Type CA
Gewicht schoorsteen	Max. 150 kg

In overeenstemming met EU-verordening 305/2011 voor bouwproducten en geharmoniseerde norm EN 16510-2-2:2022

De inzet wordt zeer heet

Als de inzet in gebruik is, worden bepaalde oppervlakken zeer heet en bij aanraking kunnen deze brandwonden veroorzaken. Let ook op de sterke warmtestraling door het deurglas. Als brandbaar materiaal binnen de vermelde veiligheidsafstand wordt geplaatst, kan dit tot brand leiden. Smeulend hout kan tot een snelle gasontbranding en daardoor materiële schade en persoonlijk letsel leiden.

Montage door vakman

Om de werking en veiligheid van de inzet te kunnen garanderen, raden wij aan de inzet door een vakman te laten installeren. Neem contact op met een van onze dealers. Zij kunnen een geschikte vakman aanraden.

Bouwmelding

De aanbevelingen in deze hoofdinstructies kunnen in strijd zijn met de nationale bouwvoorschriften. Raadpleeg de aanvullende instructies of neem voor advies over bouwvoorschriften contact op met de dienst bouw en woningtoezicht in uw woonplaats. Voor de installatie van een stookplaats en het opzetten van een schoorsteen moet een bouwmelding worden ingediend bij de betreffende commissie voor bouw- en woningtoezicht.
De huiseigenaar dient er zelf op toe te zien dat aan de voorgeschreven veiligheidseisen wordt voldaan en dat de installatie wordt geïnspecteerd door een bevoegd controleur. De meester-schoorsteenveger dient te worden geïnformeerd over de installatie, aangezien deze veranderingen met zich meebrengt voor het vegen van de schoorsteen.

Dragende ondergrond

Controleer of de houten draagbalken voldoende draagkracht hebben voor de inzethaard en de schoorsteen. De inzethaard en de schoorsteen kunnen normaal gesproken op houten draagbalken in een eengezinswoning worden geplaatst, mits het totale gewicht niet meer dan 400 kg bedraagt.

Onbrandbare ondergrond

Vanwege de kans op vonken moet een brandbare vloer worden beschermd met een onbrandbare vloerplaat. Deze moet doorlopen tot 300 mm vóór de kachel en tot 100 mm langs elke zijde van de kachel dan wel 200 mm extra doorlopen aan elke zijde van de opening. De vloerplaat kan bijvoorbeeld zijn gemaakt van natuursteen, beton, staal of glas.

Eindinspectie van de installatie

Het is heel belangrijk dat de installatie door een bevoegde meester-schoorsteenveger wordt nagekeken, voordat de kachel in gebruik wordt genomen. Lees voorafgaand aan de eerste keer stoken de “Gebruiksaanwijzing voor stoken”.

Op schoorsteen aansluiten

- De inzet moet worden aangesloten op een schoorsteen die bestand is tegen een rookgastemperatuur van minimaal 400°C.
- Het koppelstuk heeft een buitendiameter van 150 mm.
- De normale schoorsteentrek tijdens nominaal gebruik moet liggen tussen de 20-25 Pa bij het koppelstuk. De trek wordt met name beïnvloed door de lengte en diameter van de schoorsteen, maar ook door de drukdichtheid ervan. De kortste aanbevolen schoorsteenlengte is 3,5 m en een geschikte diameter van het rookkanaal is Ø130 tot Ø150 mm.
- Een rookkanaal met scherpe bochten en horizontale delen vermindert de trek in de schoorsteen. Als de verticale rookkanaallengte minimaal 5 m is, geldt voor het horizontale rookkanaal een maximum van 1 m.
- Het rookkanaal moet over de gehele lengte geveegd kunnen worden en de veegluiken moeten gemakkelijk bereikbaar zijn.
- Controleer zorgvuldig of de schoorsteen goed dicht is en of er geen lekkage voorkomt rond veegluiken en bij pijpaansluitingen.
- De inzet voldoet aan de eisen voor aansluiting op een gedeeld rookkanaal.

Aanvoer van verbrandingslucht

Als in een ruimte een inzethaard wordt geïnstalleerd, is er meer luchttoevoer naar de ruimte nodig. Lucht kan indirect worden aangevoerd via een klep in de buitenmuur of via een kanaal van buitenaf, dat op het koppelstuk aan de onderkant van de inzethaard is aangesloten. De hoeveelheid verbrandingslucht is ca. 15 m^3/u.

Het koppelstuk voor de verbrandingslucht heeft een buitendiameter van 100 mm.

In verwarmde ruimten moet het kanaal tegen condens worden beschermd door isolatie met 30 mm steenwol voorzien van een vochtwerende laag. Daarnaast moet de ruimte tussen pijp en muur (c.q. vloer) bij de doorvoer worden afgedicht met afdichtmiddel.

Als accessoire is een 1 m lange verbrandingsluchtslang met condensisolatie verkrijgbaar.

Contura behoudt zich het recht voor zonder voorafgaande kennisgeving vermelde maten en beschreven methoden te wijzigen. De actuele uitgave kan worden gedownload op www.contura.eu

Belangrijke afmetingen

Ci400

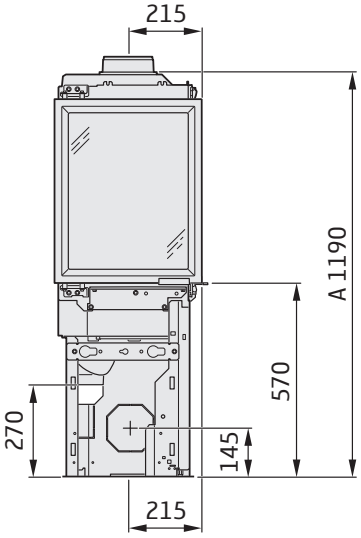

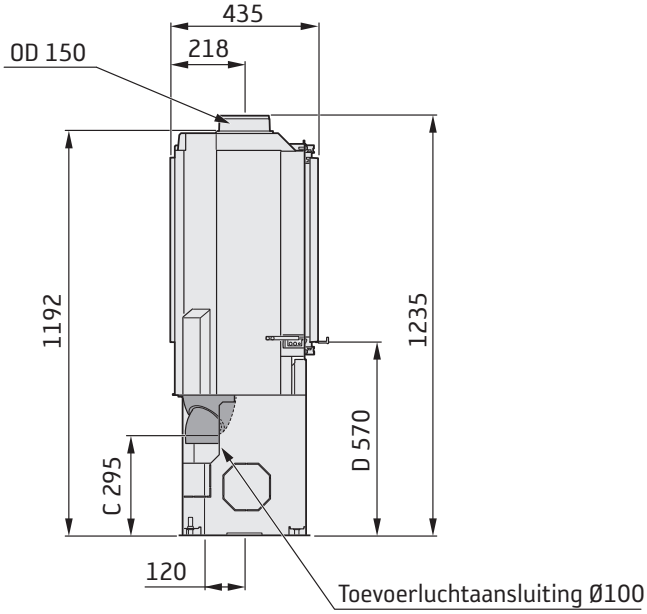

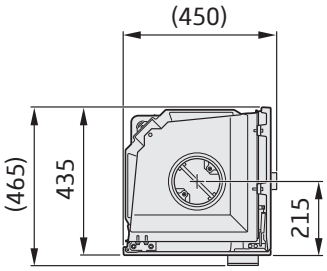

A = hoogte van vloer tot schoorsteenaansluiting, boven

C = hoogte van vloer tot toevoerluchtaansluiting

D = hoogte van vloer tot onderkant deur

ID (Binnendiameter)

OD (Buitendiameter)

Met kader

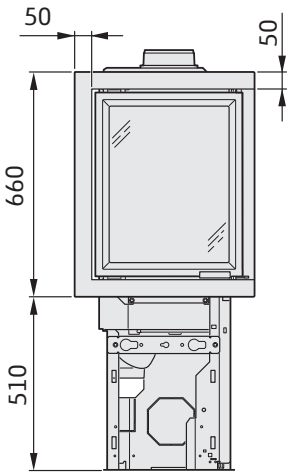

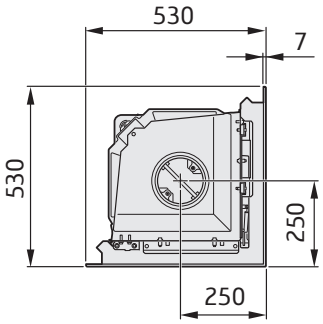

Inzet inbouwen

Bij inbouw van de inzet moeten aangrenzende wanden, die niet als brandmuur zijn geclassificeerd of om een andere reden als ongeschikt voor warmtebelasting worden beoordeeld, door onbrandbaar bouwmateriaal worden beschermd. Zie de onderstaande specificatie.
Alle verbindingen in het onbrandbare bouwmateriaal moeten worden afgedicht met een door de fabrikant goedgekeurde methode. De ruimte tussen de inzet en de inbouw moet worden geventileerd volgens de specificatie/maatschetsen.

Zie voor een aansluiting op een stalen schoorsteen de montage-instructies voor het resp. merk. Houd u aan de geldende eisen wat betreft de stalen schoorsteen t.a.v. de veiligheidsafstand tot brandbare materialen. De warmtestraling door de deur is sterk en daarom mag er geen brandbaar materiaal dichter dan 1 m vóór de deur worden geplaatst. Bij inbouwen mag het bouwmateriaal niet direct in contact komen met de inzet. Dit heeft met de expansie van de inzet door warmte te maken.
Let erop dat onder en vóór de inzet de bouwregels gelden die onder “Onbrandbare ondergrond” staan.

Materiaaleisen

Het bouwmateriaal mag niet brandbaar zijn.
De warmtegeleiding λ mag maximaal 0,14 W/mK zijn.
Het bouwmateriaal moet altijd een minimale dikte van 50 mm hebben.
Als de isolatie-eigenschappen van het bouwmateriaal als een U-waarde staan vermeld, mag deze maximaal 1,4 W/m²K zijn.

Lijst van geschikte materialen:

Gasbeton	**λ = 0,12-0,14**
Vermiculiet	**λ = 0,12-0,14**
Calciumsilicaat	**λ = 0,09**

Convectielucht

De convectielucht ventileert de omlijsting, koelt de inzet en brengt de warmte in de ruimte. De effectieve dwarsdoorsnede van de luchtinlaat en luchtuitlaat mag niet onder de vermelde waarden komen. De luchtinlaat moet ergens tussen het vloerniveau en de bodem van de inzet zitten, aan de voorzijde of aan de zijkanten van de inbouw. De luchtuitlaat moet boven het hoogste punt van de inzet zijn geplaatst, aan de voorzijde of aan de zijkanten van de inbouw.
Als de luchtinlaat of -uitlaat aan de zijkanten wordt geplaatst, moeten de oppervlakken aan de linker- en rechterkant even groot zijn om te garanderen dat de inzet gelijkmatig wordt gekoeld.
Let op de minimale afstand tot het plafond.

Convectielucht in: 400 cm²
Convectielucht uit: 400 cm²

Als de convectie-uitlaat omhoog is gericht, geldt het volgende:
- de inbouw moet vrijstaand zijn of tegen een onbrandbare muur worden geplaatst.
- de afstand van de luchtuitlaat tot het brandbare plafond moet min. 750 mm zijn.

Serviceonderhoud

De klepregeling en het contragewicht moeten bereikbaar blijven via luiken of ventilatieroosters in de omlijsting.

Inbouwvoorbeeld

Muur van brandbaar materiaal

Muur van onbrandbaar materiaal. In het inbouwvoorbeeld bestaat de muur uit 50 mm calciumsilicaatplaat λ < 0.14 W/mK.

Gemetselde schoorsteen

Houd u aan de geldende eisen wat betreft de stalen schoorsteen t.a.v. de veiligheidsafstand tot brandbaar materiaal.

De maten zijn minimale maten die moeten worden gevolgd, tenzij anders vermeld.

De afstand vóór de kachelopening tot aan brandbare bouwdelen of inrichting dient minimaal 1 m te bedragen.

Op de maatschetsen worden alleen de minimaal toegestane installatieafstanden voor de kachel aangegeven. Bij aansluiting op een stalen schoorsteen moeten ook de eisen met betrekking tot veiligheidsafstanden voor de schoorsteen in acht worden genomen. De veiligheidsafstand tussen een ongeïsoleerde schoorsteenpijp en brandbare bouwdelen moet minimaal 300 mm bedragen.

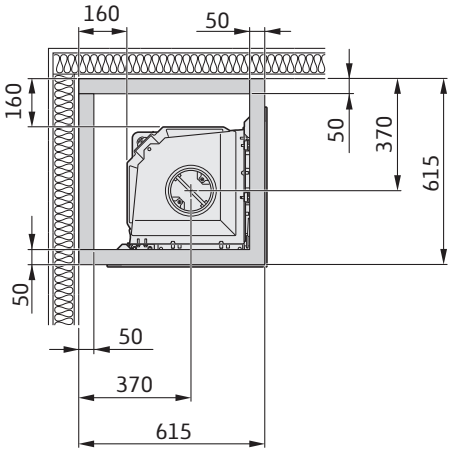

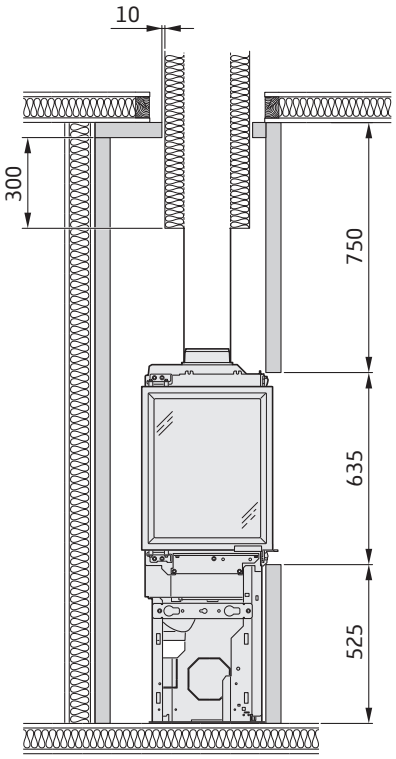

Kan worden uitgesloten als de achterliggende gemetselde schoorsteen volgens een bevoegd inspecteur is goedgekeurd en volledige bescherming biedt.

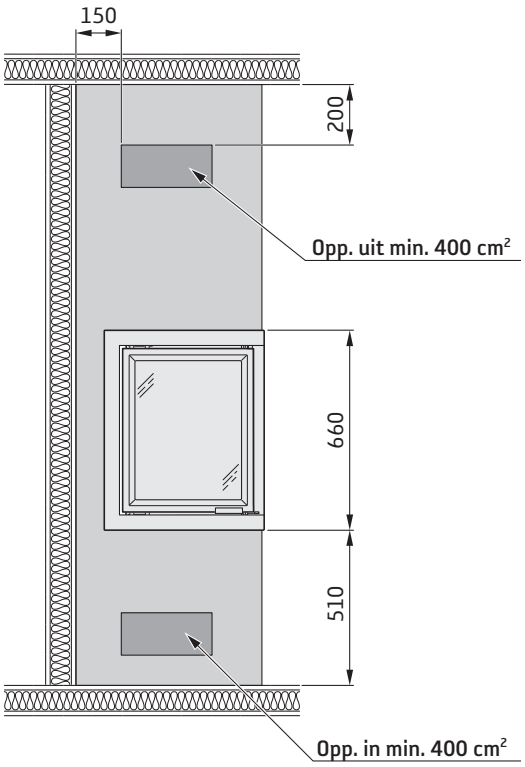

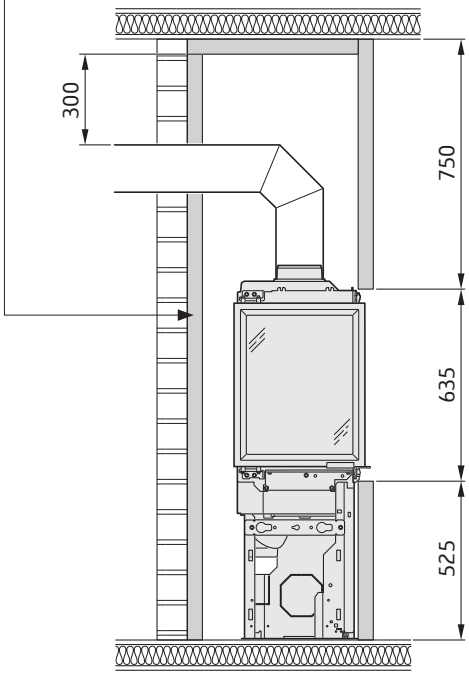

SE Innan montering

Om kaminen behöver läggas ned för att förflyttas bör lösa delar demonteras. Montering av eldstadsbeklädnad beskrivs i slutet av denna anvisning.

1 Roster
2 Eldstadsbotten
3 Asklåda
4 Typskylt
5 Serienummer

DE Vor der Montage

Wenn der Kaminofen in liegender Position versetzt werden muss, sind lose Komponenten zu demontieren. Die Montage der Brennraumauskleidung wird am Ende dieser Anleitung beschrieben.

1 Rost
2 Feuerstättenboden
3 Aschekasten
4 Typenschild
5 Seriennummer

NO Før montering

Hvis ovnen må legges ned for å flyttes, bør løse deler demonteres. Montering av brennplater og hvelv er beskrevet mot slutten av denne veiledningen.

1 Rist
2 Innvendig bunnplate
3 Askeskuff
4 Typeskilt
5 Serienummer

FR Avant de procéder au montage

Les éléments non fixés devront être retirés si le poêle doit être couché pour être déplacé. Le montage de l'habillage est décrit à la fin des présentes instructions.

1 Grille de retenue
2 Fond du foyer
3 Cendrier
4 Plaque signalétique
5 Numéro de série

GB Prior to installation

If the stove needs to be put down to be moved, loose components should be removed. Installation of the hearth cladding is described at the end of these installation instructions.

1 Grate
2 Inner bottom panel
3 Ash-pan
4 Type plate
5 Serial number

DK Før opstilling

Hvis brændeovnen skal lægges ned for at blive flyttet, bør løsdele afmonteres. Montering af ovnbeklædning beskrives i slutningen af denne vejledning.

1 Rist
2 Ovnbund
3 Askeskuffe
4 Typeskilt
5 Serienummer

FI Ennen asennusta

Jos takka pitää siirtää kyljellään, irto-osat pitää irrottaa. Palotilaverhouksen asennus kuvataan ohjeen lopussa.

1 Arina
2 Tulipesän pohja
3 Tuhkalaatikko
4 Tyyppikilpi
5 Sarjanumero

IT Prima del montaggio

Se è necessario smontare l'inserto per spostarlo, rimuovere prima i componenti liberi. La procedura di installazione del rivestimento del focolare è descritta alla fine delle presenti istruzioni.

1 Griglia
2 Fondo del focolare
3 Cassetto della cenere
4 Etichetta prodotto
5 Numero di serie

NL Voorafgaand aan montage

Als de kachel liggend moet worden verplaatst, moeten losse onderdelen worden gedemonteerd. Aan het eind van deze instructies vindt u een beschrijving van de montage van de haardbekleding.

1 Rooster
2 Bodem verbrandingskamer
3 Aslade
4 Typeplaatje
5 Serienummer

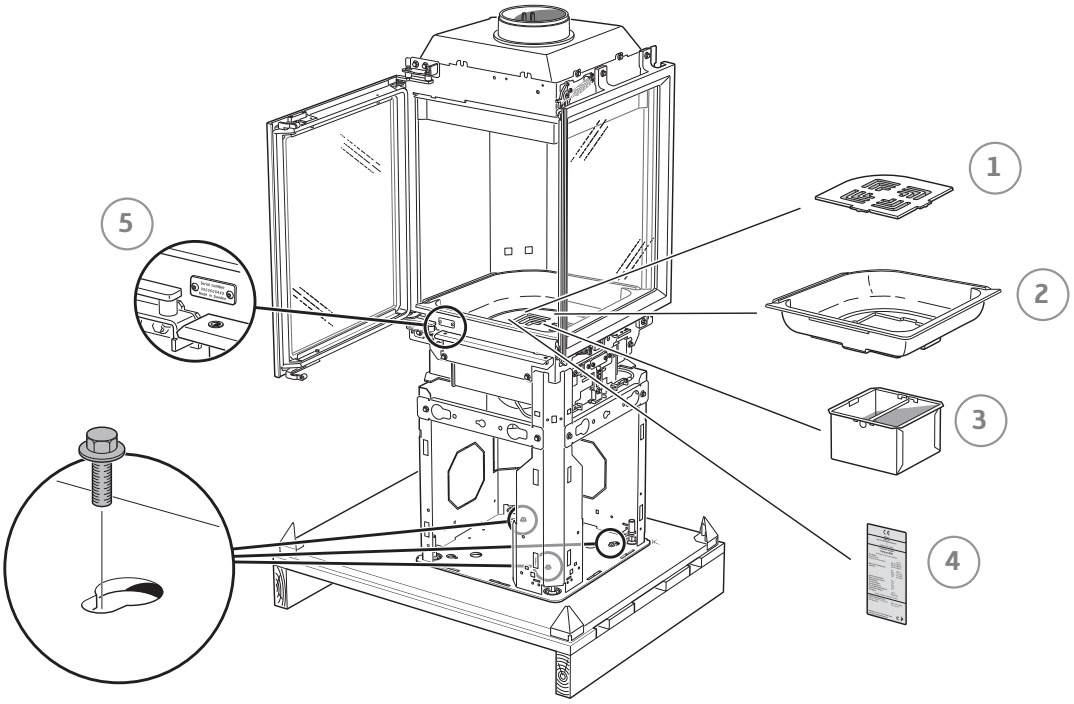

SE Tilluft

DE Zuluft

NO Tilluft

FR Arrivée d'air

GB Supply

DK Forbrændingsluft

FI Tuloilma

IT Alimentazione dell'aria

NL Toevoerlucht

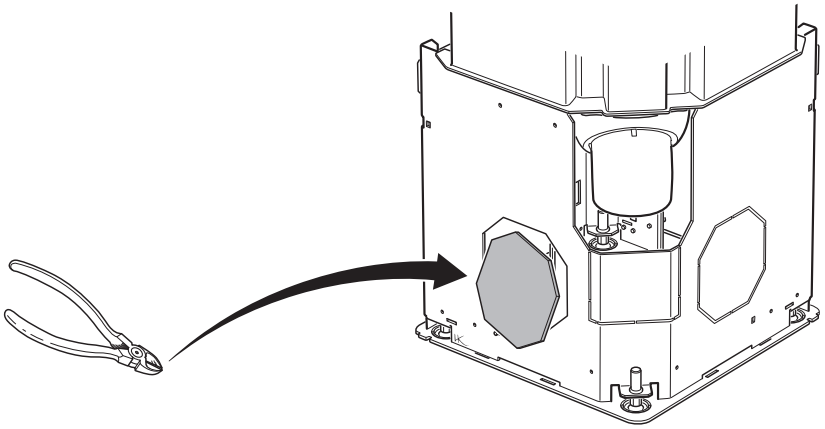

1

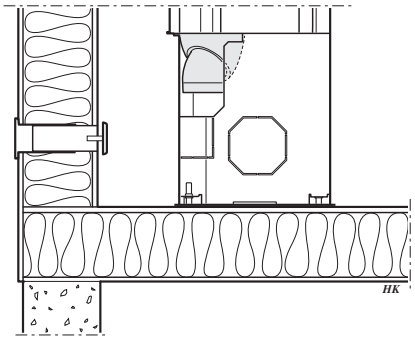

2

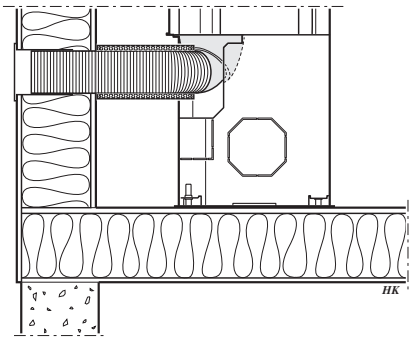

3

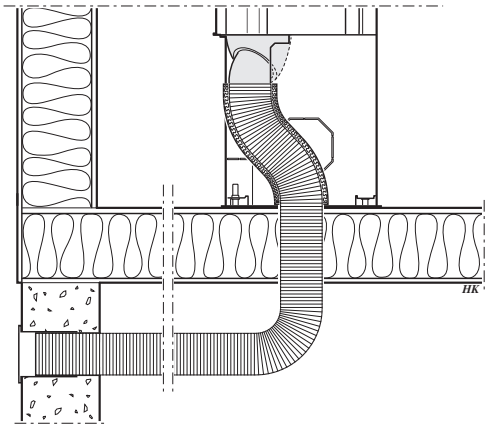

4

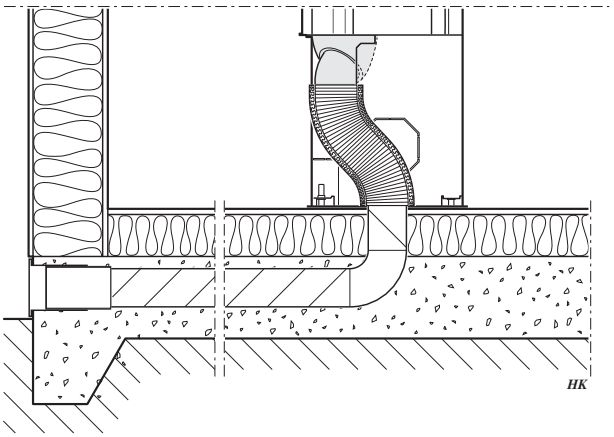

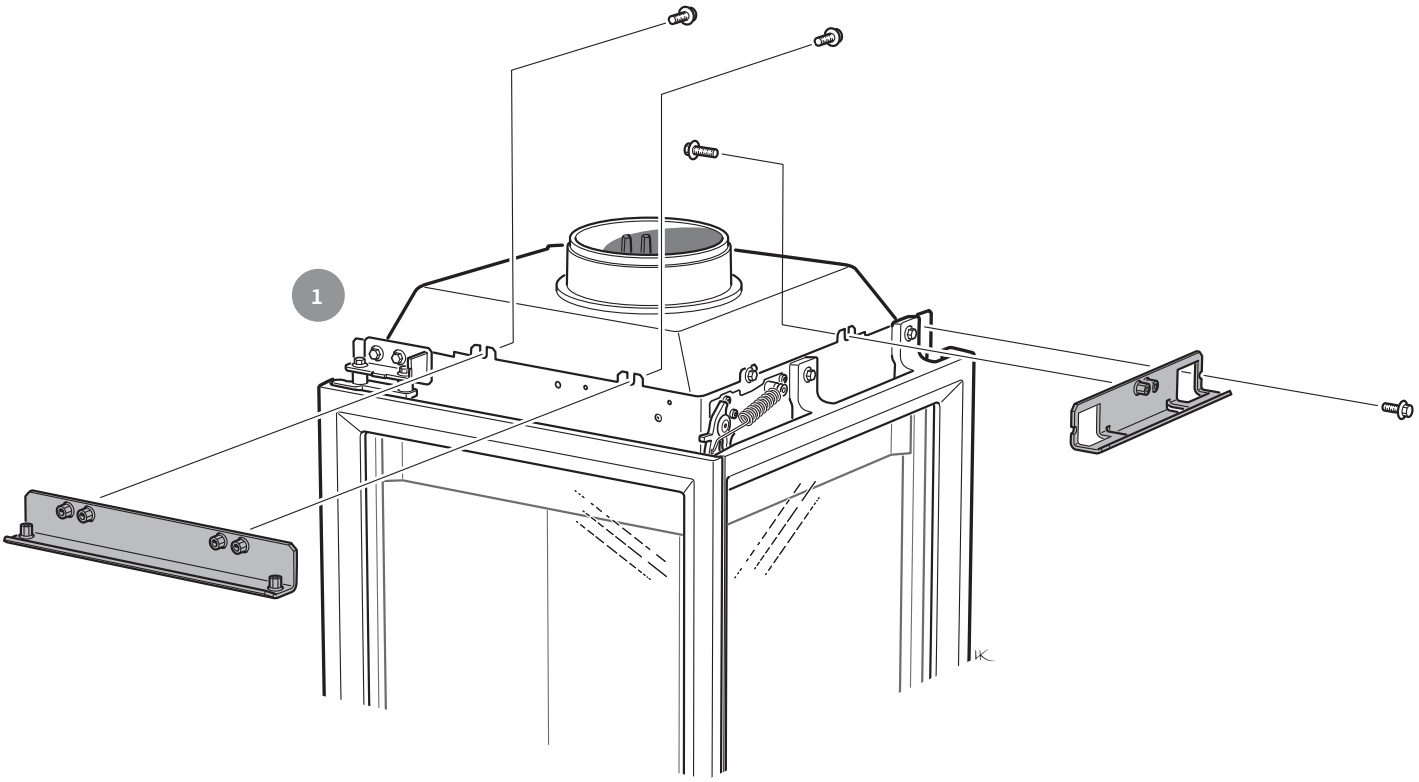
1

2

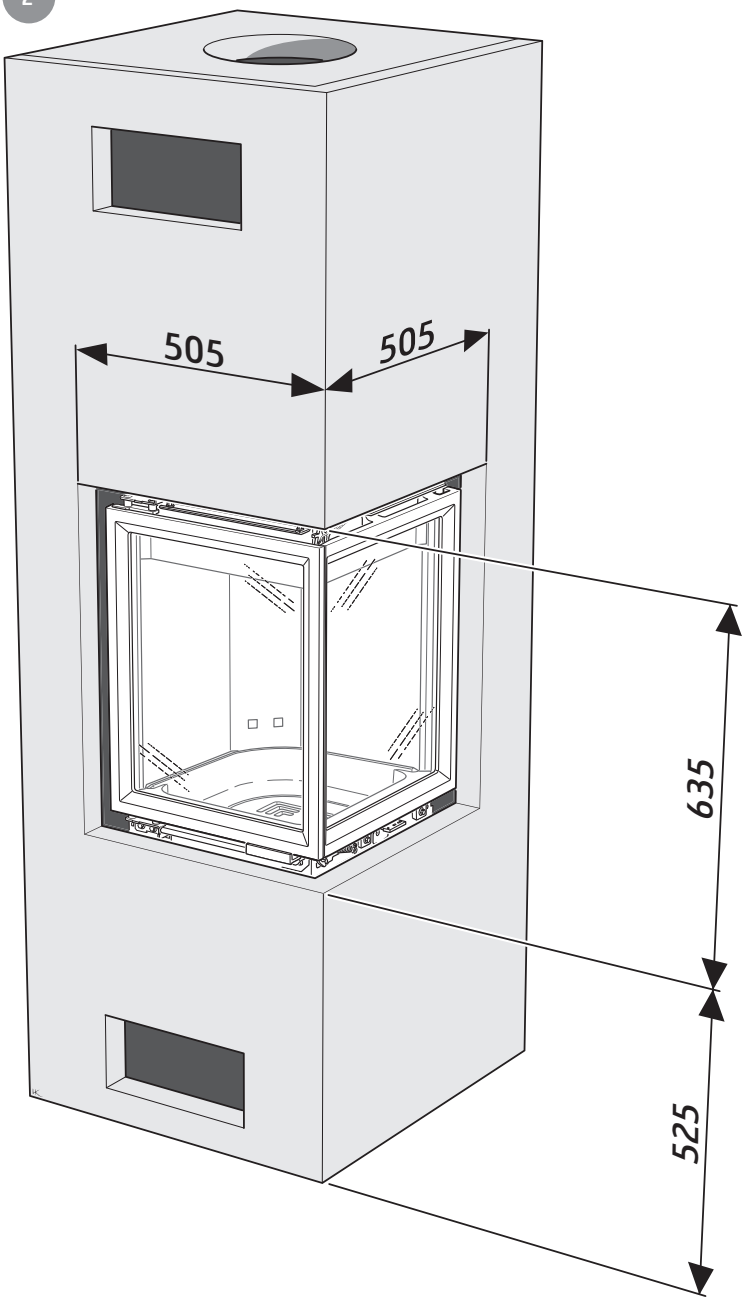

3

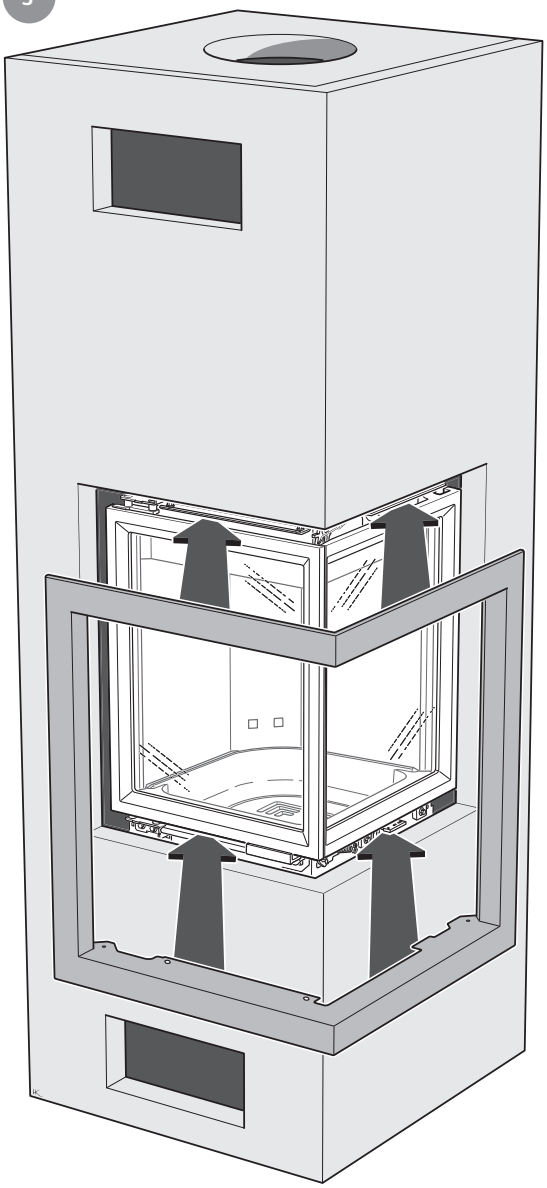

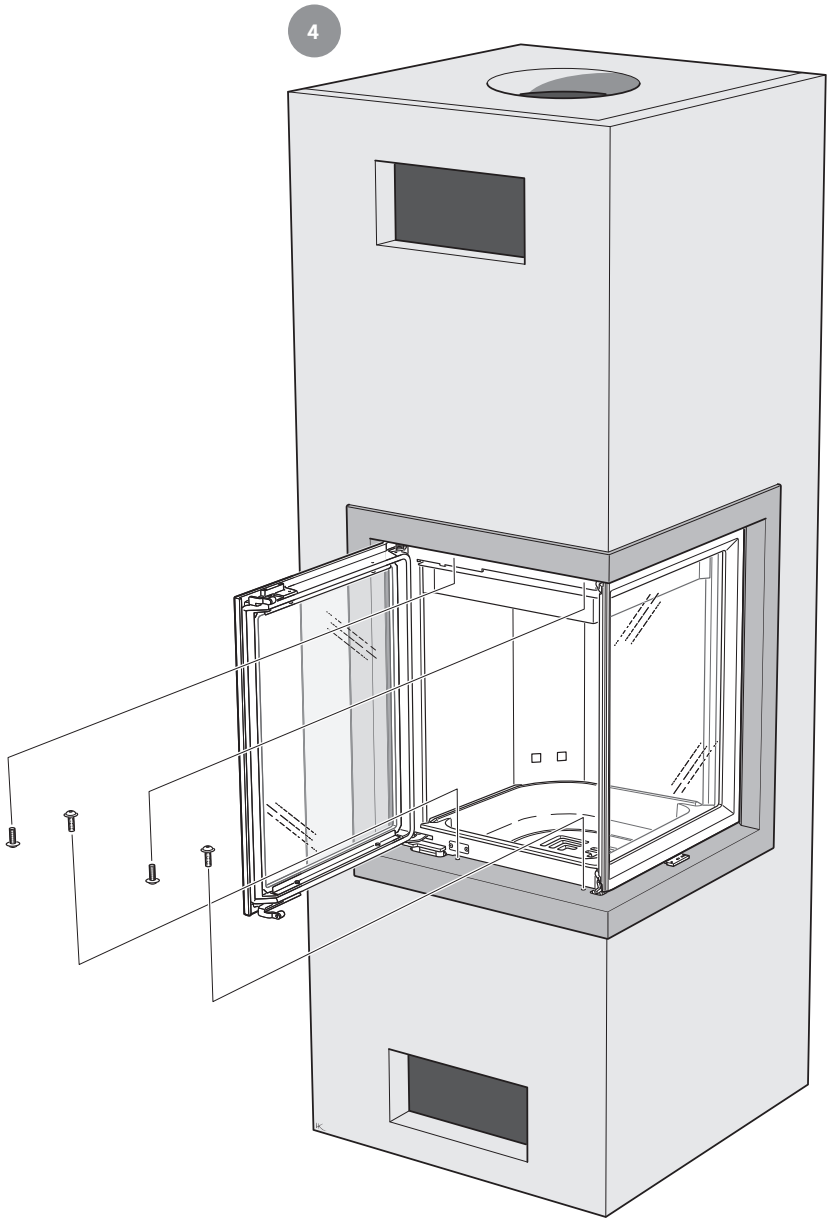
4

SE Montera eldstadsbeklädnaden (Thermotte™)

DE So montieren Sie die Brennraumauskleidung (Thermotte™)

NO Slik monterer du ildstedsbekledningen (Thermotte™)

FR Voici comment monter l'habillage du foyer (Thermotte™)

GB How to install the hearth surround (Thermotte™)

DK Sådan monterer du ovnbeklædningen (Thermotte™)

FI Näin asennat tulipesän verhouksen (Thermotte™)

IT Come montare il rivestimento del focolare (Thermotte™)

NL Zo monteert u de kachelbekleding (Thermotte™)

1

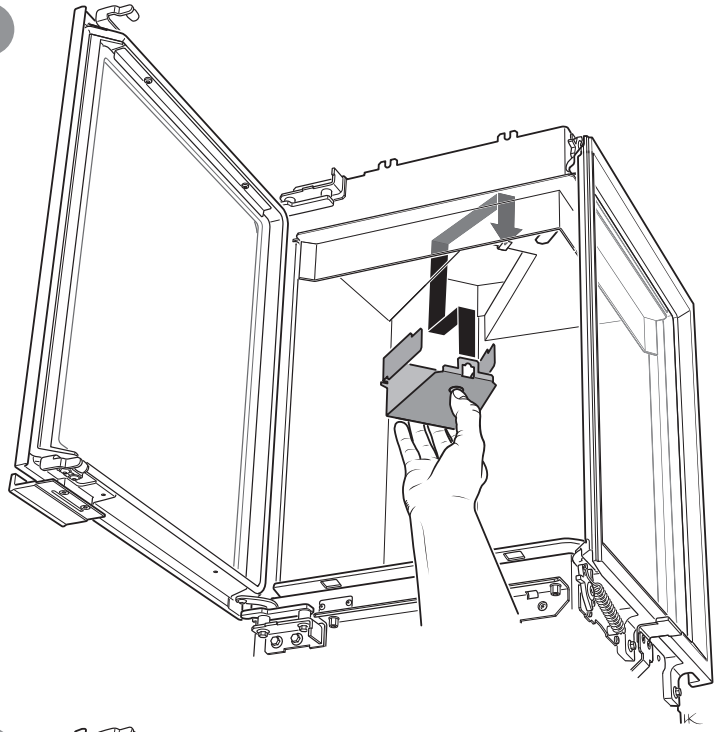

2

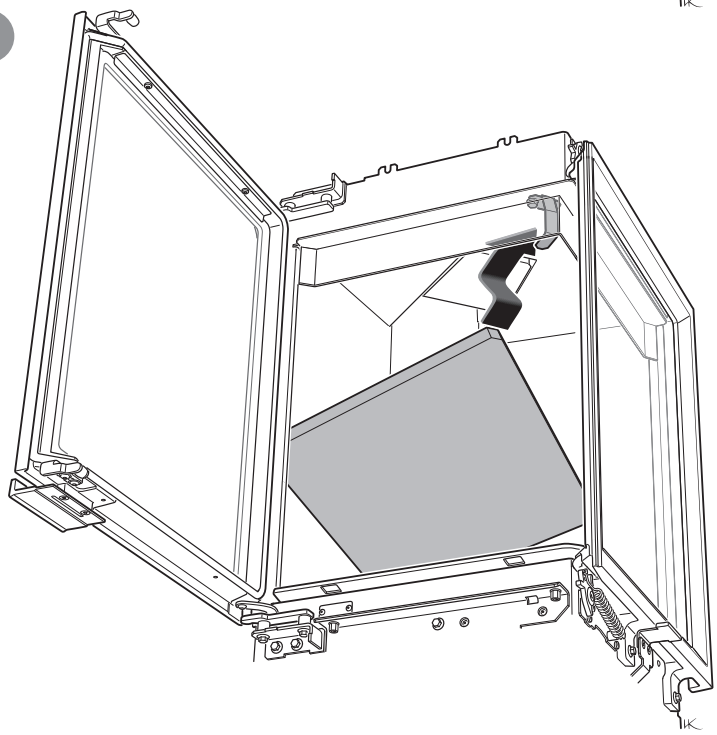

SE Hanteras varsamt!

DE Vorsichtig vorgehen!

NO Behandles forsiktig!

FR À manipuler avec précaution!

GB Handle with care!

DK Håndter med forsigtighed!

FI Käsittele varovasti!

IT Maneggiare con cura!

NL Voorzichtig hanteren!

3

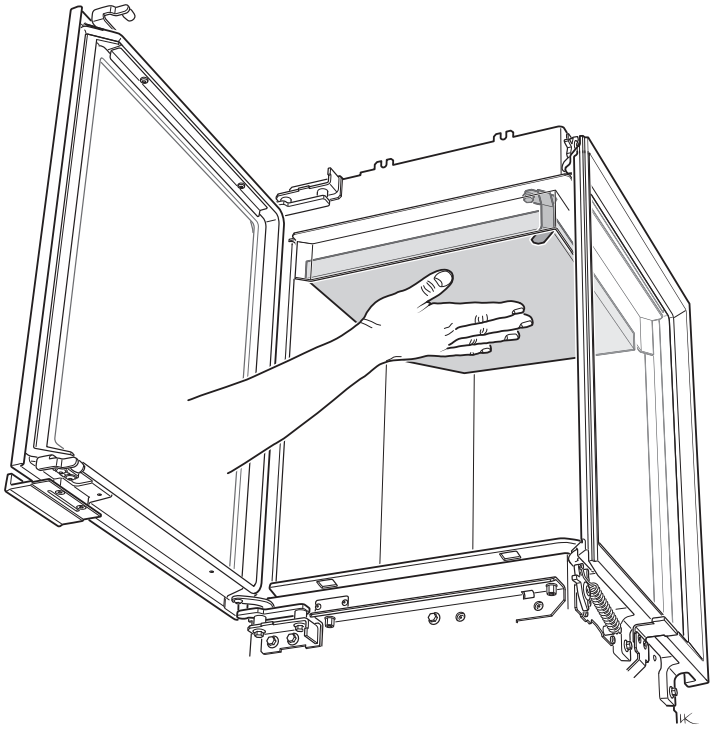

4

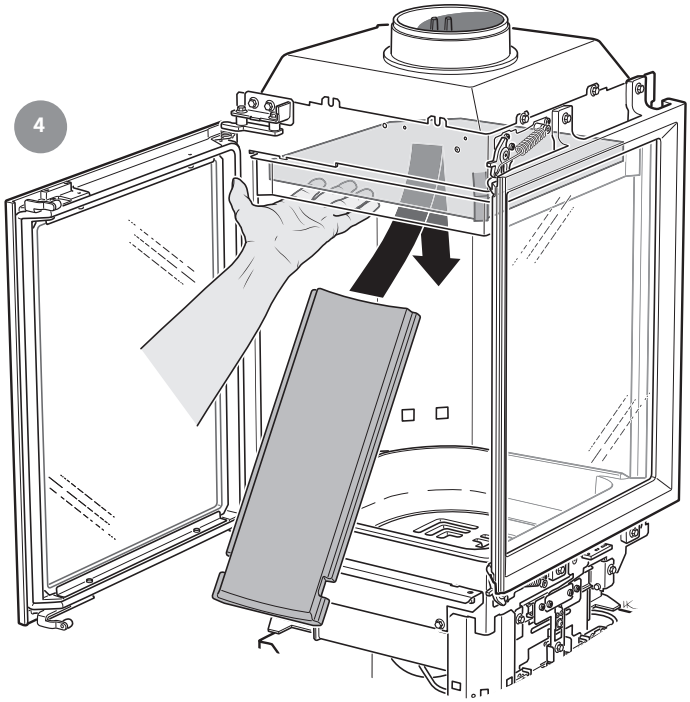

5

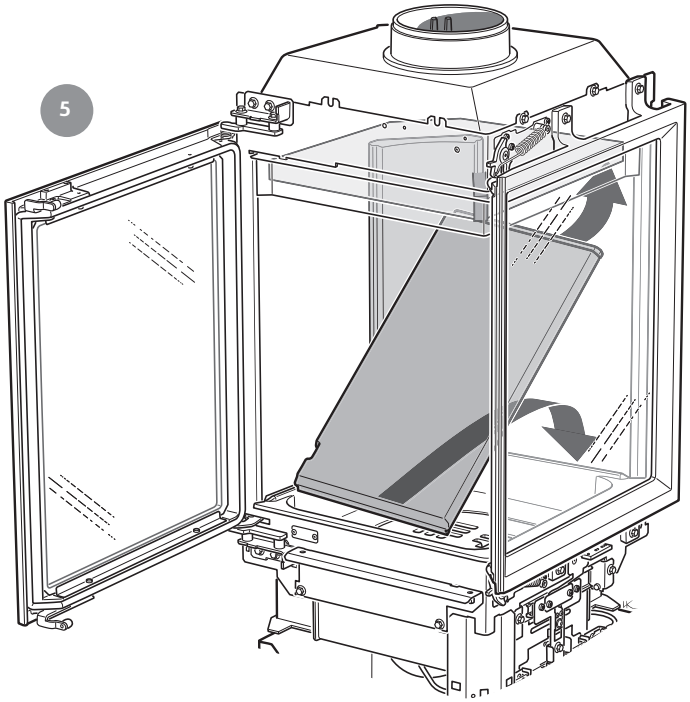

6

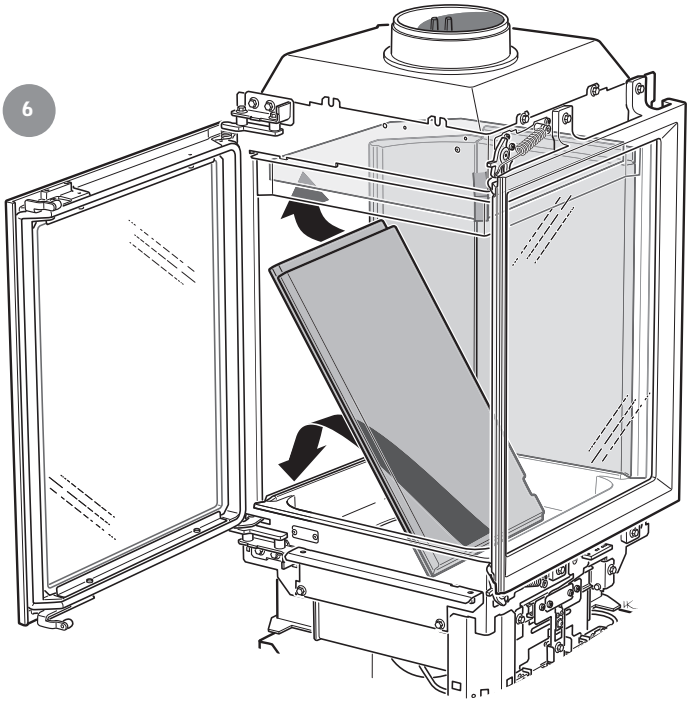

SE Uppställning av luckan, vid städning / service

Luckan kan spärras i öppet läge, med hjälp av låsarmen på kaminens vänstra sida (A). För att stänga luckan, tryck den bakåt tills låsarmen släpper och återgår till sitt ursprungliga läge (B).

DE Aufstellen der Tür für Reinigung und Service

Mithilfe des Armes an der linken Seite des Kamins kann die Tür in ihrer geöffneten Stellung arretiert werden (A). Zum Schließen der Tür öffnen Sie diese weiter, bis der Arretierarm entriegelt wird und in seine Ausgangsstellung zurückkehrt (B).

NO Låsing av døren i åpen posisjon, ved rengjøring / service

Døren kan låses i åpen posisjon, ved hjelp av låsearmen på venstre siden av ovnen (A). For å lukke døren, åpne den videre til låsearmen frigjøres og går tilbake til sin opprinnelige posisjon (B).

FR Placement de la porte, pour le nettoyage et / ou l'entretien

La porte peut être verrouillée en position ouverte, à l'aide du levier de verrouillage situé sur le côté gauche du poêle (A). Pour fermer la porte, ouvrez-la davantage jusqu'à ce que le levier de verrouillage se libère et revienne à sa position initiale (B).

GB Door in open position, for cleaning / service

The door can be secured in the open position using the locking lever on the left side of the stove (A). To close the door, open it further until the locking lever releases and returns to its original position (B).

DK Spærring af lågen, ved rengøring / service

Lågen kan spærres i åben position ved hjælp af låsearmen på venstre side af brændeovnen (A). For at lukke lågen skal den åbnes yderligere, indtil låsearmen frigøres og vender tilbage til sin oprindelige position (B).

FI Luukun asettaminen puhdistusta / huoltoa varten

Luukku voidaan lukita avattuun asentoon takan vasemmalla puolella olevalla lukitusvarrella (A). Luukun sulkemiseksi avaa sitä edelleen, kunnes lukitusvarsi vapautuu ja palautuu alkuperäiseen asentoonsa (B).

IT Bloccaggio dello sportello per la pulizia / la manutenzione

Lo sportello può essere bloccato in posizione aperta con una levetta di blocco posta sotto la parte sinistra della stufa (A). Per chiudere lo sportello, aprirlo ulteriormente fino a quando la levetta di blocco si sgancia e torna nella sua posizione originale (B).

NL Plaatsen van de deur, bij schoonmaken / onderhoud

De deur kan in geopende stand worden vastgezet met behulp van de vergrendeling aan de linkerzijde van de kachel (A). Om de deur te sluiten, opent u deze verder totdat de vergrendeling loskomt en terugkeert naar zijn oorspronkelijke positie (B).

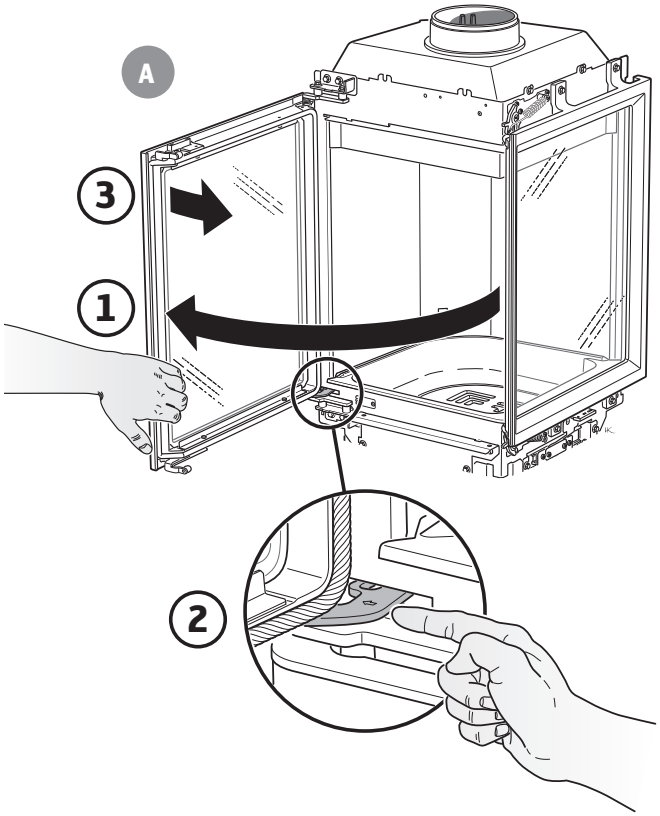

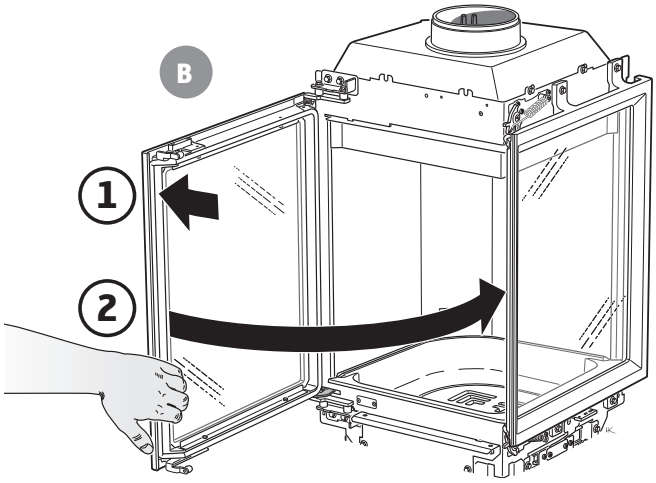

811637 IAV SE-EX Ci400-1
2026-10-19

Contura AB · Box 134 · 285 23 Markaryd · Sweden
contura.eu