Contura

i50

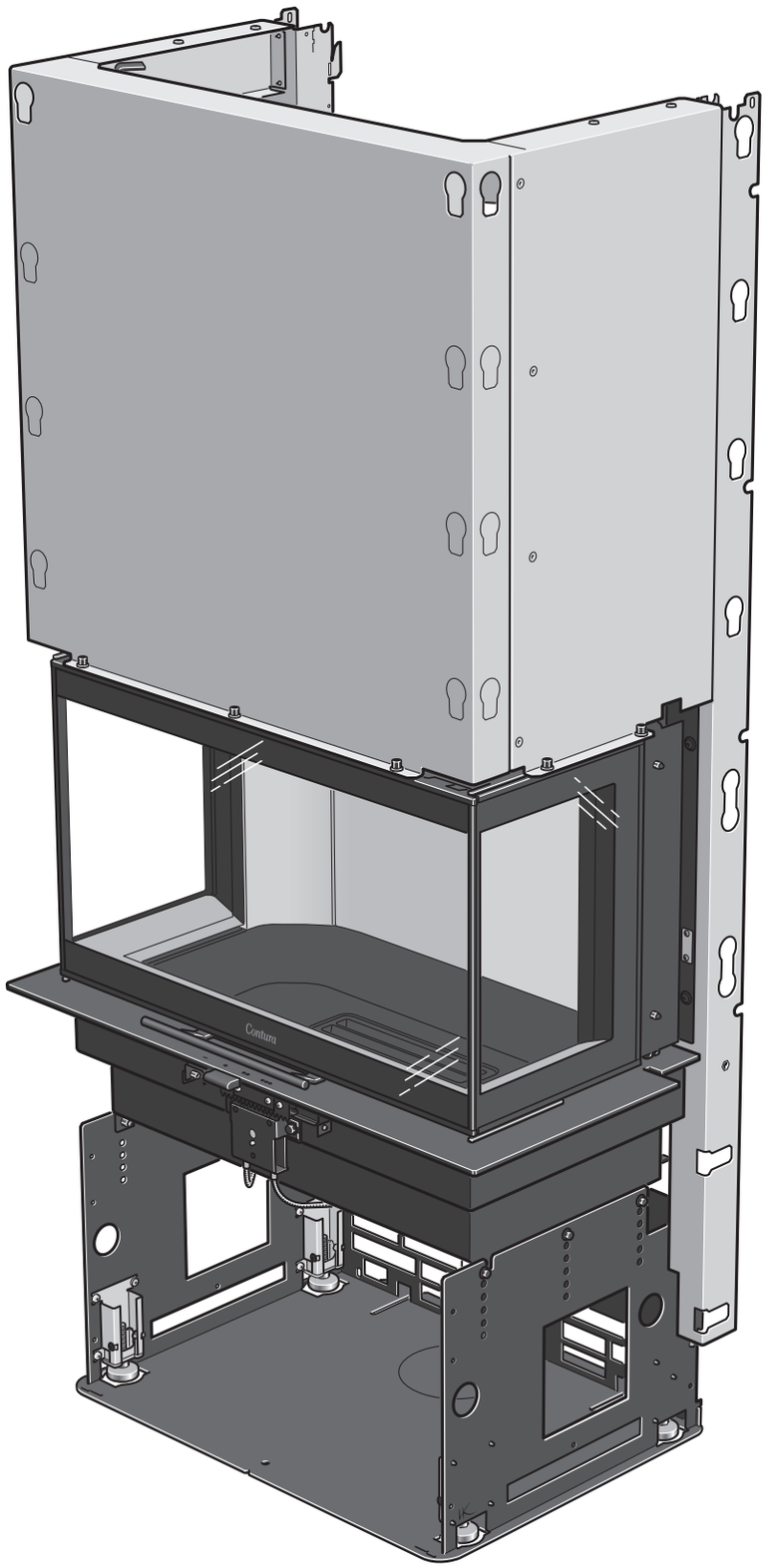

Installation instruction

SE

Fakta	3
Inbyggnadsexempel	7
Innan montering	57

DE

Fakten	9
Installationsbeispiele	13
Vor der Montage	57

NO

Fakta	15
Innbyggingseksempel	19
Før montering	57

FR

Données Techniques	21
Exemple d'encastrement	25
Avant de procéder au montage	57

GB

Facts	27
Recess example	31
Prior to installation	57

DK

Fakta	33
Indbygningseksempel	37
Før opstilling	57

FI

Tiedot	39
Asennusesimerkki	43
Ennen asennusta	57

IT

Dati Tecnici	45
Esempi di rivestimento	49
Prima del montaggio	57

NL

Gegevens	51
Inbouwvoorbeeld	55
Voorafgaand aan montage	57



DOWNLOAD DOCUMENTS

SE "Prestandadeklaration", "EU-försäkran om överensstämmelse", "Teknisk dokumentation", "Energy Classification" och "Garantibevis" finns tillgängliga på contura.eu

DE „Leistungserklärung", „EU-Konformitätserklärung", „Technische Dokumentation", „Energieklassifizierung" und „Garantieschein" sind unter contura.eu verfügbar

NO "Ytelseserklæring", "EU-samsvarserklæring", "Teknisk dokumentasjon", "Energiklassifisering" og "Garantibevis" er tilgjengelige på contura.eu

FR « Déclaration des performances », « Déclaration de conformité UE », « Documentation technique », « Classification énergétique » et « Certificat de garantie » sont disponibles sur contura.eu

GB "Performance declaration", "EU Declaration of Conformity", "Technical Documentation", "Energy Classification" and "Warranty Certificate" are available from contura.eu

DK Du finder "Ydeevnedeklaration", "EU-overensstemmelseserklæring", "Teknisk dokumentation", "Energiklassificering" og "Garantibevis" på contura.eu

FI "Suoritustasoilmoitus", "EU-vaatimustenmukaisuusvakuutus", "Tekninen dokumentaatio", "Energialuokitus" ja "Takuutodistus" ovat saatavilla osoitteessa contura.eu

IT La "Dichiarazione di Prestazione", la "Dichiarazione di Conformità UE", la "Documentazione Tecnica", la "Classificazione Energetica" e il "Certificato di Garanzia" sono disponibili su contura.eu

NL "Prestatieverklaring", "EU-verklaring van overeenstemming", "Technische documentatie", "Energy Classification" en "Garantiebewijs" zijn beschikbaar op contura.eu

Fakta



6-11 kW

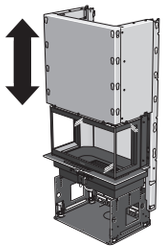

1600 mm

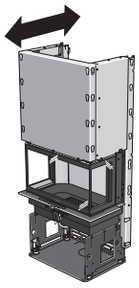

500 mm

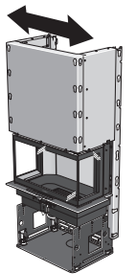

765 mm



155 kg

Nominel effekt	8 kW
Virkningsgrad	80 %
Røggastemperatur i tilslutning ved nominel effekt	334°C
Røggasmasseflowet	7,3 g/s
Tæthedsklasse	Type BE
Skorstenens vægt	Maks. 120 kg

Overholder EU-forordning nr. 305/2011 for byggeprodukter og harmoniseret standard EN 16510-2-2:2022



INDSATSEN BLIVER MEGET VARM

Under brug bliver visse overflader på indsatsen meget varme og kan medføre forbrændinger ved berøring. Vær også opmærksom på den kraftige varmeudstråling gennem lågeglasset. Hvis der anbringes brændbart materiale nærmere end den angivne sikkerhedsafstand, kan der opstå brand. Hvis brændet kun ulmer, kan det forårsage en eksplosionsagtig antændelse af røggasserne med risiko for såvel materielle skader som personskader.

Professionel installation

Denne vejledning indeholder instrukser om, hvordan indsatsen skal monteres og installeres. For at kunne garantere indsatsens funktion og sikkerhed anbefaler vi, at installationen udføres af en fagmand. Kontakt en af vores forhandlere, som kan anbefale dygtige montører.

Byggeanmeldelse

Ved installation af indsatsen og opførelse af skorsten skal der indsendes en byggeanmeldelse til kommunen. Få råd og anvisninger om byggeanmeldelse hos kommunens tekniske forvaltning.

Bærende underlag

Hvis brændeovnen placeres på et træbjælkelag, bør en byggesagkyndig vurdere gulvets bæreevne. Når totalvægten overskrider 400 kg, kræves normalt en forstærkelse af træbjælkelaget.

Gulvplade

På grund af risikoen for at der falder gløder ud, skal et brændbart gulv beskyttes af en gulvplade. Den skal dække 300 mm foran brændeovnen og 150 mm på hver side af brændeovnen. Gulvpladen kan bestå af f.eks. natursten, beton, pladejern eller glas. Gulvplader af glas sælges som ekstraudstyr til disse modeller.

Besigtigelse af installationen

Det er meget vigtigt, at installationen besigtiges af en autoriseret skorstensfejer, før indsatsen tages i brug. Læs endvidere "Fyringsvejledning", før der tændes op første gang.

Væggen bagved

Hvis din Contura i50 skal monteres op ad en brændbar væg, kræves det, at væggen beskyttes af en brandmur.

Der skal stilles følgende materialekrav til brandmuren:
Bygningsmaterialet må ikke være brændbart.
Varmeledningstallet λ må højst være 0,14 W/mK. Tykkelsen på bygningsmaterialet skal altid være mindst 100 mm. I de tilfælde, hvor et bygningsmateriales isoleringsegenskaber angives som en U-værdi, må denne højst være 1,4 W/m²K.

Fortegnelse over egnede materialer:

Letbeton	**λ = 0,12-0,14**
Vermiculite	**λ = 0,12-0,14**
Kalciumsilikat	**λ = 0,09**

Kontakt din skorstensfejer for rådgivning ved valg af andre materialer. Vær opmærksom på, at det kan være nødvendigt at beskytte selv en ikke brændbar væg, hvis denne er bærende eller har brændbart materiale bagved.

Contura forbeholder sig ret til at ændre de oplyste mål og beskrevne fremgangsmåder i denne vejledning uden særskilt varsel. Den aktuelle udgave kan downloades fra www.contura.eu

Vigtige mål

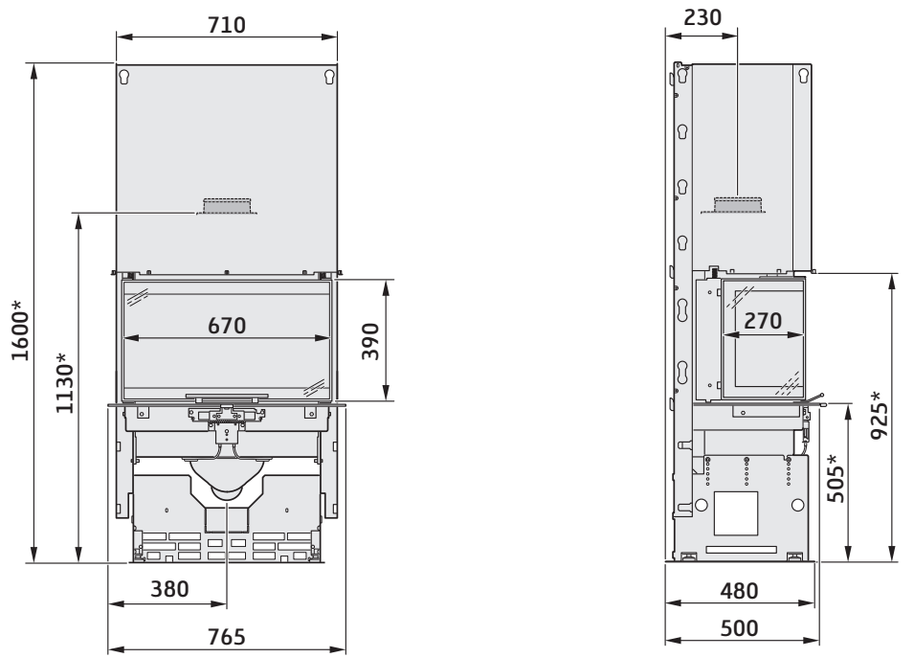

* Indsatsen kan sænkes 80 mm (i trin på 16 mm).

Tilslutning til skorsten

Indsatsen er godkendt til tilslutning til en skorsten dimensioneret til 350 °C røggastemperatur. Tilslutningsstudsens udvendige diameter er Ø150 mm.
Indsatsen kræver et skorstenstræk, som giver et undertryk i brændkammeret på 20-25 Pa. Trækket påvirkes primært af skorstenens længde og areal, men også af hvor tryktæt den er. Den mindste anbefalede skorstenslængde er 3,5 m, og passende tværsnitsareal er 150-200 cm^2 (Ø140-160 mm). Kontroller omhyggeligt, at skorstenen er tæt, og at der ikke er lækager omkring fejelåger og ved rørtilslutninger.
Bemærk, at en røgkanal med skarpe bøjninger og vandret føring reducerer trækket i skorstenen. Den vandrette røgkanal kan maks. være 1 m, forudsat at den lodrette røgkanallængde er mindst 5 m. Røgkanalen skal kunne fejes i hele sin længde og fejelågerne skal være let tilgængelige.

Hvis to ildsteder er tilsluttet samme skorstenskanal, skal brændeovnen udstyres med selvlukkende låge.

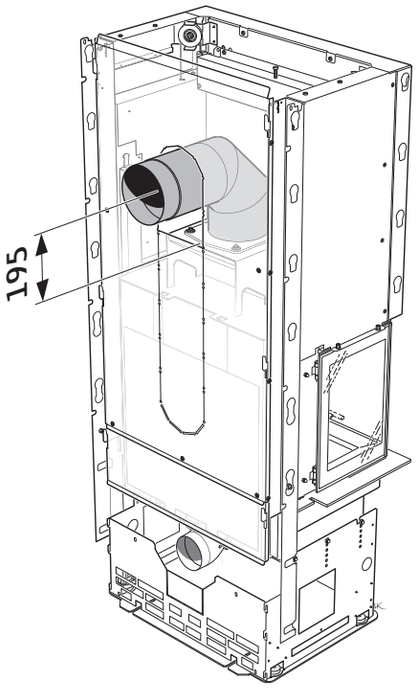

Tilslutning på bagside

Ved tilslutning på bagsiden anbefales det at benytte en 45° +45° vinkel, med fejelem og med centrum mindst 195 mm over studsen.

Det er vigtigt, at der er mulighed for fejning gennem konventionsgitter eller låge i omramningen.

Tilførsel af forbrændingsluft

Der skal sørges for tilførsel af forbrændingsluft. Forbrændingsluften kan tilføres direkte via en kanal udefra eller indirekte via en ventil i ydervæggen i det rum, hvor brændeovnen er placeret. Den mængde forbrændingsluft, der bruges til forbrændingen, er ca. 25 m^3/time.

Nedenfor vises nogle installationsmuligheder. Tilslutningsstudsen på brændeovnen har en udvendig diameter på Ø100 mm.

I varme rum skal kanalen kondensisoleres med 30 mm mineraluld, der udvendigt forsynes med fugtspærre (aluminiumstape). I gennemføringen er det vigtigt at tætne mellem røret og væggen (eller alternativt gulvet) med tætningsmasse.

Som ekstraudstyr kan der fås en 1 m kondensisoleret forbrændingsluftslange.

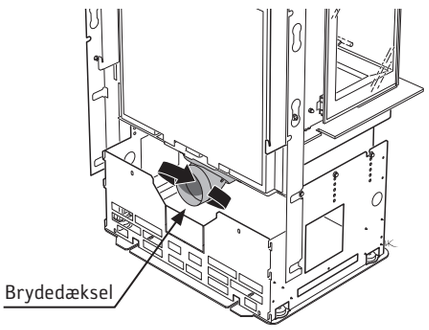

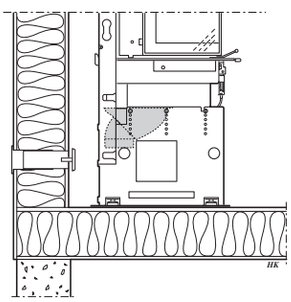

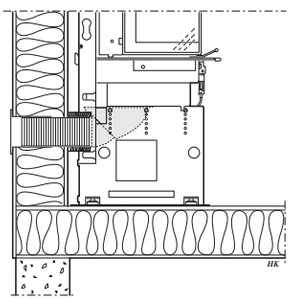

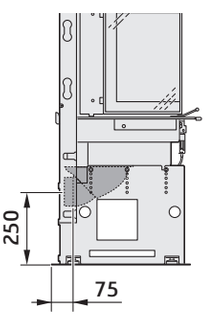

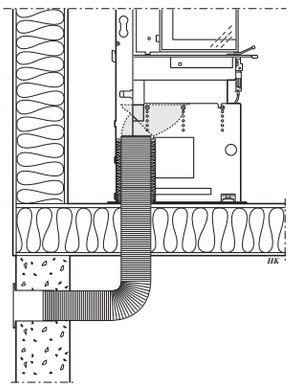

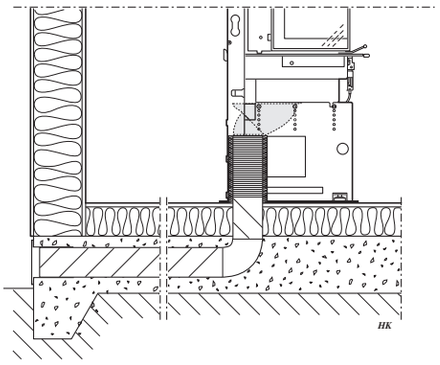

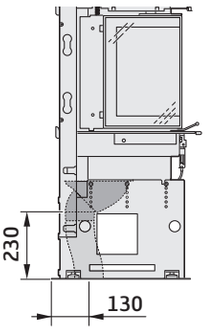

Indbygning af indsats

Ved indbygning af indsatsen skal tilstødende vægge, som ikke klassificeres som brandmur, eller som af andre årsager vurderes som uegnede til varmebelastning, beskyttes af et ikke brændbart bygningsmateriale i henhold til nedenstående specifikation.
Alle samlinger på det ikke brændbare byggemateriale skal tætnes med den metode, producenten har specificeret. Mellemrummet mellem indsatsen og indbygningen skal ventileres i henhold til specifikationen/målskitserne på side 38.

Ved tilslutning til stålskorsten henviser vi til det pågældende fabrikats monteringsvejledning. Overhold de krav om sikkerhedsafstand til brændbart materiale, som stilles for stålskorstene. Varmestrålingen fra lågen er stærk, og derfor må der ikke placeres brændbart materiale tættere end 1,5 m foran lågen. Ved indbygning må indbygningsmaterialet ikke være i direkte kontakt med indsatsen pga. indsatsens varmeudvidelse. Bemærk, at under og foran indsatsen gælder byggereglerne i henhold til afsnittet "Gulvplade".

Materialekrav

Bygningsmaterialet må ikke være brændbart.
Varmeledningstallet λ må højst være 0,14 W/mK.
Tykkelsen på bygningsmaterialet skal altid være mindst 100 mm.
I de tilfælde, hvor et bygningsmateriales isoleringsegenskaber angives som en U-værdi, må denne højst være 1,4 W/ m²K.

Fortegnelse over egnede materialer:

Letbeton	**λ = 0,12-0,14**
Vermiculite	**λ = 0,12-0,14**
Kalciumsilikat	**λ = 0,09**

Aftætning

Indbygningen må ikke gå hele vejen op til loftet, der skal være en luftspalte på mindst 20 mm ved loftet. Indbygningen skal tætnes over konvektionsudtaget. Aftætningen skal ligge højst 100 mm over konvektionsluftudtagets overkant og skal være udført i 100 mm ikke brændbart materiale i henhold til ovenstående materialekrav. Mellem aftætning og skorsten skal der foretages passende tætning med f.eks. varmebestandig silikone.

Konvektionsluft

Konvektionsluften ventilerer omramningen, køler indsatsen og transporterer varmen ud i rummet. Det effektive tværsnitsareal på luftindtag og -udtag må ikke være mindre end de angivne værdier.
Luftindtaget skal sidde et sted mellem gulvniveauet og op til i niveau med indsatsens bund, på forsiden eller på siderne af indbygningen. Luftudtaget skal være placeret over indsatsens højeste punkt, på forsiden eller på siderne af indbygningen.

Hvis luftindtaget eller luftudtaget placeres på siderne, skal arealerne for henholdsvis venstre og højre side være lige store for at sikre, at indsatsen får jævn køling.
Afstand fra luftudtaget på siderne til brændbar væg bagtil skal være mindst 100 mm.
Overhold minimumsafstanden op til loftet (se tegning på side 38).

Konvektionsluft ind: 600 cm²
Konvektionsluft ud: 600 cm²

Hvis konvektionsudtaget er rettet opad, gælder følgende
- indbygningen skal være fritstående eller placeret mod ikke-brændbar væg.
- afstanden fra luftudtag til brændbart loft skal være mindst 750 mm.

Service

Adgang til spjældregulering og modvægt skal sikres via låger eller ventilationsgitter i omramningen.

Indbygningseksempel

Væg af brændbart materiale

Væg af ikke brændbart materiale. I indbygningseksemplet består væggen af 100 mm letbeton.

Muret skorsten

Væg af ikke brændbart materiale, som ikke er i kontakt med brændbart materiale og dermed ikke har nogen krav vedr. minimumstykkelse.

Målene er minimumsmål, som ikke må underskrides, hvis der ikke oplyses andet.

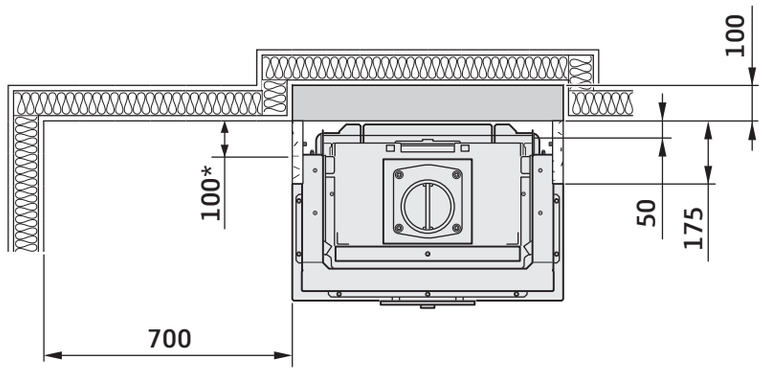

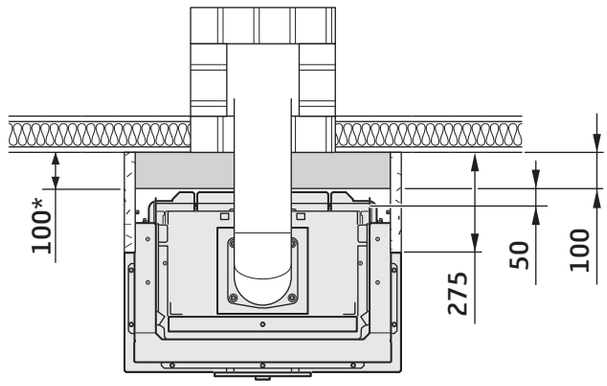

* Afstand fra luftudtaget på siderne til brændbar væg bagtil skal være mindst 100 mm.

Inbyggnadsexempel

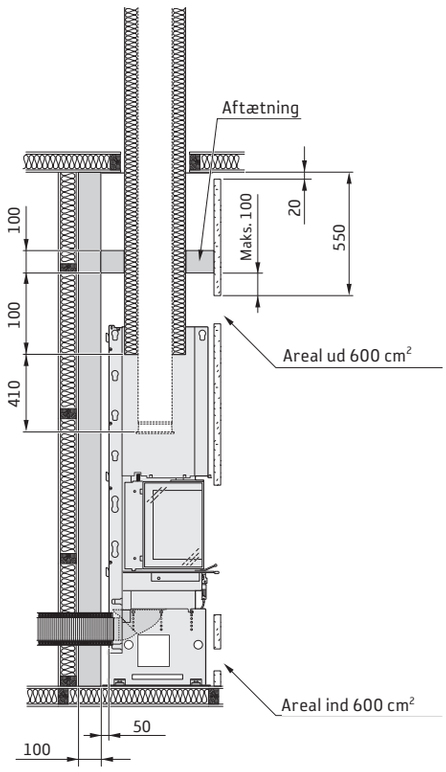

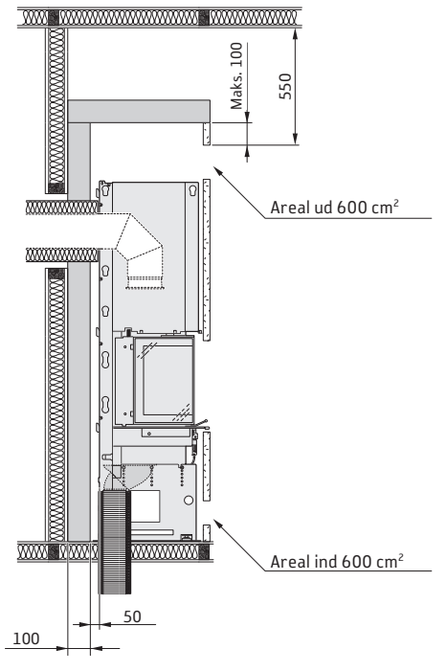

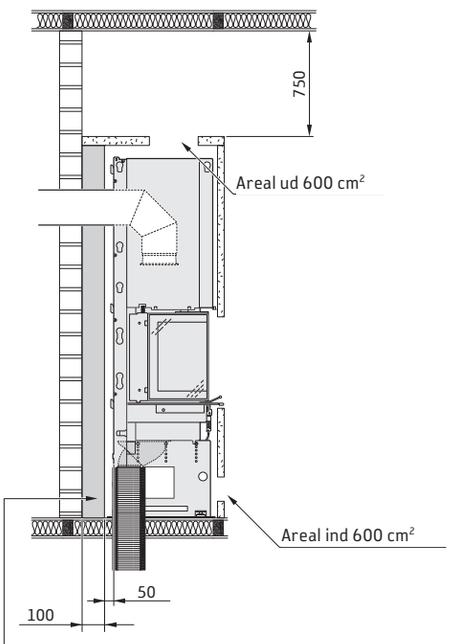

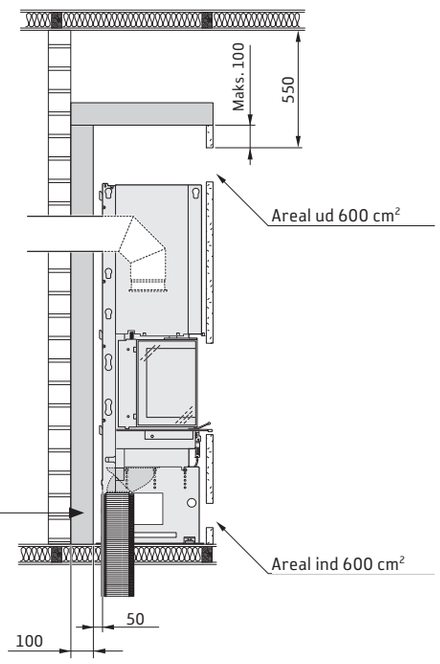

Kan udelades, hvis bagvedliggende muret skorsten er godkendt og udgør en tilstrækkelig beskyttelse i henhold til en autoriseret kontrollant.

Overhold altid de krav til sikkerhedsafstand til brændbart materiale, som stilles for stålskorstene

Målene er minimumsmål, som ikke må underskrides, hvis der ikke oplyses andet.

SE Innan montering

Om insatsen behöver läggas ned för att förflyttas bör lösa delar demonteras. Demontering av eldstadsbeklädnad beskrivs i slutet av denna anvisning.

1 Rökhylla av plåt
2 Vermiculit
3 Gjutgodsbotten
4 Spjäll
5 Typskylt
6 Tilluftsstos
7 Justerbara fötter
8 Asklåda
9 Roster
10 Serienummer

DE Vor der Montage

Wenn der Einsatz in liegender Position versetzt werden muss, sind lose Komponenten zu demontieren. Die Demontage der Brennraumauskleidung wird am Ende dieser Anleitung beschrieben.

1 Rauchumlenkplatte aus Blech
2 Vermiculit
3 Gussboden
4 Klappe
5 Typenschild
6 Zuluftanschluss
7 Verstellbare Füße
8 Aschekasten
9 Rost
10 Seriennummer

NO Før montering

Hvis innsatsen må legges ned for å flyttes, bør løse deler demonteres. Demontering av brennplater og hvelv er beskrevet mot slutten av denne veiledningen.

1 Røykhylle i metall
2 Vermikulitt
3 Støpegodsbunn
4 Spjeld
5 Typeskilt
6 Tilluftsstuss
7 Justerbare føtter
8 Askeskuff
9 Rist
10 Serienummer

FR Avant de procéder au montage

Les éléments non fixés devront être déposés si l'insert doit être couché pour être déplacé. Le démontage de l'habillage du foyer est décrite à la fin de ce document.

1 Déflecteur de fumée en tôle d'acier
2 Vermiculite
3 Fond en fonte
4 Registre
5 Plaque signalétique
6 Manchon d'arrivée d'air
7 Pieds réglables
8 Cendrier
9 Grille
10 Numéro de série

GB Prior to installation

If the insert needs to be put down to be moved, loose components should be removed. Removal of the hearth cladding is described at the end of these installation instructions.

1 Metal baffle plate
2 Vermiculite
3 Cast-iron base
4 Damper
5 Type plate
6 Air inlet
7 Adjustable feet
8 Ash pan
9 Grate
10 Serial number

DK Før opstilling

Hvis indsatsen skal lægges ned for at blive flyttet, bør løsdele afmonteres. Afmontering af ovnbeklædning beskrives i slutningen af denne vejledning.

1 Røgvendeplade af stål
2 Vermiculite
3 Støbejernsbund
4 Spjæld
5 Typeskilt
6 Forbrændingsluftstuds
7 Justerbare fødder
8 Askeskuffe
9 Rist
10 Serienummer

FI Ennen asennusta

Jos tulipesä pitää siirtää kyljellään, irto-osat pitää irrottaa. Tulipesän verhoilun irrotus kuvataan ohjeen lopussa.

1 Peltisavuhylly
2 Vermikuliitti
3 Valurautapohja
4 Palamisilmasäädin
5 Tyyppikilpi
6 Tuloilmaliitäntä
7 Säätöjalat
8 Tuhkalaatikko
9 Arina
10 Valmistenumero

IT Prima del montaggio

Se è necessario smontare l'inserto per spostarlo, rimuovere prima i componenti liberi. La procedura di smontaggio del rivestimento del focolare è descritta alla fine delle presenti istruzioni.

1 Deflettore fumi in acciaio
2 Vermiculite
3 Fondo in ghisa
4 Regolazione aria
5 Etichetta prodotto
6 Raccordo per la presa d'aria
7 Piedini regolabili
8 Cassetto della cenere
9 Griglia
10 Numero di serie

NL Voorafgaand aan montage

Als de inzet liggend moet worden verplaatst, moeten losse onderdelen worden gedemonteerd. De demontage van de haardbekleding wordt beschreven aan het eind van deze instructies.

1 Rookschot van plaatstaal
2 Vermiculiet
3 Gietijzeren bodem
4 Klep
5 Typeplaatje
6 Toevoerluchtaansluiting
7 Stelpoten
8 Aslade
9 Rooster
10 Serienummer

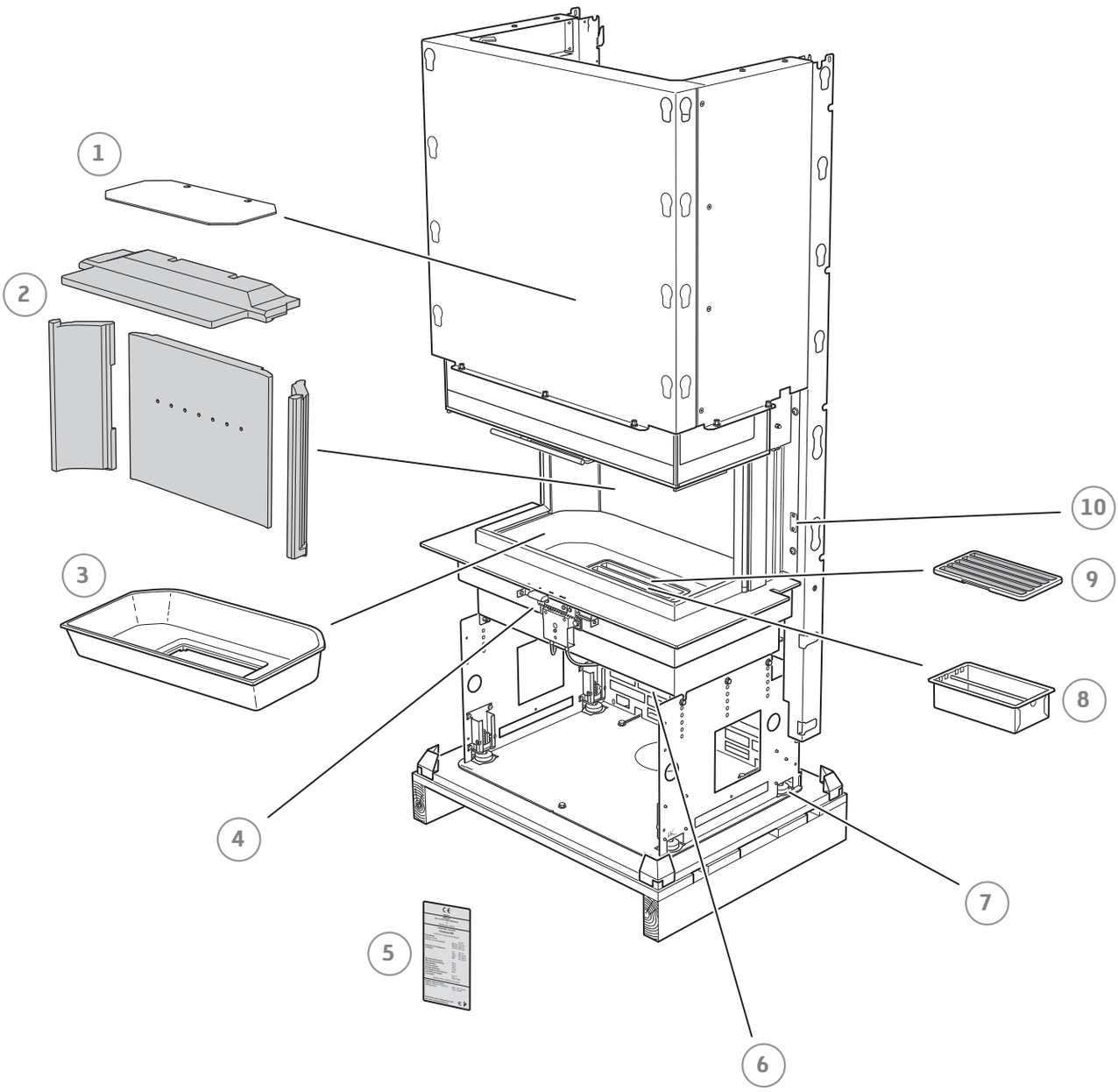
1
2
3
4
5
6
7
8
9
10

SE Öppning av sidoglas

DE Öffnen der Seitenscheiben

NO Åpning av sideglass

FR Ouverture des vitres latérales

GB Opening a side glass panel

DK Åbning af sideglas

FI Sivulasin avaaminen

IT Apertura del vetro laterale

NL Openen van zijruiten

1

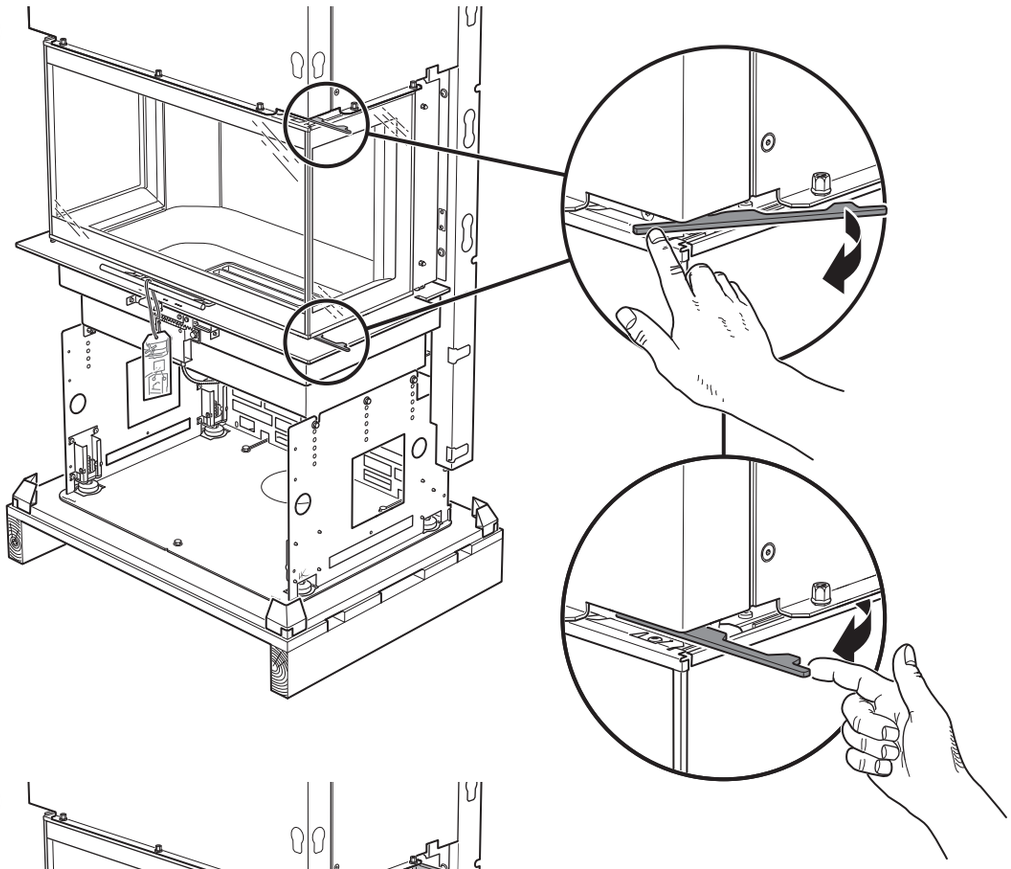

2

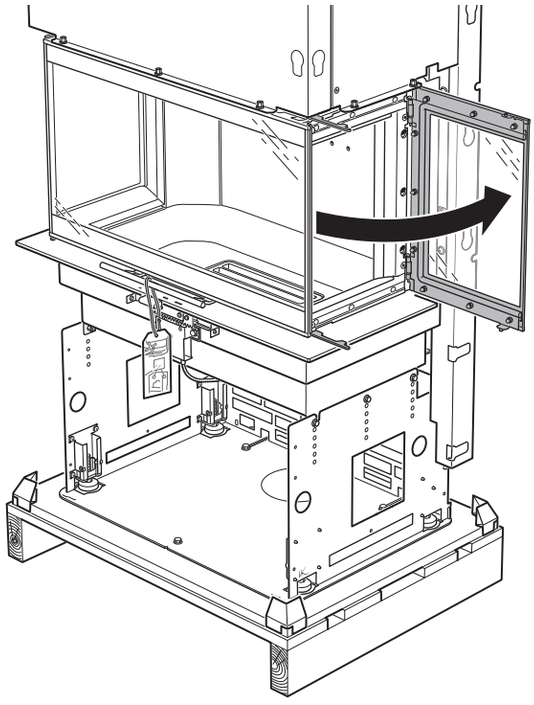

3

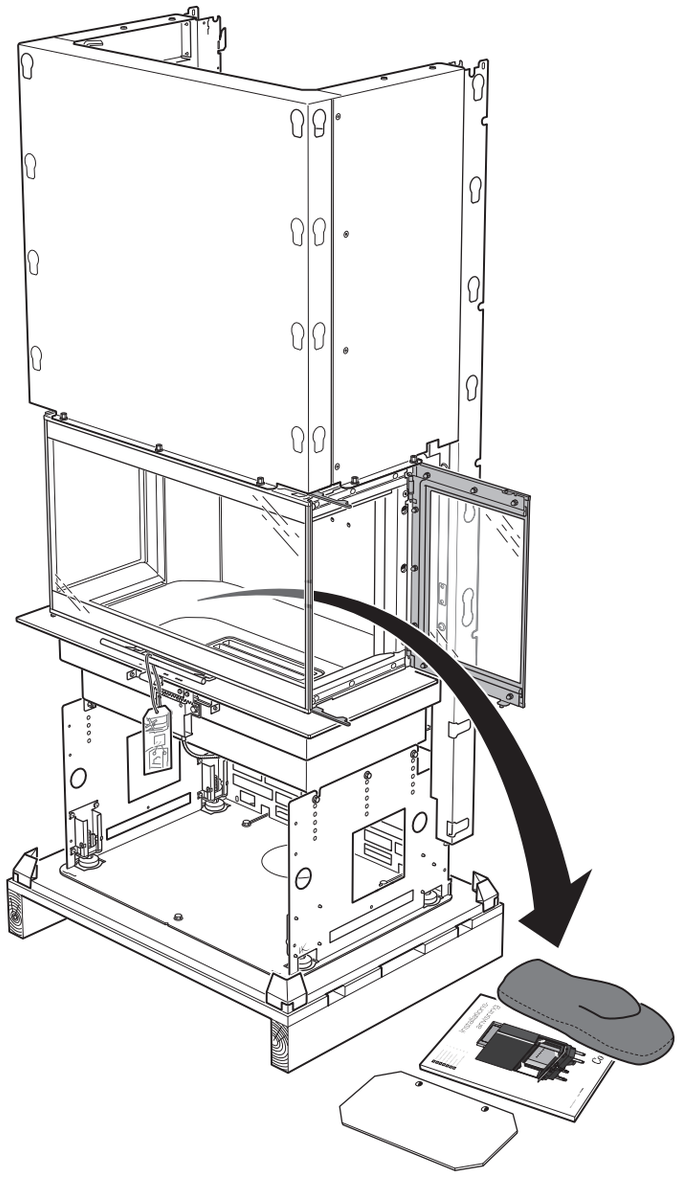

4

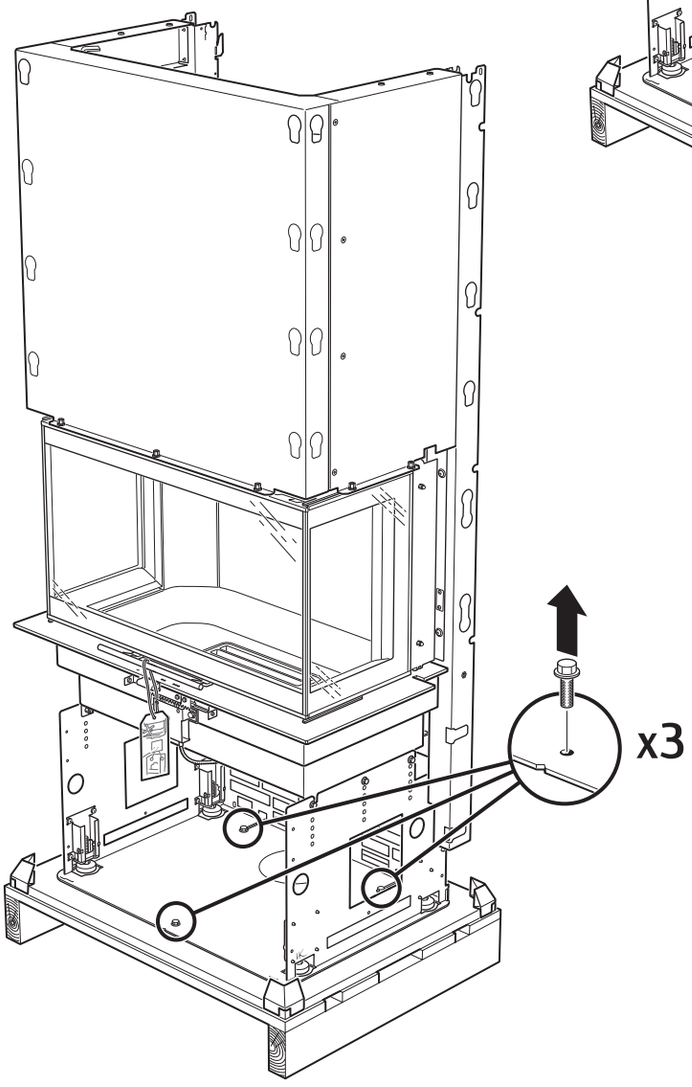

5

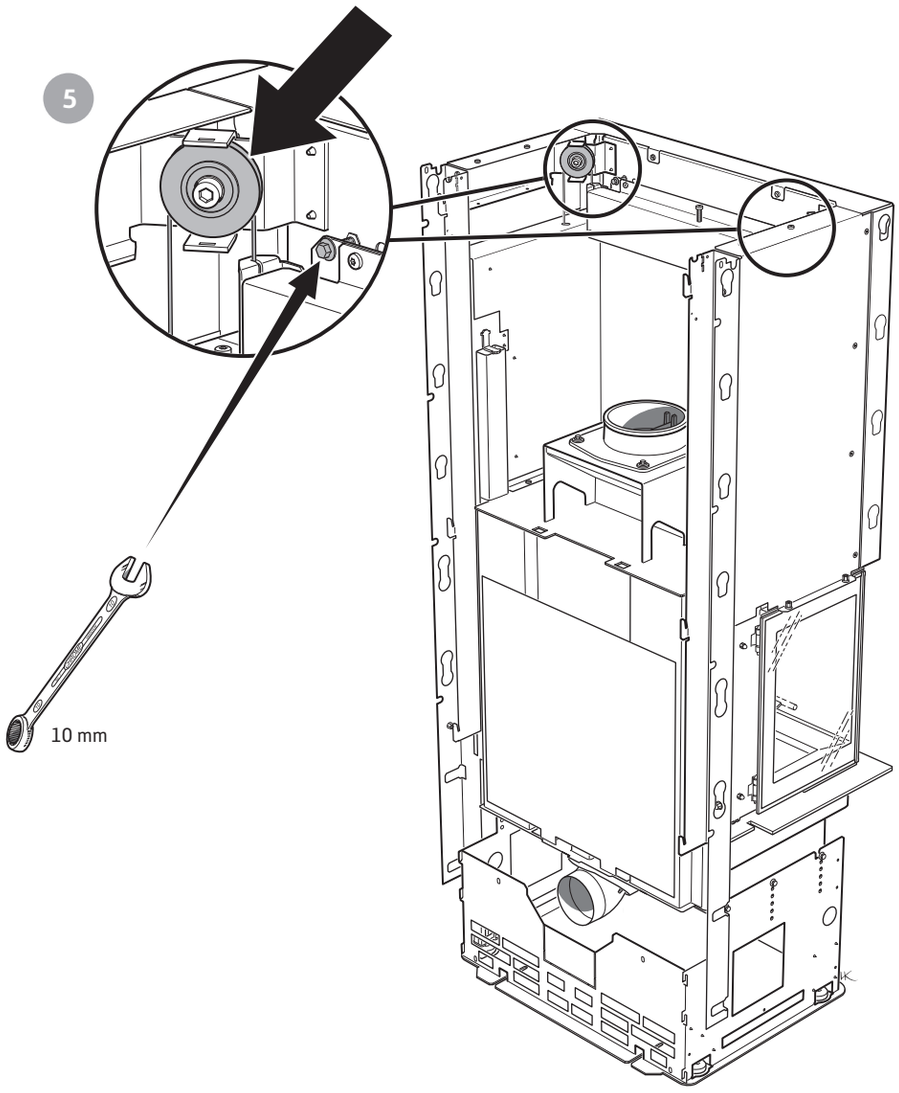

6

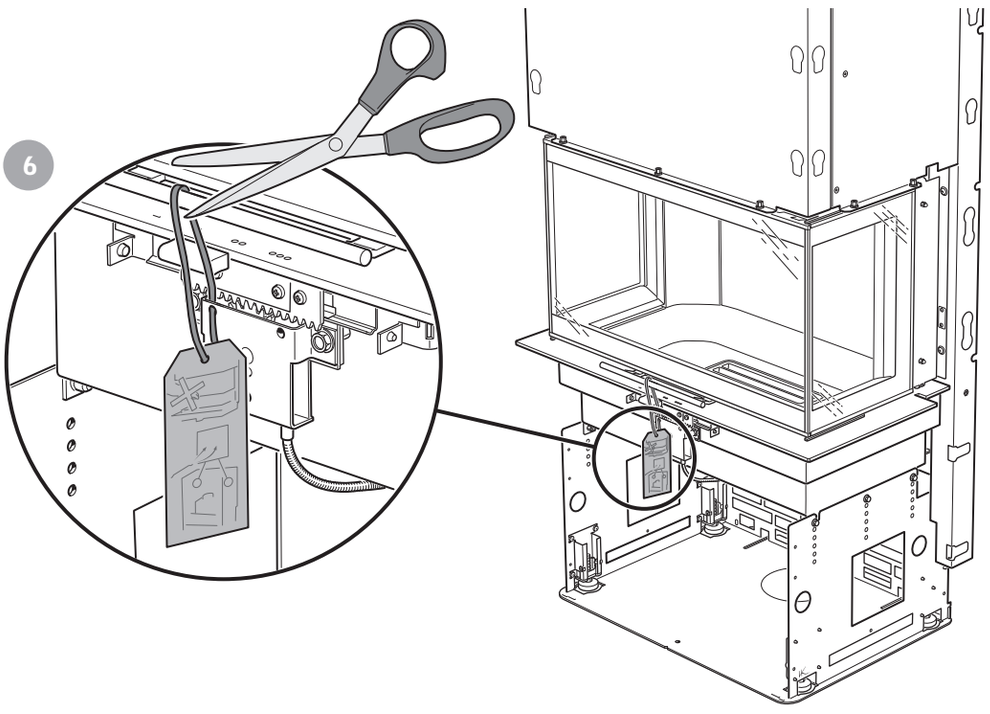

SE Funktionskontroll

Genomför en funktionskontroll på insatsen på följande sätt:
Använd de ställbara fötterna för att placera insatsen i våg.
Kontrollera att luckan går att öppna och stänga.
Kontrollera att spjällknoppen kan flyttas fram och tillbaka enligt max- och minmarkeringen.

DE Funktionskontrolle

So kontrollieren Sie die Funktionsweise des Einsatzes:
Richten Sie den Einsatz mithilfe der einstellbaren Füße waagerecht aus. Kontrollieren Sie, ob sich die Tür öffnen und schließen lässt.
Stellen Sie sicher, dass sich der Klappenknauf zwischen Minimal- und Maximalkennzeichnung vor- und zurückbewegen lässt.

NO Funksjonskontroll

Foreta en funksjonskontroll av innsatsen på følgende måte:
Bruk de justerbare føttene for å plassere innsatsen i vater.
Kontroller at døren kan åpnes og lukkes.
Kontroller at spjeldknotten kan flyttes frem og tilbake i henhold til maksimums- og minimumsmarkeringen.

FR Contrôle de fonctionnement

Effectuez un test de fonctionnement de l'insert comme suit :
Utilisez les pieds réglables pour placer l'insert horizontalement.
Vérifiez que la porte s'ouvre et se ferme.
Vérifiez que le bouton du registre bouge d'avant en arrière jusqu'aux positions max. et min.

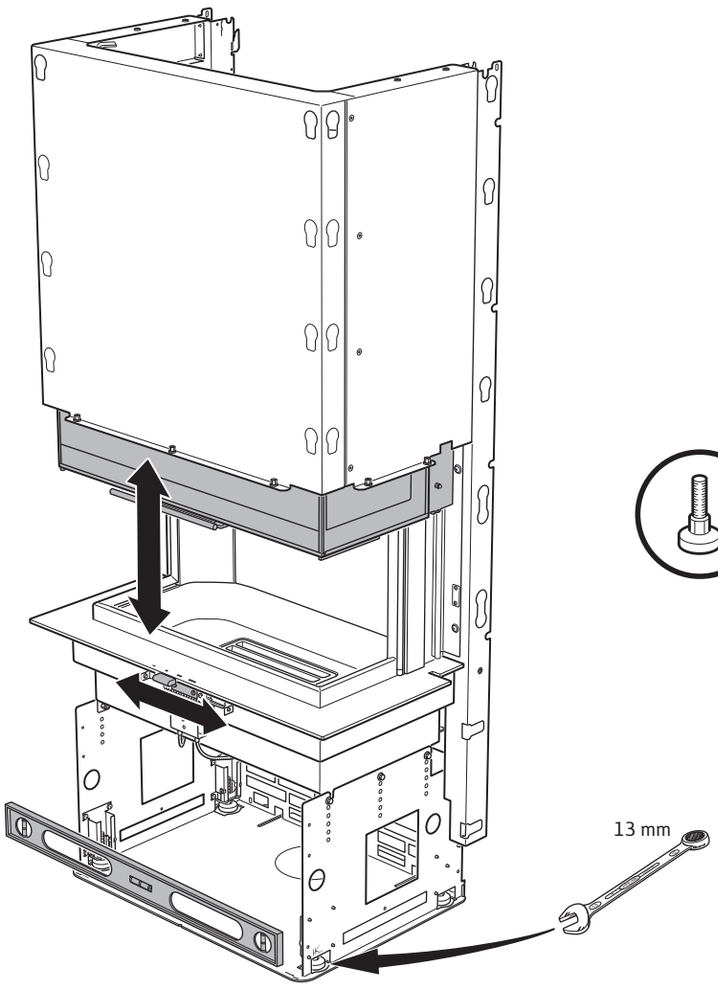

GB Performance check

Check the performance of the insert as follows:
Use the adjustable feet to level the insert. Check that the door can be opened and closed.
Check that the damper knob can be moved back and forth to the max. and min. marks.

DK Funktionskontrol

Foretag en funktionskontrol af indsatsen som følger:
Benyt de justerbare fødder for at sætte indsatsen i vater.
Kontroller, at lågen kan åbnes og lukkes.
Kontroller, at spjældknoppen kan flyttes frem og tilbage i henhold til maks.- og min.-markeringerne.

FI Toiminnan tarkastus

Tarkasta takkasydämen toiminta seuraavasti:
Säädä takkasydän pystyasentoon säätöjalkojen avulla. Tarkasta, että luukun voi avata ja sulkea.
Tarkasta, että palamisilmasäädin liikkuu edestakaisin luukkuun merkittyjen maksimi- ja minimiasentojen välillä.

IT Controllo del funzionamento

Eseguire un controllo funzionale dell'inserto, come descritto in seguito:
Usare i piedini regolabili per livellare l'inserto. Controllare che lo sportello si apra e si chiuda senza problemi.
Controllare che la manopola di regolazione dell'aria possa essere spostata avanti e indietro tra le regolazioni minima e massima.

NL Functiecontrole

Voer op de volgende manier een functiecontrole van de inzet uit:
Gebruik de stelpoten om de inzet waterpas te zetten. Controleer of u de deur kunt openen en sluiten.
Controleer of u de klepknop heen en weer kunt bewegen volgens de markeringen max. en min.

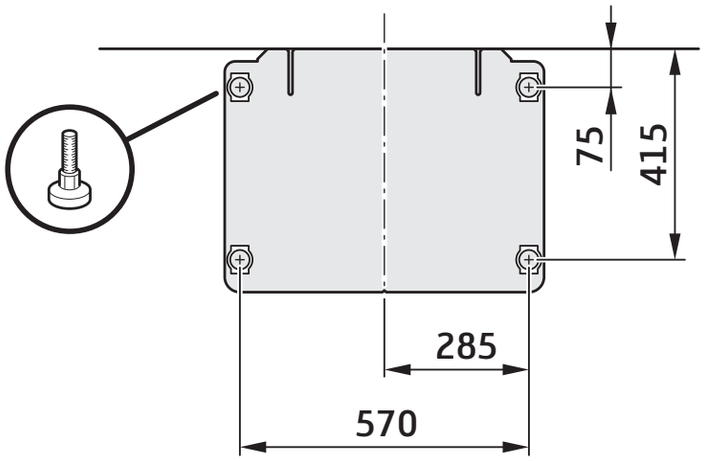

SE Från vår fabrik är skenorna som luckan löper i insmorda med specialfett som tål höga temperaturer. Normalt är denna typ av fett svår att hitta på marknaden och vi rekommenderar att ta kontakt med Conturas återförsäljare för att beställa detta specialfett vid smörjning av skenorna.

DE Die Führungsschienen der Tür sind werkseitig mit Spezialfett geschmiert, das beständig gegenüber hohen Temperaturen ist. Normalerweise ist dieses Fett auf dem Markt schwer erhältlich. Um dieses Spezialfett zum Schmieren der Schienen zu bestellen, empfehlen wir Ihnen, sich an einen Contura-Händler zu wenden.

NO Skinnene som døren løper i, er fra fabrikkens side innsmurt med et spesialfett som tåler høye temperaturer. Denne typen fett er vanligvis vanskelig å få tak i, og vi anbefaler derfor at du tar kontakt med en av Conturas forhandlere for å bestille dette spesialfettet til smøring av skinnene.

FR Les rails assurant le coulissement de la porte sont lubrifiés d'usine avec une graisse spéciale résistant à des températures élevées. Ce type de graisse est normalement difficile à trouver sur le marché et nous vous recommandons de vous mettre en contact avec votre revendeur Contura pour la commander.

GB The hatch runners are lubricated at the factory, with special grease that can withstand high temperatures. This type of grease is usually difficult to find on the market and we recommend contacting a Contura dealer to order this special grease when lubricating the runners.

DK Skinnerne, som lågen løber i, er fra fabrikken smurt med specialfedt, som tåler høje temperaturer. Normalt er denne type fedt vanskelig at finde i handlen, og vi anbefaler at kontakte din Contura-forhandler for at bestille dette specialfedt ved smøring af skinnerne.

FI Luukun kiskot on tehtaalla voideltu korkeita lämpötiloja kestävällä erikoisrasvalla. Tämän tyyppistä rasvaa on tavallisesti vaikeaa löytää. Suosittelemme, että tilaat tätä erikoisrasvaa Contura-jälleenmyyjältäsi, jos kiskot kaipaavat voitelua.

IT Di fabbrica, le guide di apertura dello sportello sono lubrificate con un grasso speciale resistente alle alte temperature. Normalmente questo tipo di grasso è di difficile reperimento sul mercato, quindi consigliamo di contattare il rivenditore Contura per ordinare il grasso specifico per la lubrificazione delle guide.

NL In de fabriek zijn de rails van de deur gesmeerd met speciaal vet dat tegen hoge temperaturen bestand is. Normaal gesproken is dit type vet moeilijk te vinden en wij bevelen aan contact op te nemen met uw Contura-dealer om dit speciale vet voor het smeren van de rails te bestellen.

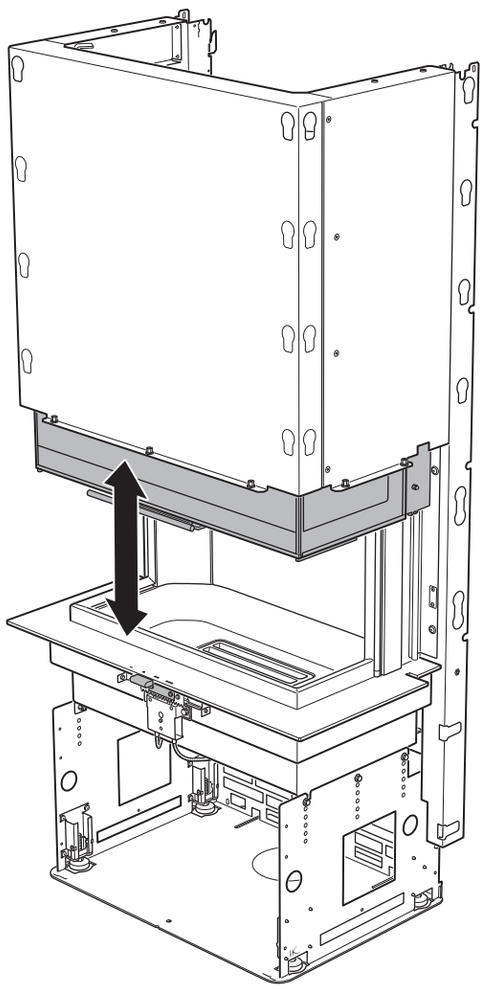

SE Strålningsplåt

Montera strålningsplåten enligt separat anvisning.
Notera att strålningsplåten ersätts av Conturas skyddsvägg vid montering av alla varianter av Ci51.

DE Strahlungsblech

Montieren Sie das Strahlungsblech gemäß der separaten Anleitung.
Achten Sie darauf, dass das Strahlungsblech bei allen Varianten des Ci51 durch die Contura-Schutzwand ersetzt wird.

NO Stråleplate

Monter stråleplaten i henhold til egen anvisning.
Vær oppmerksom på at stråleplaten erstattes av Conturas beskyttelsesvegg ved montering av alle varianter av Ci51.

FR Plaque de protection thermique

Montez la laque de protection thermique selon les instructions séparées.
Notez que la plaque de protection thermique est remplacée par la protection murale de Contura lors de l'installation de toutes les variantes de Ci51.

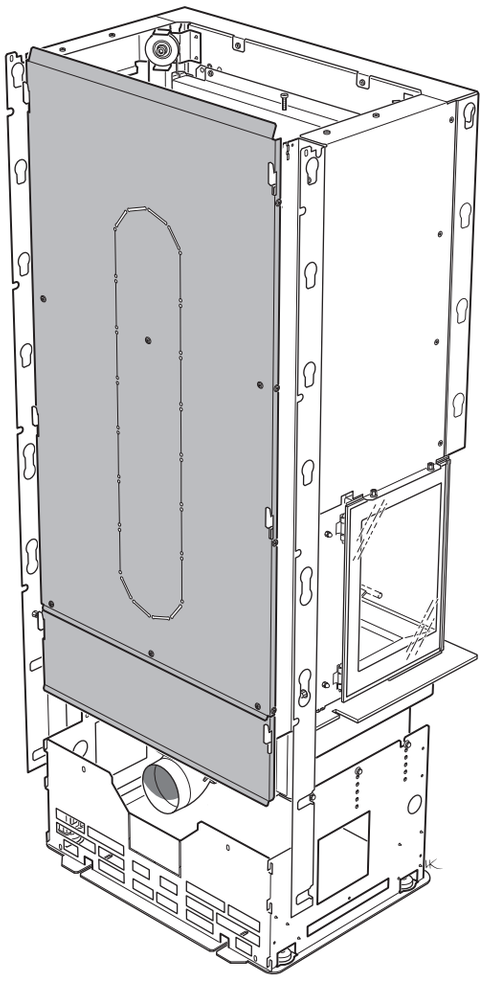

GB Heat deflector

Install the heat deflector according to separate instructions.
Note that Contura's protective screen is used instead of the heat deflector for all Ci51 installations.

DK Strålingsplade

Monter strålingspladen i henhold til separat anvisning.
Bemærk, at strålingspladen erstattes af Conturas beskyttelsesvæg ved montering af alle varianter af Ci51.

FI Lämpökilpi

Asenna lämpökilpi erillisen ohjeen mukaan.
Huomaa, että kaikkien Ci51-mallien yhteydessä lämpökilpi korvataan Contura-suojaseinällä.

IT Piastra di irraggiamento

Montare la piastra di irraggiamento secondo le istruzioni specifiche.
Notare che la piastra di irraggiamento viene sostituita dalla parete protettiva Contura per il montaggio di tutte le varianti di Ci51.

NL Stralingsplaat

Monteer de stralingsplaat overeenkomstig de afzonderlijke instructies.
Let op: de stralingsplaat wordt vervangen door een beschermwand van Contura bij de montage van alle varianten van de Ci51.

SE Montering av rökhylla i plåt

DE Montage der Rauchumlenkplatte aus Blech

NO Montering av røykhylle i metall

FR Montage du déflecteur de fumée en tôle d'acier

GB Installation of metal baffle plate

DK Montering af røgvendeplade af stål

FI Peltisavuhyllyn asennus

IT Montaggio del deflettore fumi in acciaio

NL Rookschot van plaatstaal monteren

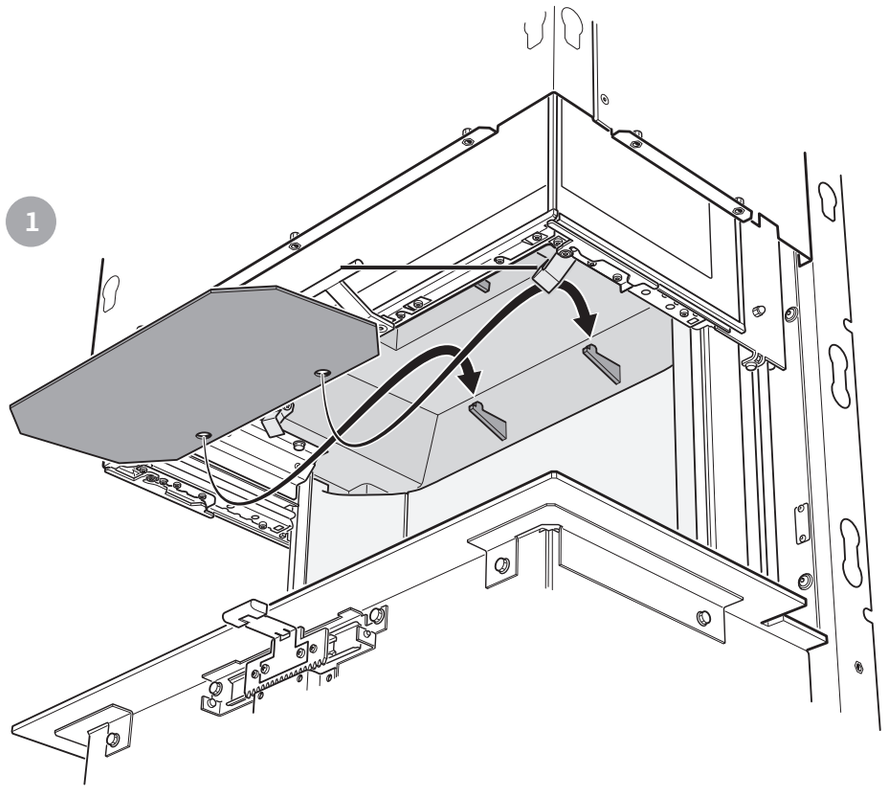

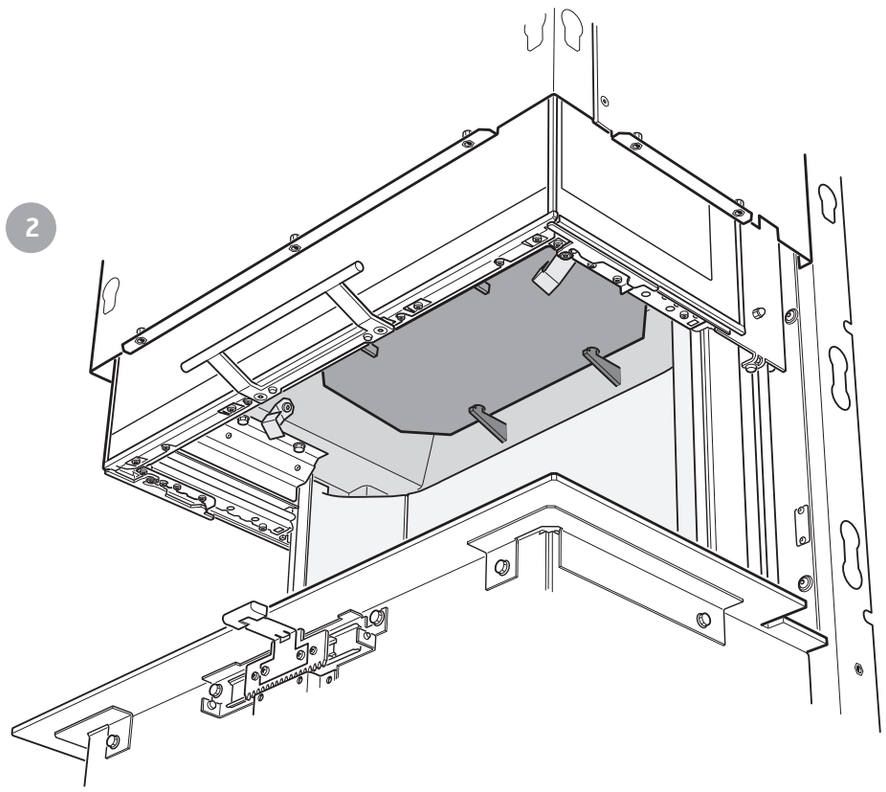

SE Demontering av eldstadsbeklädnad

DE Demontage der Brennraumauskleidung

NO Demontering av ildstedsbekledning

FR Démontage des éléments d'habillage du foyer

GB Removing the hearth cladding

DK Afmontering af ovnbeklædning

FI Tulipesän verhouksen irrotus

IT Rimozione del rivestimento del focolare

NL Demontage van de haardbekleding

1

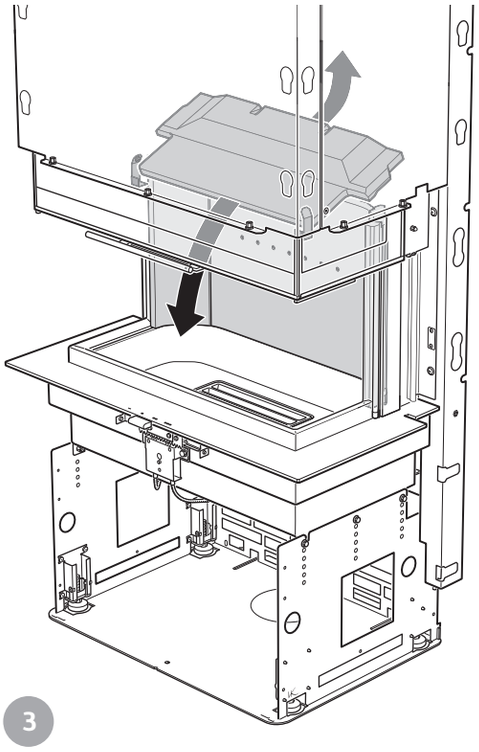

2

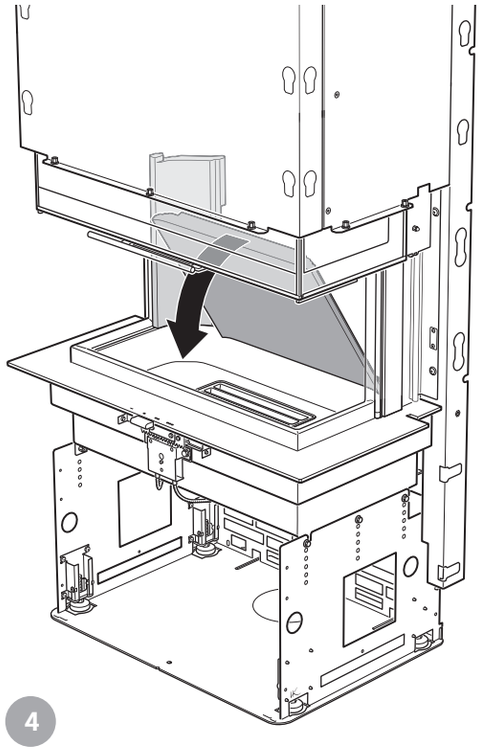

3

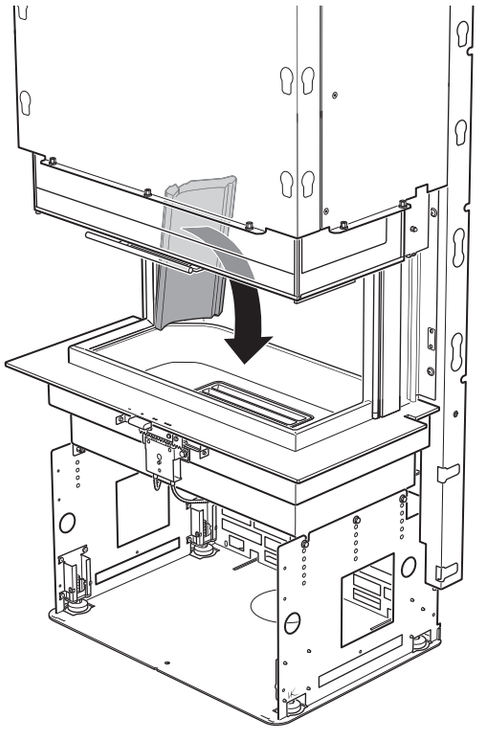

4

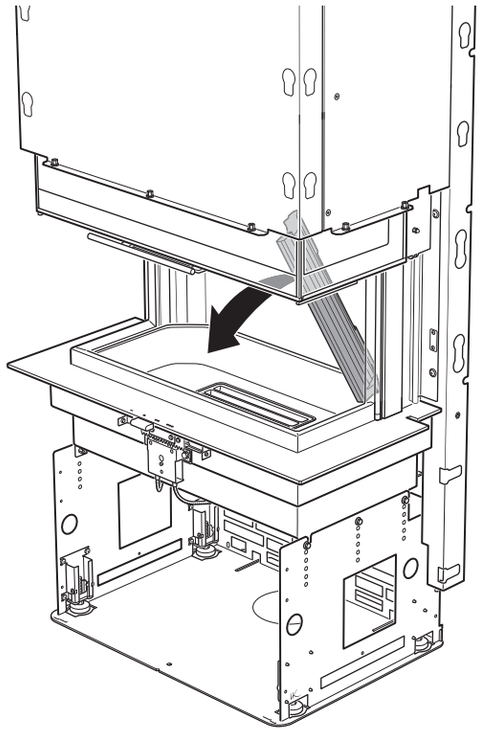

5

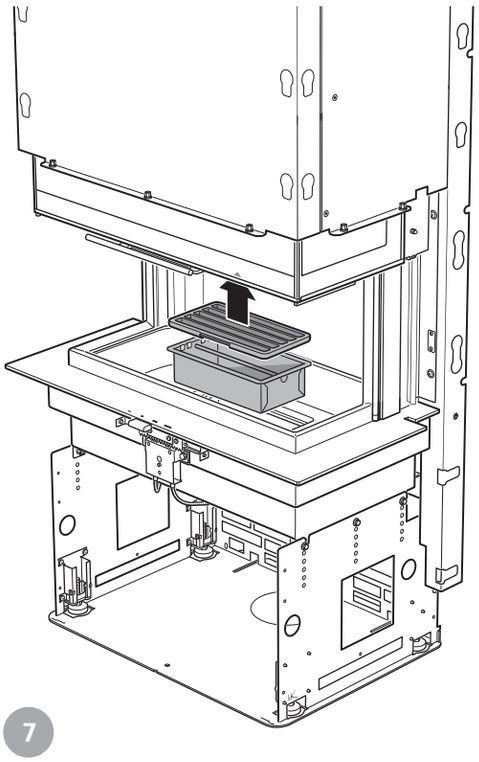

6

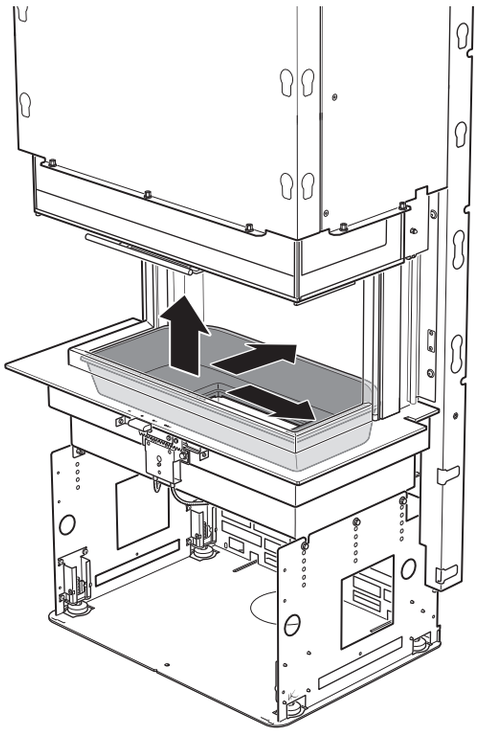

7

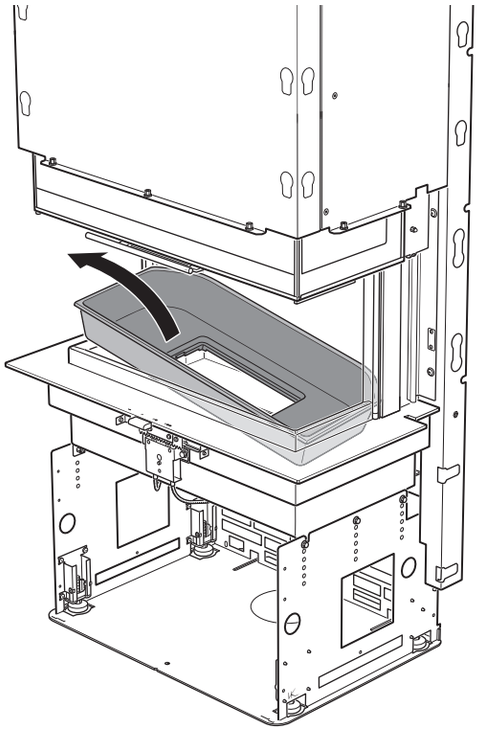

SE Montering av Powerstone
Tillval

DE Powerstone-Montage
Zubehör

NO Montering av Powerstone
Tilbehør

FR Montage des blocs de Powerstone
Options

GB Installing Powerstone
Option

DK Montering af Powerstone
Ekstraudstyr

FI Powerstone-lämpömakasiinin asennus
Lisävarusteet

IT Montaggio del Powerstone
Accessori

NL Powerstone monteren
Opties

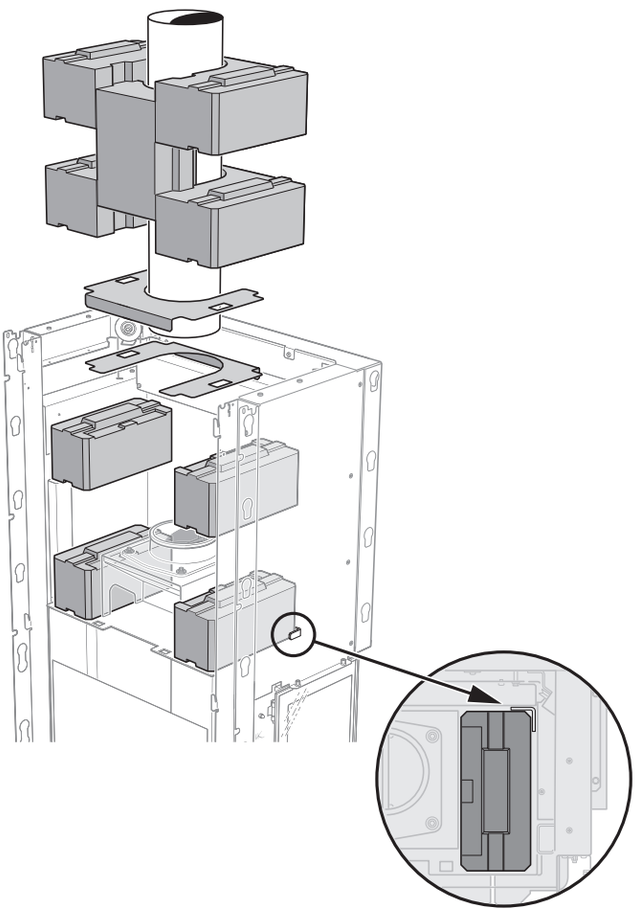

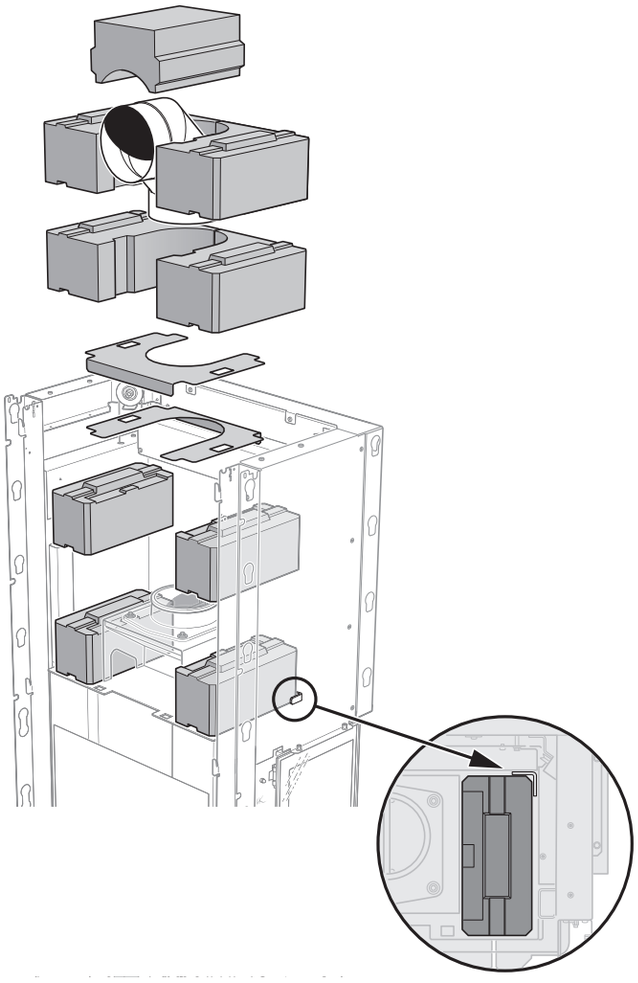

811436 IAV SE-EX Ci50-4
2026-11-18

Contura

Contura AB · Box 134 · 285 23 Markaryd · Sweden
contura.eu