34T

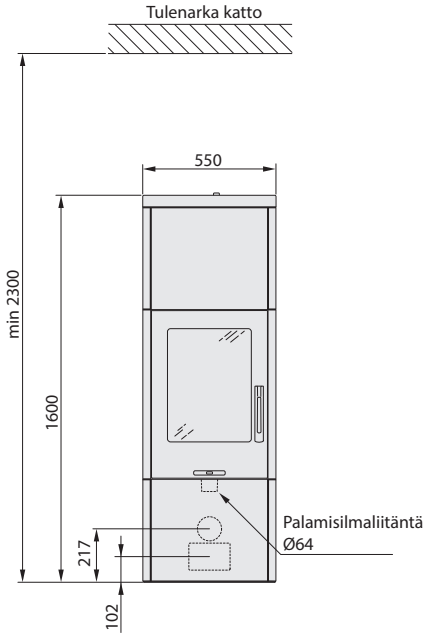

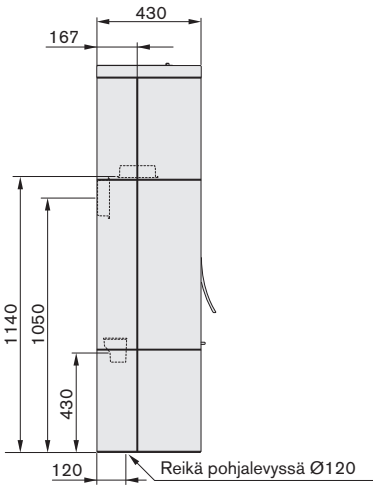

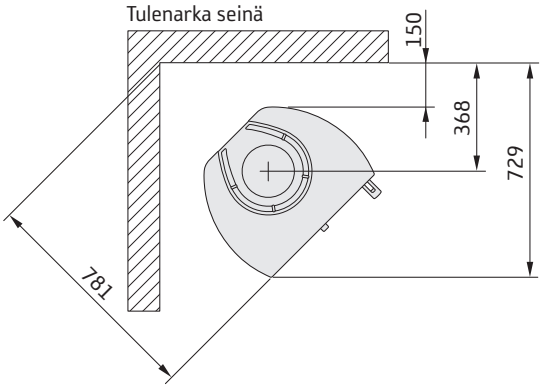

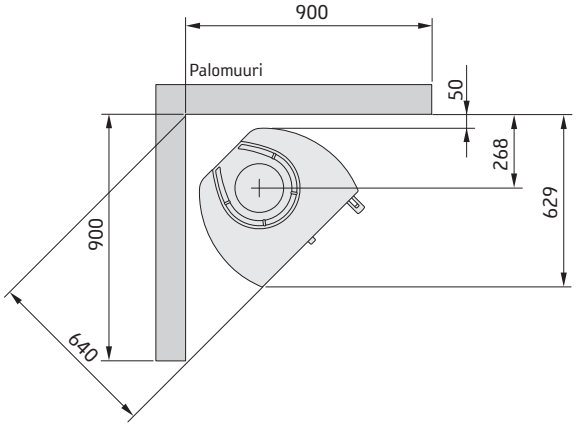

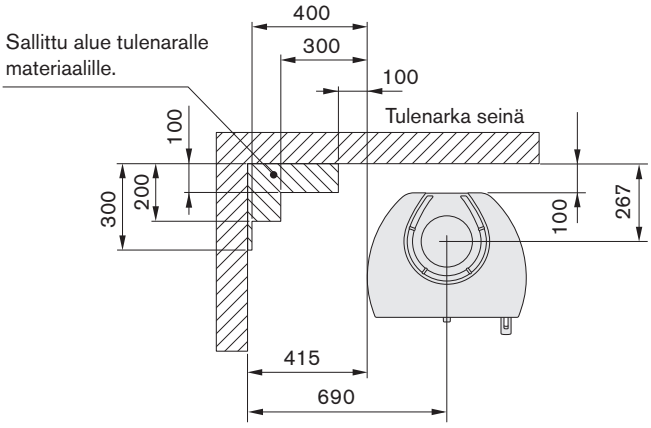

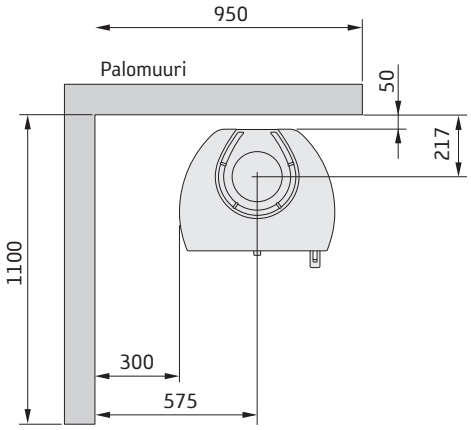

* Maalatun palomuurin värjäytymisen välttämiseksi suosittelemme samoja suojaetäisyyksiä kuin palavaan seinään.