Contura

Välkommen hem till värmen



contura.se

Mars 2026


Contura

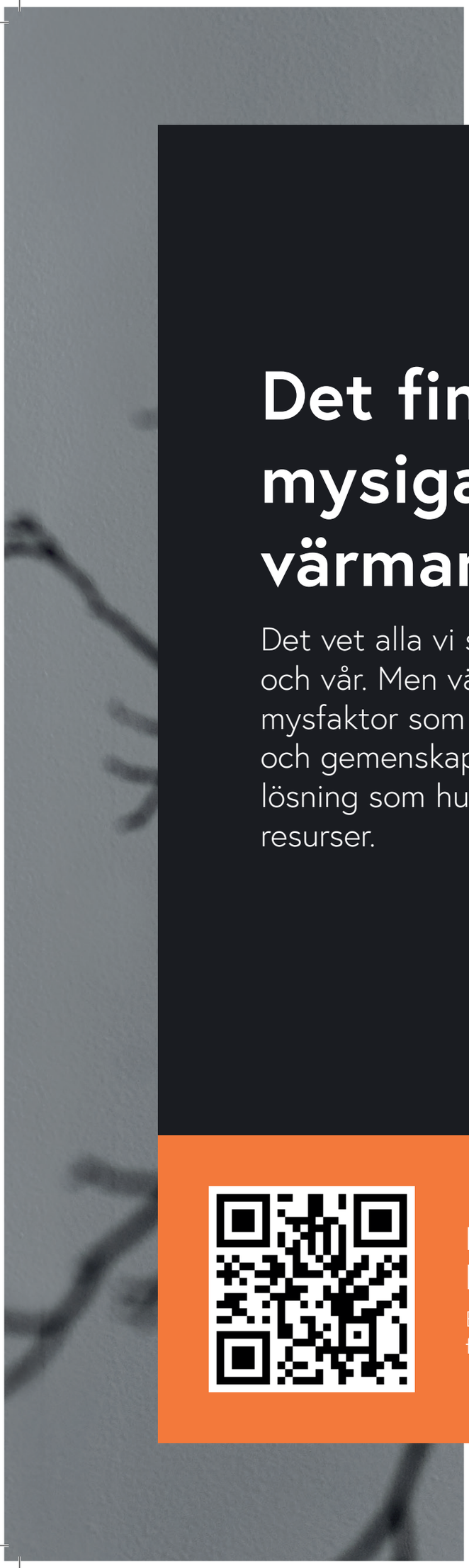

Det finns inget mysigare än en värmande brasa.

Det vet alla vi som lever där det finns höst, vinter och vår. Men värmen från elden är inte bara en mysfaktor som väcker djupa känslor av trygghet och gemenskap. Det är också en klok och modern lösning som hushåller med både dina och naturens resurser.

Bygg din egen kamin i vår kaminväljare

Bygg din egen kamin i vår konfigurator. Scanna QR-koden för att gå vidare.

En kamin från Contura ska sprida värme och mys i ditt hem under många år framöver.

Därför ska du välja med omsorg. Vi gör Contura för dig som uppskattar god design, smarta funktioner och stor valfrihet. Vi gör kaminer för dig som väljer med hjärtat och hjärnan.





Contura 820TG Style

Det är livskvalitet, helt enkelt.





Innehåll

Välkommen till våra varma hem!

Energimärkning 8

Conturas värdeord och nya smarta funktioner 9

Låt dig inspireras av några varma, sköna hem 10–27

Elda med omtanke om miljön 28

Välj rätt kamin

Vilken Contura är du? 31

Eldsynlighet 31

Att tänka på 32

Tolv goda egenskaper 33

Fristående kaminer

Contura 50 34-37

Contura 110 38-39

Contura 130 40-41

Contura 210 42-45

Contura 300 46-53

Contura 500 Style 54-63

Contura Connect 500 64-65

Contura 600 Style 66-75

Contura 800 Style 76-89

Contura 900 Style 90-97

Kassetter

Contura i1 100

Contura i2 102-103

Contura i4 104-105

Contura i5 106-107

Contura i6 108

Contura i7 109

Contura i8 110-111

Contura i8 Cosi 112-113

Contura MyCube 114-119

Insatser

Contura i41 122-125

Contura i51 126-129

Contura i61 130-133

Tillbehör 136-138

Fakta om alla kaminer 139-156

Måttskisser 157-185

God värmehållning 186-189

Skorstenssystemet Premodul 190-193

Effektiv förbränning 194

Elda på rätt sätt 196

Mys med rent samvete

När du eldar med ved sparar du både pengar och gör en insats för miljön. Med modern och effektiv förbränningsteknik minskar utsläpp av partiklar och den koldioxid som bildas tas upp i motsvarande mängd när nya träd växer. Contura tillhör världens mest effektiva braskaminer med utsläppsnivåer som är lägre än svenska och internationella gränsvärden.

Vi tänker miljö i alla led
Contura utvecklar hela tiden förbränningsteknik och design för att öka värmeeffekten. Den effektiva förbränningen visar att det mesta av energiinnehållet i veden omvandlas till värme i en modern Contura. Det innebär att rökutsläppen blir mycket små eftersom energin utnyttjas till värme i rummet istället för till varm rök utomhus.

God cirkulation för effektiv förbränning
Med slutet förbränningssystem tillförs förbränningsluft till kaminen genom kanaler från skorsten, yttervägg eller golv. Det ger en optimal och stabil förbränning som inte påverkar husets ventilation.

Minska vedförbrukningen
Visste du att med en modern kamin minskar vedförbrukningen med 50 procent? Dessutom minskar utsläppen med 90 procent.

Läs mer på sida 156 om du vill veta mer om effektiv förbränning.

Energimärkning
Energimärkningen ingår i EUs ramverk för att minska energiprodukters miljöpåverkan och hjälper dig att välja produkter med hög energieffektivitet. Braskaminer med energiklass A har hög verkningsgrad och därmed en låg driftskostnad.

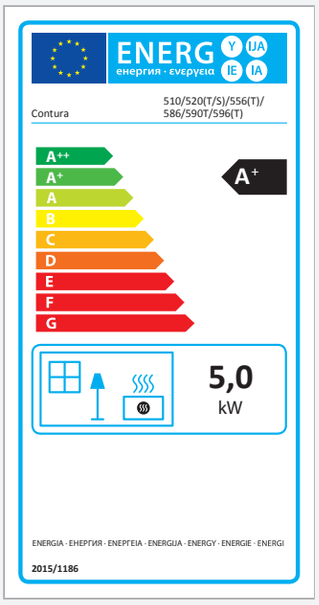






Contura värdeord

Ren eld med naturlig värme i världsklass

Tänd kaminen och njut med gott samvete – den har låg miljöbelastning och är mycket ekonomisk. Conturas kaminer är CO_2-neutrala tack vare effektiv förbränningsteknik som ger utmärkt värmeekonomi och minimala utsläpp.

Trygghet med svensk kvalitet

Conturas kaminer är tillverkade i Sverige i en av världens mest moderna kaminfabriker. Vi åtar oss också att minska miljöpåverkan och leva upp till mänskliga rättigheter samt god affärsetik. Vi följer högt ställda kvalitetsstandarder – i alla produktionssteg.

Tidlös design, formad för din livsstil

Ett hem kan se ut på många olika sätt. Det är därför vi har ett omfattande sortiment av tidlösa kaminer med snygg design och bra funktioner. Contura har kaminer som passar alla stilar.

Smarta funktioner utöver det vanliga

***ASF* - AUTOMATIC START FUNCTION**

Är en innovativ funktion som automatiskt reglerar upptändningsluften genom rostret. Det innebär att luckan kan stängas samtidigt som upptändningsbrasan tänds och kaminen blir därmed helt oberoende av rumsluften. Visst är det tryggt att inte behöva lämna kaminen med öppen lucka under upptändning. Också perfekt i moderna hus med undertryck. Funktionen är unik för Contura och patentsökt.

***RBF* - REFUELLING BOOST FUNCTION**

Med boost-funktionen kan du "rädda" en glöd som slocknat nästan helt. Du öppnar bara vänster handtag, nytt syre kommer in underifrån som sätter fart på glöden så att du kan antända ny ved. Efter en kort stund kan du åter njuta av skön eld och värme.

***SSA* - SILENT SLIDING ASHTRAY**

Skönhet i minsta detalj säger vi – och menar det. Kaminerna har en ny utformning av asklåda som tack vare design och dämpningsfunktion glider tyst och mjukt vid tömningen.



Tidlös design och en varm look

Det finns mycket som skapar välbefinnande i ett hem. Vi själva först och främst och sen allt annat som vi gillar och mår bra av. Men kaminen är pricken över i. Den måste vara stor och varm!

Läs mer om Contura 996G Style på sidan 96.


Contura


Contura



Skapa. Mixa. Matcha.

Unika möjligheter att skapa fritt med de olika tillbehören.

Läs mer om Contura MyCube på sidan 116.


Contura





Rejäl ved för en rejäl brasa

"Vi gillar att elda mycket, med stora vedklabbar och sökte en kamin som klarade våra önskemål utan att ta så stor plats"

Läs mer om Contura 330G på sidan 50.

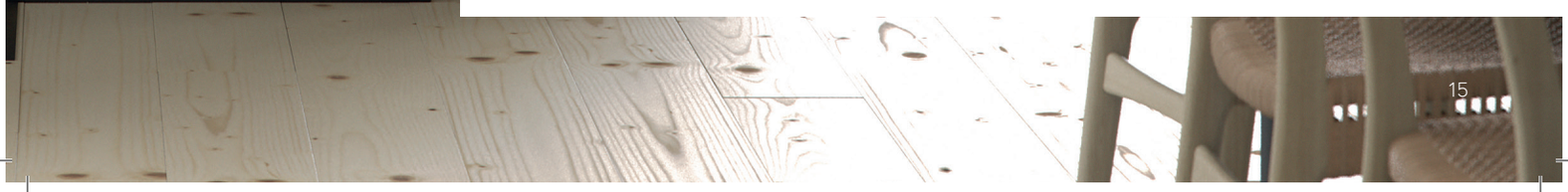



Tradition i modern tappning

"Omramningen i Artstone naturell ger ett mjukt intryck som vi föll för. Det blir vackert med sten, glas och eld. Uråldriga material i helt modern version."

Läs mer om Contura 610AG Style på sidan 67.


Contura


Contura



Mer plats för värme.

Brännkammaren i Contura 800 Style har en ny innovativ design för att öka värmen. Den här modellen passade perfekt i det renoverade uterummet. Nu slipper vi frysa i vinter!

Läs mer om Contura 856T Style på sidan 80.



Vilken skillnad!

Vår nya kassett gör verkligen nytta när det gäller värme så vi eldar nästan varje dag på vintern. Det stora glaset visar verkligen elden. Många tror att den funnits där hela tiden.

Läs mer om Contura i5 på sidan 96.





Bygg in med variation

Med Contura i8 har du friheten att utforma din egen eldstad precis som du vill ha den

Läs mer om Contura i8 på sidan 110.





En insats för det moderna hemmet

Här har vi slagit oss till ro för ett lugnare liv där varje aktivitet får ta gott om tid. Som att njuta av en härligt, värmande eld till exempel

Läs mer om Contura i61A på sidan 116.





Aktiv och lekfull

– det är vad ett hem ska vara. Den stora, mysiga elden avger energi och behåller värmen under lång tid, tack vare täljstenens omramning.

Läs mer om Contura i51T på sidan 113.



Elda med omtanke om miljön

Allt vi gör belastar miljön på något sätt. Idag har vi ofta möjligheten att påverka i vilken omfattning.

Kraven på effektiv förbränning är höga. Det är nämligen i förbränningen som ohälsosamma partiklar och kolväten bildas. De allra flesta av Conturas kaminer har en effektiv förbränning som understiger de tillåtna gränsvärdena, förutsatt att du eldar på ett korrekt sätt.

På www.contura.se kan du lära dig mer om hur du eldar effektivt och med hög verkningsgrad. Det är det bästa både för dig och miljön.

Genom att elda får du en naturlig stödvärme i huset som avlastar behovet av husets huvudsakliga uppvärmning. Det tjänar både du och miljön på!

Ecodesign

Europeiska ecodesign-direktivet är EUs ramverk för att minska utsläppen från biobränsleeldade produkter. Utsläppskraven börjar gälla först 2022 men redan nu klarar Contura braskaminer de stränga kraven.

Med en "Ecodesign ready" kamin från Contura värmer du hemmet och myser med rent samvete, nu och i framtiden.

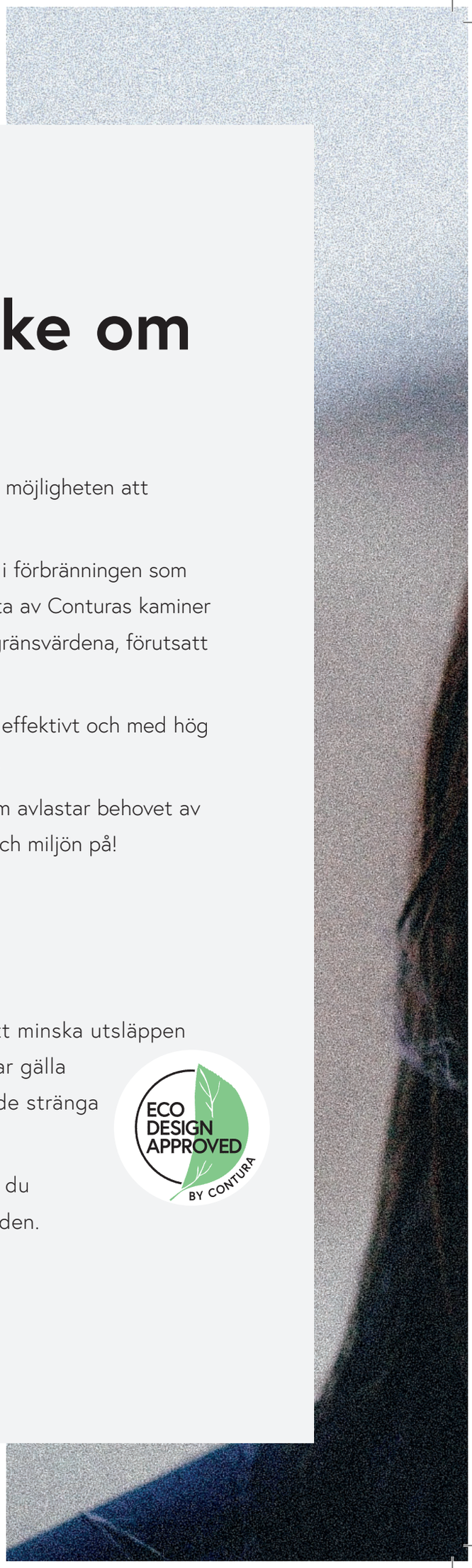





















Vilken Contura är du?

Contura finns i flera modeller och storlekar. Gemensamt för alla är generösa glas som visar mycket av elden samt svensk design, kvalitet och tillverkning.

Hur stor är ytan kaminen ska värma? Hur ser utrymmet ut där kaminen ska stå? Det är viktiga faktorer som avgör valet av storlek på brännkammare, uppvärmningskapacitet och storlek på själva kaminen. Det som skiljer kaminserierna åt är formen på höljet och storleken på brännkammaren. Inom varje serie finns flera varianter och olika material på kaminens hölje, så att du kan välja precis de egenskaper du önskar av din kamin. Dessutom finns tillbehör för olika ändamål, exempelvis värmelagring och vedförvaring.

När du är klar över vad som passar dina behov återstår det viktigaste:

Att välja den kamin som ögat älskar och som ska vara hemmets bästa vän under många år framöver. Vi är säkra på att du kommer att din favorit.

Hur mycket vill du se av elden?

Många, många Contura-ägare uppskattar sin kamin för en alldeles speciell egenskap:
Den visar mycket av elden. Stora frontglas och generösa sidoglas gör att elden syns från (nästan) alla håll. Håll utkik efter vår symbol för eldsynlighet! Den vägleder hur mycket modellen visar av elden.



Endast frontglas



Frontglas med smala sidoglas.



Frontglas med stora sidoglas.



Med vridplatta kan elden synas 360°

Bygg din egen kamin på contura.eu



Hur du väljer din spis

När beslutet är fattat att köpa en kamin är det viktigt att noga tänka igenom vilken modell det ska bli.

Storleken först
Storleken är det viktigaste valet – Contura finns i storlekar från den lilla kaminen som passar i torpet till majestätiska pjäser för en sal, och allt där emellan.

Mät utrymmet där kaminen ska stå och kontrollera avståndet till brännbart material. Beräkna hur stor yta kaminen är tänkt att värma. Nu vet du vilken storlek du ska leta efter. Alla kaminers mått och uppvärmnings-kapacitet är noggrant angivna vid varje modell.

Välja design
Contura kaminer uppskattas för att de visar mycket av elden. Det gör kaminerna lätta att placera även i små utrymmen. Tack vare de stora glasen syns elden på de allra flesta modellerna från minst tre håll.

Kaminerna finns i de flesta former, runda, kantiga, ovala, höga, låga, smala eller breda. Titta noga! Vi är säkra på att det finns en du gillar bäst.

Olika material
Materialet avgör en hel del av kaminens egenskaper. Braskaminerna blir snabbt varma och sprider sin värme bara några minuter efter att elden tagit fart. När elden brunnit ned svalnar de ganska snart.

Täljstenskaminen har, förutom sin naturliga skönhet, egenskapen att hålla värme under lång tid. Uppvärmningen tar lite längre tid, men när stenen väl blivit genomvarm efter en stunds eldning lagrar den värmen. Då elden falnat är stenen fortfarande mycket varm och det tar flera timmar innan den svalnat. Kakelkaminen ger hemmet en ljus, klassisk och hemtrevlig stil. Gjutjärnskaminer är gediget robusta. I vår tappning har de dessutom en tufft modern stil.

Personlig stil
Med våra tillbehör ger du kaminen din personliga stil och anpassar den efter dina intressen och behov.

Du kan till exempel välja färg, olika toppar, lucka, vedfack, värmeplatta, fläkt, värme-magasin, spjäll, anslutning för tilluft utifrån, golvskydd och mycket mer. Alla tillbehör är naturligtvis tillverkade av Contura för Contura och passar kaminerna perfekt.

Läs mer om våra tillbehör på sidorna 120-122.



Goda egenskaper en kamin ska ha

1. **Hög eldsynlighet**
   Flera av Conturas modeller har generösa glas som visar mycket av elden. Kaminen är lätt att placera så att elden syns tydligt från flera håll i rummet. Våra symboler för eldsynlighet visar hur mycket en viss modell visar av elden.

2. **Lucka av gjutjärn**
   För att motstå påfrestningarna som uppstår i braskaminen i samband med de stora temperatursvängningarna, ska luckan vara tillverkad av formbeständigt gjutjärn.

3. **Effektivast i test**
   Verkningsgraden är förhållandet mellan den energi kaminen avger och den energi som tillförs i form av ved. Conturas kaminer har en verkningsgrad på upp till 81% vilket är en av de högsta på marknaden enligt oberoende tester.

4. **Svensktillverkad med garanti**
   Contura braskaminer är svenska kvalitetsprodukter utvecklade och tillverkade av NIBE AB. Vi ger fem års fabriksgaranti på alla kaminer.

5. **Clean Burning System**
   Den varma förbränningsluften spolas ut på glasytans insida och ger renare glas. Det gör att elden alltid är synlig i rummet.

6. **Kraftfull konvektion**
   Den svala rumsluften sugs in på kaminens undersida, värms upp och stiger. Bara några minuter senare strömmar den varma luften ut i rummet.

7. **CE-märkt**
   Samtliga är CE-märkta vilket garanterar en säker produkt.

8. **Enkel hantering**
   Contura kaminer är utrustade med ett reglage för exakt effektreglering, vilket tillåter en enkel och precis styrning av förbränningen. Lucka, roster och asklåda är också lättåtkomliga på våra braskaminer.

9. **Anpassad till Premodul skorsten**
   Skorstenssystemet Premodul passar alla våra kaminer och nästan alla hus. Det är en brandsäker, CE-märkt produkt som finns för alla typer av anslutningar. Läs mer på sidan 91.

10. **Flexibilitet**
    Contura braskaminer finns i många varianter och modeller. Till flera av modellerna kan du välja höjd, färg och olika toppar för att ge kaminen din personliga stil.

11. **Fläkt och värmelagring**
    För maximalt effektiv uppvärmning går det att välja fläkt och olika värmelagrande egenskaper till flera av Conturas modeller.

12. **Många tillbehör**
    Komplettera kaminen med ett eller flera tillbehör såsom bakugn, värmehylla, förvaringslucka, golvskydd i plåt eller glas. En vridplatta gör det möjligt att vrida kaminen för maximal eldsynlighet i rummet.

Contura 110

Lätt att placera

Den kompakta, fristående Contura 110 passar nästan överallt, i alla hem. Men det är inget litet med den värme och det intryck den skapar i ett rum. Contura 110 är en effektiv värmekälla för alla typer av hem, från hus till stugor

Nytt liv till äldre eldstäder

Eldstäder och spisar bör vara levande delar av ditt hem. Men många hem har eldstäder som inte längre används. Ge den nytt liv med Contura 110. Dess kompakta, fristående gjutjärnsformat passar enkelt i de flesta eldstäder, oftast utan att några större modifieringar eller byggnadsarbeten krävs. Du kommer snart att märka vad som var det avsedda syftet med din gamla eldstad – att sprida värme och glädje i ditt hem.

Specifikationer

Effekt	5 kW
Verkningsgrad	79 %
Höjd	565 mm
Bredd	480 mm
Djup	375 mm
Vikt	65 kg
Max. vedlängd	30 cm
Energiklass	A

Tillbehör

Eldstadsplan i plåt, anslutning uteluft.


Nyhet!
Contura 110

Contura 130

Modern och praktisk

Den mer modernt formgivna Contura 130 har samma brännkammare som Contura i1 och är konstruerad för mångsidighet. Det matchande vedfacket gör denna lilla men kraftfulla kamin ännu mer praktisk. Contura 130 är en effektiv värmekälla för alla slags bostäder – från torp och stugor till stora villabyggnader, eller till och med för orangerier. Det kompakta formatet erbjuder nästan obegränsade möjligheter att skapa den perfekta eldstaden för ditt hem.

Mer än ett vedförråd

Vedfacket är utformat speciellt för Contura 130. Det fungerar även som sockel att placera kaminen på, om du vill få upp kaminen ett stycke från golvet. Vedfacket kan användas öppet för förvaring av veden, men det kan också förses med lucka för att dölja fackets innehåll och ge ett prydligt, minimalistiskt utseende.

Specifikationer

Effekt	5 kW
Verkningsgrad	79 %
Höjd	545 mm
Höjd med vedfack	850 mm
Bredd	465 mm
Djup	375 mm
Vikt	75 kg
Vikt med vedfack	93 kg
Max. vedlängd	30 cm
Energiklass	A++ A D

Tillbehör

Eldstadsplan i plåt, vedfack, mjukstängande täcklucka, anslutning uteluft.



Contura 130, med gjutjärnsdörr





Contura 130 med vedfack

DESIGN AWARD 2024

reddot winner 2023

Contura 210

Blås nytt liv i din eldstad

Varför låta en vacker eldstad eller spiselkrans falla i glömska? Många hem har äldre eldstäder som inte längre används. Ge dem nytt liv med Contura 210. Med ett kompakt, fristående format får den enkelt plats i till exempel befintliga spiselkransar. Den låter dig fortsätta använda eldstaden till vad den var ämnad för – att sprida värme och glädje till ditt hem. Contura 210 finns tillgänglig med en glaslucka eller med en gjutjärnslucka.

Kompakt, robust, tillförlitlig. En tidlös design som smälter in i, och höjer designen i alla typer av hem, från traditionella till moderna. Contura 210-serien erbjuder fristående vedkaminer såväl som kassetter för eldstäder. Ge nytt liv till en befintlig, äldre eldstad, eller skapa en helt ny eldstad utifrån dina önskemål. Valet är ditt. Contura 210 är en värmande vän för hela livet.

Specifikationer

Effekt	4–7 kW
Verkningsgrad	82 %
Höjd med fötter	615 mm
Bredd	500 mm
Djup	355 mm
Vikt	85 kg
Max. vedlängd	33 cm
Energiklass	A+ A++ D

Tillbehör

Eldstadsplan i plåt, ben, vedfack, mjukstängande täcklucka, anslutning uteluft och skorsten.



Contura 210 med fötter


Nyhet!
Contura 210



Contura 210, med vedfack

Placera i stort sett var som helst

Contura 210 monterat på ett vedfack. Man kan också montera en mjukstängande täcklucka på vedfacket. Med vedfacket monterat kan Contura 210 placeras på de flesta golvtyper.

Specifikationer

Effekt	4–7 kW
Verkningsgrad	82 %
CO	0,06 %
Höjd	845 mm
Bredd	500 mm
Djup	355 mm
Vikt	110 kg
Max. vedlängd	33 cm
Energiklass	A++ A1 D

Tillbehör
Eldstadsplan i plåt, kokplatta, vedfack, mjukstängande täcklucka, anslutning uteluft och skorsten.



Contura 210 Modern, med raka ben

Många tankar innanför boxen

Med en verkningsgrad på över 80 % kan du vara säker på, att Contura 210 maximerar mängden värmeenergi som du kan få från din brasved, och samtidig minimerar partikelutsläppen.

Specifikationer

Effekt	4–7 kW
Verkningsgrad	82 %
Höjd	845 mm
Bredd	500 mm
Djup	355 mm
Vikt	85 kg
Max. vedlängd	33 cm
Energiklass	A++ A1 D

Tillbehör
Eldstadsplan i plåt, kokplatta, anslutning uteluft och skorsten.



Contura 210 Classic, med vinklade ben

Står på egna ben

Contura 210 är designat och konstruerat med den nyaste kamintekniken från Contura. Med spjället i maxläge ger den elden en syreboost, vilket gör det möjligt att tända upp en eld med luckan stängd.

Contura 210 finns med raka eller vinklade ben.

Specifikationer

Effekt	4–7 kW
Verkningsgrad	82 %
Höjd	845 mm
Bredd	500 mm
Djup	355 mm
Vikt	85 kg
Max. vedlängd	33 cm
Energiklass	A+

Tillbehör

Eldstadsplan i plåt, kokplatta, anslutning uteluft och skorsten.



Contura 300

Kaminen för dig som gillar att pussla

Contura 300 är det perfekta valet för dig som vill bestämma själv hur kaminen ska se ut. Vill du ha en svart eller en vit? Omramning i täljsten eller artstone? Lucka i gjutjärn eller glas? Vill du ha vedförvaring? Du kan välja mellan tre olika matchande vedfack. Dessutom finns det en utdragslåda och andra smarta tillbehör. I C300-serien kan du elda med vedklabbar upp till 50 cm långa.

Contura 310G, glaslucka, vit

Läckra luckan i glas

Den generösa luckan i glas ger elden en fin inramning. Luckan ger ett modernt intryck och är lätt att öppna med handtag som inte blir varma vid eldning. Contura 310G finns i svart eller vitt och kan kombineras med matchande, fristående vedförvaring.

Specifikationer

Effekt	7 kW
Verkningsgrad	77 %
Värmer	upp till 120 m^2
Höjdt	850 mm
Bredd	750 mm
Djup	375 mm
Vikt	130 kg
Färg	Svart, vit
Max vedlängd	50 cm
Energiklass	A

Tillval

Eldstadsplan i transparent eller svart glas, kokplatta, vedfack, utdragslåda, anslutning uteluft och skorsten.


Contura



Contura 310, gjutjärnslucka, svart

Plats för stora vedklabbar

300-seriens brännkammare rymmer vedklabbar upp till en halv meter långa. Den fristående vedförvaringen matchar kaminen och kan placeras stående eller liggande.

Contura 310 finns i svart eller vit plåt och med lucka i glas eller gjutjärn.

Specifikationer

Effekt	7 kW
Verkningsgrad	77 %
Värmer	upp till 120 m^2
Höjd	850 mm
Bredd	750 mm
Djup	372 mm
Vikt	130 kg
Färg	Svart
Max vedlängd	50 cm
Energiklass	A

Tillval: Eldstadsplan i transparent eller svart glas, kokplatta, vedfack, utdragslåda, anslutning uteluft och skorsten.



Specifikationer

Effekt	7 kW
Verkningsgrad	77 %
Värmer	upp till 120 m²
Höjd	850 mm
Bredd	750 mm
Djup	375 mm
Vikt	175 kg
Färg	Svart
Max vedlängd	50 cm
Energiklass	A

Tillval: Eldstadsplan i transparent eller svart glas, kokplatta, vedfack, utdragslåda, anslutning uteluft och skorsten.

Contura 320AG, artstone naturell, glaslucka

Se mer av elden

Artstone är en slipad betongsten, sammetslen till ytan. Stenen är naturligt ljusgrå och lagrar värme. Njut av synen av en stor, härlig brasa bakom glasluckan.



Contura 320T, täljsten, gjutjärnslucka

Naturligt värmelagrande

Täljstenen är ett rent naturmaterial med individuell ådring och goda värmelagrande egenskaper. Med omramning i täljsten blir din kamin helt unik. Luckan i gjutjärn med generöst glas visar mycket av elden och handtaget blir inte varmt vid eldning. Välj till en praktisk förvaringslåda.

Specifikationer

Effekt	7 kW
Verkningsgrad	77 %
Värmer	upp till 120 m^2
Höjd	850 mm
Bredd	750 mm
Djup	375 mm
Vikt	190 kg
Färg	Svart
Max vedlängd	50 cm
Energiklass	A

Tillval: Eldstadsplan i transparent eller svart glas, kokplatta, vedfack, utdragslåda, anslutning uteluft och skorsten.

Contura 320TG, täljsten, glaslucka

Modernt med glaslucka

Contura 320TG kombinerar värmelagrande och naturligt ådrad täljsten med den moderna glasluckans blanka yta. I det rymliga facket finns gott om om plats för stora vedklabbar.



Specifikationer

Effekt	7 kW
Verkningsgrad	77 %
Värmer	upp till 120 m²
Höjd	850 mm
Bredd	750 mm
Djup	375 mm
Vikt	190 kg
Färg	Svart
Max vedlängd	50 cm
Energiklass	A

Tillval: Eldstadsplan i transparent eller svart glas, kokplatta, vedfack, utdragslåda, anslutning uteluft och skorsten.

Contura 320A, artstone, gjutjärnslucka

Rustikt med gjutjärnslucka

Contura 320A med omramning i artstone och lucka i gjutjärn ger ett modernt och lite rustikt intryck. Omramningen i artstone har en jämn grå nyans och är värmelagrande. Öppet vedfack är standard, förvaringslåda kan väljas till.



Specifikationer

Effekt	7 kW
Verkningsgrad	77 %
Värmer	upp till 120 m²
Höjd	850 mm
Bredd	750 mm
Djup	375 mm
Vikt	175 kg
Färg	Svart
Max vedlängd	50 cm
Energiklass	A

Tillval: Eldstadsplan i transparent eller svart glas, kokplatta, vedfack, utdragslåda, anslutning uteluft och skorsten.



Contura 330G, glaslucka

Mixa och matcha med vedfack

Contura 330G har brännkammaren i golvhöjd. Modellen kan även byggas ihop med, och ställas på, vedfack i tre storlekar. Mixa och matcha för en kamin som passar just dina önskemål och ditt hem.

Specifikationer

Effekt	7 kW
Verkningsgrad	77 %
Värmer	upp till 120 m^2
Höjd	570 mm
Bredd	750 mm
Djup	375 mm
Vikt	115 kg
Färg	Svart
Max vedlängd	50 cm
Energiklass	A

Tillval: Eldstadsplan i svart glas, kokplatta, vedfack, utdragslåda, anslutning uteluft och skorsten.

Vedförvaring som du vill ha det

Vedfacket finns i tre olika storlekar och kan placeras under eller vid sidan av kaminen. Facket finns även med utdragslåda om du vill ha en dold förvaring istället för ett öppet fack.







Contura 500 Style

Älskad design, med ännu smartare insida

Contura 500 Style är Europas populäraste kaminserie – av en anledning. De rena linjerna ger ett modernt uttryck som smälter in i varje hem. Nu får serien en rejäl uppdatering, med funktioner från storebrodern Contura 600 Style. Autostart för snabb antändning, boost-funktion för att väcka liv i glöden samt tyst asklåda är bara några av nyheterna som skapar skönare stunder framför brasan. Den omtyckta designen har fått en ännu högre finish i flera detaljer, och i serien finns utföranden för alla typer av hem.

Läs mer om de nya smarta funktionerna på sidan 9.

Contura 556G, glaslucka, vit

Stilren kamin som låter elden spela huvudrollen

Contura 556G Style har generös glaslucka och sidoljus som lyfter fram elden visuellt i rummet. Men det är också en kaminserie som tar tillvara på värmen, med en effektiv förbränning och flera funktioner som gör det både enklare och tryggare att ha en brasa igång.

Specifikationer

Effekt	3-7 kW
Verkningsgrad	80 %
Värmer	upp till 120 m²
Höjdt	1066 mm
Bredd	495 mm
Djup	440 mm
Vikt	104 kg
Färg	Svart, vit
Max vedlängd	33 cm
Energiklass	A

Tillval

Gjuten- eller glastopp fläkt, täcklucka, vridplatta, kokplatta, golvskydd i glas eller plåt, anslutning uteluft och skorsten.





Contura 556G Style



Contura 510 Style, gjutjärnslucka

Älskad basmodell med nytt liv

Contura 510 är en av världens mest älskade kaminer. Style har gett den nätta, lättplacerade modellen nytt liv med en smäcker lucka, större glas och mer effektiv förbränning.

Specifikationer

Effekt	3–7 kW
Verkningsgrad	80 %
Värmer	upp till 120 m2
Höjd	1066 mm
Bredd	495 mm
Djup	440 mm
Vikt	100 kg
Färg	Svart, grå
Max vedlängd	33 cm
Energiklass	A

Tillval: Gjuten- glas- (endast till svart) eller täljstenstopp, täcklucka, fläkt, vridplatta, kokplatta, golvskydd i glas eller plåt, anslutning uteluft och skorsten.



Contura 510G Style, glaslucka, vit

En ljus nyhet

Älskad, basmodell med nya, tuffa luckan i glas och nu i vit färg. Liten, lättplacerad och mycket effektiv.

Specifikationer

Effekt	3–7 kW
Verkningsgrad	80 %
Värmer	upp till 120 m^2
Höjd	1066 mm
Bredd	495 mm
Djup	440 mm
Vikt	105 kg
Färg	Svart, vit
Max vedlängd	33 cm
Energiklass	A

Tillval: Gjuten- eller glastopp, fläkt, täcklucka, vridplatta, kokplatta, golvskydd i glas eller plåt, anslutning uteluft och skorsten.

Contura 510G Style, glaslucka

Glasluckan ger fint sken

Med luckan i glas får Contura 510 ett modernt ansiktslyft. Elden inte bara värmer, den lyser upp rummet genom den generösa luckan.

Specifikationer

Effekt	3–7 kW
Verkningsgrad	80 %
Värmer	upp till 120 m²
Höjd	1066 mm
Bredd	495 mm
Djup	440 mm
Vikt	105 kg
Färg	Svart, vit
Max vedlängd	33 cm
Energiklass	A

Tillval: Gjuten- glas- eller täljstenstopp, fläkt, täcklucka, vridplatta, kokplatta, golvskydd i glas eller plåt, anslutning uteluft och skorsten.



Contura 520 Style, gjutjärnslucka

Med powerstone och konvektionsspjäll för maximal värme

Contura 520 är nyheten för dig som vill få maximal effekt på minimal yta. Med 100 kg värmelagrande powerstone och konvektionsspjäll blir uppvärmningseffekten och värmelagringen mycket god.

Specifikationer

Effekt	3–7 kW
Verkningsgrad	80 %
Värmer	upp till 120 m²
Höjd	1100 mm
Bredd	570 mm
Djup	477 mm
Vikt	205 kg
Färg	Svart
Max vedlängd	33 cm
Energiklass	A

Tillval: Täcklucka, vridplatta, kokplatta, golvskydd i glas eller plåt, anslutning uteluft och skorsten.





Contura 520G Style, glaslucka

Lucka i glas

Contura 520G Style med glaslucka ger maximal värmeeffekt på minimal yta. 100 kg Powerstone och konvektionsspjäll ger mycket god uppvärmnings-effekt och värmelagring. 520G Style är en plåtkamin men med samma egenskaper som en täljstenskamin.

Specifikationer

Effekt	3–7 kW
Verkningsgrad	80 %
Värmer	upp till 120 m^2
Höjd	1100 mm
Bredd	570 mm
Djup	477 mm
Vikt	205 kg
Färg	Svart
Max vedlängd	33 cm
Energiklass	A

Tillval: Täcklucka, vridplatta, kokplatta, golvskydd i glas eller plåt, anslutning uteluft och skorsten.



Contura 520T Style, täljsten, gjutjärnslucka

Varmt klädd i täljsten för alla kalla dagar

Omramningen i täljsten ger Contura 520T naturligt värmelagrande egenskaper. Samtidigt är den med sitt kompakta format lätt att placera i rummet. Täljsten har naturliga variationer i nyans och ådringar, varje kamin är unik.

Specifikationer

Effekt	3–7 kW
Verkningsgrad	80 %
Värmer	upp till 120 m2
Höjd	1100 mm
Bredd	566 mm
Djup	475 mm
Vikt	221 kg
Färg	Svart, grå
Max vedlängd	33 cm
Energiklass	A

Tillval: Fläkt, täcklucka, vridplatta, kokplatta, golvskydd i glas eller plåt, anslutning uteluft och skorsten.

Contura 556 Style, gjutjärnslucka

Härligt ljus, fina funktioner

Contura 556 är mångas favorit. Det är lätt att förstå varför: du får så mycket i ett nätt format. Stora, härliga glas som visar mycket eld, många funktioner och snygg design. Välj lucka i gjutjärn eller glas.

Specifikationer

Effekt	3–7 kW
Verkningsgrad	80 %
Värmer	upp till 120 m²
Höjd	1066 mm
Bredd	495 mm
Djup	440 mm
Vikt	100 kg
Färg	Svart, grå
Max vedlängd	33 cm
Energiklass	A

Tillval: Gjuten- glas- (endast till svart) eller täljstenstopp, fläkt, täcklucka, vridplatta, kokplatta, golvskydd i glas eller plåt, anslutning uteluft och skorsten.



Contura 556G Style, glaslucka

Gör din kamin som du vill ha den

Contura 556 kan varieras nästan i det oändliga. Välj topp i täljsten, glas eller gjutjärn. Välj vridplatta eller kokplatta och en fläkt för extra snurr i värmeflödet.

Specifikationer

Effekt	3–7 kW
Verkningsgrad	80 %
Värmer	upp till 120 m²
Höjd	1066 mm
Bredd	495 mm
Djup	440 mm
Vikt	104 kg
Färg	Svart, vit
Max vedlängd	33 cm
Energiklass	A

Tillval: Gjuten- glas- eller täljstenstopp, fläkt, täcklucka, vridplatta, kokplatta, golvskydd i glas eller plåt, anslutning uteluft och skorsten.





Contura 556T Style, täljsten, gjutjärnslucka

Se mycket av elden, njut länge av värmen

Contura 556T har nu fått nya, ännu större sidoljus. Med omramning i täljsten får du det bästa av världar: eldens ljus sprids genom de stora glasen och den naturligt värmelagrande täljstenen ger dig bästa värmeeffekt..

Specifikationer

Effekt	3–7 kW
Verkningsgrad	80 %
Värmer	upp till 120 m²
Höjd	1083 mm
Bredd	542 mm
Djup	440 mm
Vikt	175 kg
Färg	Svart, grå
Max vedlängd	33 cm
Energiklass	A

Tillval: Fläkt, täcklucka, vridplatta, kokplatta, golvskydd i glas eller plåt, anslutning uteluft och skorsten.

Contura 586 Style, gjutjärnslucka

Lyft och sprid energin i rummet

Contura 586 med generösa sidoglas lyfts upp av en pelare. Här får elden fritt spelrum, särskilt om du väljer till en vridplatta och placerar kaminen en bit in i rummet.

Specifikationer

Effekt	3–7 kW
Verkningsgrad	80 %
Värmer	upp till 120 m^2
Höjd	1143 mm
Bredd	495 mm
Djup	440 mm
Vikt	104 kg
Färg	Svart, grå
Max vedlängd	33 cm
Energiklass	A

Tillval: Gjuten- glas- (endast till svart) eller täljstenstopp, vridplatta, kokplatta, golvskydd i glas eller plåt, anslutning uteluft och skorsten.



Contura 586G Style, glaslucka

Låt elden synas

En kamin på pelare har många fördelar. Höjden underlättar skötseln av elden samtidigt som ljuset av brasan får ett lyft. Välj bland flera bra tillbehör.

Specifikationer

Effekt	3–7 kW
Verkningsgrad	80 %
Värmer	upp till 120 m^2
Höjd	1143 mm
Bredd	495 mm
Djup	440 mm
Vikt	104 kg
Färg	Svart
Max vedlängd	33 cm
Energiklass	A

Tillval: Gjuten- glas- eller täljstenstopp, extra värme-magasin med konvektionsspjäll, vridplatta, golvskydd i glas eller plåt, anslutning uteluft och skorsten.





Contura 590T Style, täljsten, gjutjärnslucka

Det bästa möjliga med värme och eld

Modellerna i Contura 590-serien ger massor av möjligheter till personliga val. Kaminen i svartlackerad plåt eller med omramning i täljsten är grunden. Välj till exempelvis vridplatta och värmemagasin för fler funktioner. Ett golvskydd är praktiskt, lättskött och snyggt - välj plåt eller glas.

Specifikationer

Effekt	3–7 kW
Verkningsgrad	80 %
Värmer	upp till 120 m²
Höjd	1544 mm
Bredd	542 mm
Djup	463 mm
Vikt	240 kg
Färg	Svart, grå
Max vedlängd	33 cm
Energiklass	A

Tillval: Extra värmemagasin med konvektionsspjäll, vridplatta, golvskydd i glas eller plåt, anslutning uteluft och skorsten.



Contura 596 Style, gjutjärnslucka

Njut av extra stora glas

Contura 596 i svartlackerad plåt har nya, större sidoljus som visar mycket eld. Välj topp i gjutjärn, glas (endast till svart) eller täljsten. Täljstenstoppen ger dig en praktisk yta att till exempel hålla tekannan varm med.

Specifikationer

Effekt	3–7 kW
Verkningsgrad	80 %
Värmer	upp till 120 m²
Höjd	1529 mm
Bredd	495 mm
Djup	440 mm
Vikt	136 kg
Färg	Svart, grå
Max vedlängd	33 cm
Energiklass	A

Tillval: Gjuten- glas- eller täljstenstopp, extra värmemagasin med konvektionsspjäll, vridplatta, golvskydd i glas eller plåt, anslutning uteluft och skorsten.

Contura 596G Style, glaslucka, svart eller vit

Glasluckan ger fint sken

Contura 596G kan varieras nästan i det oändliga. Välj gjuten- täljsten eller glas topp (vit endast gjuten topp). Välj vridplatta eller kokplatta och en fläkt för extra snurr i värmeflödet. För extra värme-effekt, välj till powerstone.

Specifikationer

Effekt	3–7 kW
Verkningsgrad	80 %
Värmer	upp till 120 m²
Höjd	1529 mm
Bredd	495 mm
Djup	440 mm
Vikt	136 kg
Färg	Svart, vit
Max vedlängd	33 cm
Energiklass	A

Tillval: Gjuten- glas- eller täljstenstopp, extra värmemagasin med konvektionsspjäll, vridplatta, golvskydd i glas eller plåt, anslutning uteluft och skorsten.



Contura 596T Style, täljsten, gjutjärnslucka

En kamin med extra allt, tack!

Contura 596T är kaminen för dig som vill ha allt - mycket värme, många funktioner, se mycket av elden och njuta extra länge. Med extra värmemagasin, omramning i täljsten, nya och större sidoljus samt konvektionsspjäll har den allt.

Specifikationer

Effekt	3–7 kW
Verkningsgrad	80 %
Värmer	upp till 120 m²
Höjd	1544 mm
Bredd	542 mm
Djup	463 mm
Vikt	220 kg
Färg	Svart, grå
Max vedlängd	33 cm
Energiklass	A

Tillval: Extra värmemagasin med konvektionsspjäll, vridplatta, golvskydd i glas eller plåt, anslutning uteluft och skorsten.



Contura Connect

Smart. Enkel. Uppkopplad.

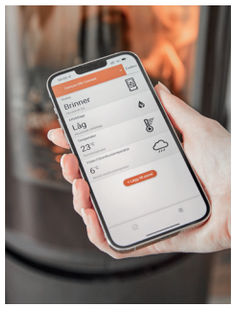

Med Contura Connect tar vi kaminen in i en ny digital era, som en del av det intelligenta, hållbara hemmet. Contura Connect är lika banbrytande innovativ som den är enkel att använda. Den reglerar automatiskt tilluften till kaminen, för en optimerad, renare och mer effektiv förbränning med minskade utsläpp. Med den tillhörande appen får du full kontroll och överblick över din eldning. Kaminen hjälper till och ökar luftflödet vid upptändning och ilägg.



Contura Connect 510, gjutjärnslucka



Contura Connect 510G, glaslucka

Specifikationer

Effekt	5 kW
Verkningsgrad	83 %
Värmer	upp till 150 m²
Höjd	1071 mm
Bredd	495 mm
Djup	495 mm
Vikt	107 kg
Färg	Svart
Max vedlängd	33 cm
Energiklass	A+

Tillval: Golvskydd i glas, anslutning uteluft och skorsten.



Contura Connect 556, gjutjärnslucka



Contura Connect 556G, glaslucka



Contura Connect 556G, glaslucka

Specifikationer

Effekt	5 kW
Verkningsgrad	83 %
Värmer	upp till 150 m²
Höjd	1071 mm
Bredd	495 mm
Djup	495 mm
Vikt	106 kg
Färg gjutjärnslucka	Svart
Färg glaslucka	Svart, vit
Max vedlängd	33 cm
Energiklass	A+

Tillval: Golvskydd i glas, anslutning uteluft och skorsten.



Contura Connect 596, gjutjärnslucka



Contura Connect 596G, glaslucka

Specifikationer

Effekt	5 kW
Verkningsgrad	83 %
Värmer	upp till 150 m²
Höjd	1561 mm
Bredd	495 mm
Djup	495 mm
Vikt	122 kg
Färg	Svart
Max vedlängd	33 cm
Energiklass	A+

Tillval: Golvskydd i glas, anslutning uteluft och skorsten.

Contura 600 Style

Skönhet som kommer inifrån men syns utanpå

En eld blir det självklara blickfånget i ett rum. Finns det rymd och yta ska man satsa på en braskamin som tar för sig, för värmens skull men också för designen.

Kaminerna i serien Contura 600 Style har blivit skönare på alla sätt. De värmer bättre och har nya och förbättrade funktioner som autostart för snabb antändning, tyst asklåda och boost-funktion för att väcka liv i en falnad glöd. Framförallt har de fått ny design, nya omramningar, luckor och färger. Skönheten kommer som bekant inifrån, men den syns också utanpå.

Läs mer om de nya smarta funktionerna på sidan 9.

Contura 610G, glaslucka, vit

Vit kamin en ny favorit

Den vitlackerade kaminen är som en flirt med gamla tiders kakelugnar men i en helt modern tappning. Matcha den stora glasluckan med en topp i svart glas eller vitlackad aluminium.

Specifikationer

Effekt	3-9 kW
Verkningsgrad	86 %
Värmer	upp till 150 m²
Höjdt	1260 mm
Bredd	540 mm
Djup	495 mm
Vikt	120 kg
Färg	Svart, vit
Max vedlängd	36 cm
Energiklass	A+

Tillval

Gjuten-, täljsten- eller glastopp, hylla eller täckplåt, vedfack eller lucka, fristående formanpassad vedförvaring, golvskydd i glas eller plåt (plåt endast till vridplatta) värmelagrande powerstone anslutning uteluft och skorsten.


Contura



Contura 610G Style, glaslucka

En ny personlig favorit

C610 Style är den minsta modellen i den storvuxna 600-serien. Du kan till exempel välja lucka i gjutjärn eller glas, omramning i artstone eller plåt (svart, grå eller vit), vedfack eller lucka, täckfront eller värmehylla ovanför luckan samt tillbehör som värmelagrande powerstone, kokplatta och fläkt. En snygg och praktisk nyhet är vedförvaring vid sidan av kaminen.

Specifikationer

Effekt	3–9 kW
Verkningsgrad	86 %
Värmer	upp till 150 m²
Höjd	1260 mm
Bredd	540 mm
Djup	495 mm
Vikt	120 kg
Färg	Svart, vit
Max vedlängd	36 cm
Energiklass	A+ A D

Tillval: Gjuten-, täljsten- eller glastopp, hylla eller täckplåt, vedfack eller lucka, fristående formanpassad vedförvaring, golvskydd i glas eller plåt (plåt endast till vridplatta) värmelagrande powerstone anslutning uteluft och skorsten.

Contura 610 Style, gjutjärnslucka

Lucka i gjutjärn

Contura 610 Style med lucka i gjutjärn ger ett rustikt intryck. Kombinera med exempelvis vedfack, kokplatta eller powerstone för en kamin som passar dina behov.

Specifikationer

Effekt	3–9 kW
Verkningsgrad	86 %
Värmer	upp till 150 m²
Höjd	1260 mm
Bredd	540 mm
Djup	495 mm
Vikt	120 kg
Färg	Svart, grå
Max vedlängd	36 cm
Energiklass	A++

Tillval: Gjuten-, täljsten- eller glastopp, hylla eller täckplåt, vedfack eller lucka, fristående formanpassad vedförvaring, golvskydd i glas eller plåt (plåt endast till vridplatta) värmelagrande powerstone anslutning uteluft och skorsten.



Contura 610AG Style, artstone, glaslucka

Med sammetslen yta

Artstone naturell är en unik omramning för Contura kaminer. Den sammetsslipade betongstenen är naturligt grå och med luckan i glas får kaminen ett modernt uttryck.

Specifikationer

Effekt	3–9 kW
Verkningsgrad	86 %
Värmer	upp till 150 m²
Höjd	1260 mm
Bredd	540 mm
Djup	495 mm
Vikt	176 kg
Färg	Svart
Max vedlängd	36 cm
Energiklass	A++

Tillval: Powerstone 20 kg, täckfront, mjukstängande täcklucka, fristående formanpassad vedförvaring, golvskydd i glas eller plåt (plåt endast till vridplatta), anslutning uteluft och skorsten.





Contura 620 Style, gjutjärnslucka

Värme för alla, i hela huset

Contura 620 Style har värmelagrande powerstone och konvektionsspjäll som standard. Du kan dessutom välja till ytterligare 20 kg powerstone för ännu bättre värmelagring. Då får du ut ännu mer värme av din inlagda ved eftersom värme lagras i stenen. Modellen har gjutjärnslucka. Välj med eller utan täcklucka på nedre facket.

Specifikationer

Effekt	3–9 kW
Verkningsgrad	86 %
Värmer	upp till 150 m²
Höjd	1290 mm
Bredd	580 mm
Djup	515 mm
Vikt	250 kg
Färg	Svart
Max vedlängd	36 cm
Energiklass	A++ A

Tillval: Powerstone 20 kg, täckfront, mjukstängande täcklucka, golvskydd i glas eller plåt (plåt endast till vridplatta), anslutning uteluft och skorsten.



Contura 620G Style, glaslucka

Med glas för en modern look

Letar du efter värmelagring med ett modernt uttryck? Välj glasdörr till din Contura 620. Glas reflekterar elden och gör den mer framträdande i rummet.

Specifikationer

Effekt	3–7 kW
Verkningsgrad	80 %
Värmer	upp till 120 m²
Höjd	1544 mm
Bredd	542 mm
Djup	463 mm
Vikt	220 kg
Färg	Svart, grå
Max vedlängd	33 cm
Energiklass	A++ A

Tillval: Powerstone 20 kg, täckfront, mjukstängande täcklucka, golvskydd i glas eller plåt (plåt endast till vridplatta), anslutning uteluft och skorsten.

Contura 620T Style, gjutjärnslucka

Naturligt ådrad och värmelagrande täljsten

Contura 620T har omramning i värmelagrande täljsten. Väljer du täckfront istället för värmehylla ovanför luckan, kan man också välja till powerstone som gör att du får ut ännu mer värme.

Välj med eller utan täcklucka på nedre facket.



Specifikationer

Effekt	3–9 kW
Verkningsgrad	86 %
Värmer	upp till 150 m²
Höjd	1290 mm
Bredd	580 mm
Djup	515 mm
Vikt	250 kg
Färg	Svart, grå
Max vedlängd	36 cm
Energiklass	A D

Tillval: Powerstone 20 kg, täckfront, mjukstängande täcklucka, golvskydd i glas eller plåt (plåt endast till vridplatta), anslutning uteluft och skorsten.

Contura 620TG Style, glaslucka

Glas och sten i harmoni

Contura 620TG kombinerar värmelagrande och naturligt ådrad täljsten med den moderna glasluckans blanka yta. Välj med eller utan täcklucka på nedre facket.



Specifikationer

Effekt	3–9 kW
Verkningsgrad	86 %
Värmer	upp till 150 m²
Höjd	1290 mm
Bredd	580 mm
Djup	515 mm
Vikt	250 kg
Färg	Svart
Max vedlängd	36 cm
Energiklass	A D

Tillval: Powerstone 20 kg, täckfront, mjukstängande täcklucka, golvskydd i glas eller plåt (plåt endast till vridplatta), anslutning uteluft och skorsten.



Contura 690G Style, glaslucka

Med mycket av allt

Contura 690-modellerna har kakelugnens majestätiska uttryck med den moderna kaminens fördel: den visar en rejäl eld högt ovanför golvet. Den här modellen har mycket av allt: tre olika färger, tre olika toppar, två olika luckor, två omramningar, nedre lucka (standard) samt flera tillbehör som vedförvaring och värmelagrande powerstone. Oavsett vilken variant som blir just din favorit kommer du att njuta av många timmars mys och skön värme varje gång du tänder en brasa.

Specifikationer

Effekt	3–9 kW
Verkningsgrad	86 %
Värmer	upp till 150 m^2
Höjd	1650 mm
Bredd	540 mm
Djup	495 mm
Vikt	133 kg
Färg	Svart, vit
Max vedlängd	36 cm
Energiklass	

Tillval: Gjuten-, täljsten- eller glastopp, fristående, formanpassad vedförvaring, powerstone 50 kg, fläkt, golvskydd i glas eller plåt (plåt endast till vridplatta), anslutning uteluft och skorsten.

Contura 690 Style, gjutjärnslucka

Kraftfullt med gjutjärnslucka

Med lucka i gjutjärn får kaminen ett rustikt uttryck och du kan välja mellan svart och grå lack. Om du gillar gjutjärnsluckan kommer du att älska det lätt-öppnade handtaget som inte blir varmt vid eldning.

Välj till topp i gjutjärn, glas eller täljsten.

Specifikationer

Effekt	3–9 kW
Verkningsgrad	86 %
Värmer	upp till 150 m²
Höjd	1650 mm
Bredd	540 mm
Djup	495 mm
Vikt	133 kg
Färg	Svart, grå
Max vedlängd	36 cm
Energiklass	A

Tillval: Gjuten-, täljsten- eller glastopp, fristående, formanpassad vedförvaring, powerstone 50 kg, fläkt, golvskydd i glas eller plåt (plåt endast till vridplatta), anslutning uteluft och skorsten.



Contura 600 Style

Contura 690G Style, glaslucka

Tidlöst i vitt

Den höga modellen i vitt med glaslucka fungerar fint i alla slags inredningar med sin moderna men tidlösa stil. Du kan välja till topp i glas, gjutjärn eller täljsten, extra värmelagrande powerstone samt ett fristående vedfack som passar kaminens form.

Specifikations

Effekt	3–9 kW
Verkningsgrad	86 %
Värmer	upp till 150 m²
Höjd	1650 mm
Bredd	540 mm
Djup	495 mm
Vikt	133 kg
Färg	Svart, vit
Max vedlängd	36 cm
Energiklass	A

Tillval: Gjuten- eller glastopp, fristående, formanpassad vedförvaring, powerstone 50 kg, fläkt, golvskydd i glas eller plåt (plåt endast till vridplatta), anslutning uteluft och skorsten.





Contura 690AG Style, artstone naturell, glaslucka

Med genomtänkt design och funktion

Artstone är en omramning unik för Contura. En sammetslen, naturligt grå sten omramar hela denna kamin med en öppningsbar förvaringslucka som standard. Kan kompletteras med värmelagrande powerstone.

Specifikationer

Effekt	3–9 kW
Verkningsgrad	86 %
Värmer	upp till 150 m²
Höjd	1650 mm
Bredd	540 mm
Djup	495 mm
Vikt	240 kg
Färg	Svart
Max vedlängd	36 cm
Energiklass	A+ A B

Tillval: Powerstone, fläkt. Samtliga modeller har lucka för den nedre delen (standard), golvskydd i glas eller plåt (plåt endast till vridplatta), anslutning uteluft och skorsten.



Specifikationer

Effekt	3–9 kW
Verkningsgrad	86 %
Värmer	upp till 150 m²
Höjd	1680 mm
Bredd	580 mm
Djup	515 mm
Vikt	322 kg
Färg	Svart, grå
Max vedlängd	36 cm
Energiklass	A+

Tillval: Powerstone, fläkt. Samtliga modeller har lucka för den nedre delen (standard), golvskydd i glas eller plåt (plåt endast till vridplatta), anslutning uteluft och skorsten.

Contura 690T Style, täljsten, gjutjärnslucka

Extra höjd och extra värme med täljsten

En större kamin ger större effekt, det vill säga mer värme, än en mindre. Det finns också bra sätt att få ut ännu mer värme ur sin braskamin. Täljsten är ett naturligt värmelagrande material. Med omramning i täljsten håller sig kaminen varm flera timmar efter att glöden slocknat. Täljstenen har unik, naturlig ådring som gör att ingen kamin är exakt lik en annan. Modellen kan kompletteras med värmelagrande powerstone.

Contura 800 Style

Kompakt. Kapabel.

Nya Contura 800 Style har fått en uppdaterad, ännu elegantare design. Men framför allt fler funktioner som gör det enklare att elda. Autostart för snabb antändning och boost-funktion för att väcka liv i glöden är bara några av nyheterna som skapar skönare stunder framför brasan.

Med ett stort utbud av modeller och tillval, kan du vara säker på att du hittar just din perfekta kamin.

Läs mer om de nya smarta funtionerna på sidan 9.

Contura 810 Style, gjutjärnslucka

Seriens basmodell

En kompakt kamin som platsar i alla rum. Seriens basmodell finns i grått, vitt och svart, och uppdateringen till Style innebär att den har ännu högre glasparti i luckan för ännu bättre eldsynlighet. Skorstenen kan anslutas till kaminens topp eller rygg på samtliga modeller.

Specifikationer

Effekt	5 kW
Verkningsgrad	81 %
Värmer	upp till 120 m²
Höjdt	950 mm
Bredd	465 mm
Djup	365 mm
Vikt	80 kg
Färg	Svart, grå
Max vedlängd	33 cm
Energiklass	

Tillval

Gjuten- glas (endast till svart)- eller täljstenstopp, kokplatta, mjukstängande täcklucka, golvskydd i glas eller plåt, anslutning uteluft, skorsten.


Contura



Contura 810G Style, glaslucka

Återspeglar ljuset

Det generösa glaset i luckan på Contura 810G Style ger ett ljust och livfullt intryck. Här blandas ljuset från rummet med värmen från elden. Allt fint inramat av de diskreta sidopanelerna.

Specifikationer

Effekt	5 kW
Verkningsgrad	81 %
Värmer	upp till 120 m²
Höjd	950 mm
Bredd	465 mm
Djup	365 mm
Vikt	80 kg
Färg	Svart, vit
Max vedlängd	33 cm
Energiklass	A

Tillval: Gjuten- glas- eller täljstenstopp (endast till svart), kokplatta, mjukstängande täcklucka, golvskydd i glas eller plåt, anslutning uteluft, skorsten.



Contura 810W Style, gjutjärnslucka

Ett konstverk till din vägg

Contura 810W är det senaste tillskottet i vårt 800 Style-sortiment. Det luftiga utseendet som vedeldad spis när den hängs på väggen är ett förnuftigt val för dig som behöver en mindre spis. Du kan hänga den på skorstenen eller på en vägg eller ett hörn i betong. Den är naturligtvis utrustad med alla funktioner som hör till 800 Style-serien.

Specifikationer

Effekt	5 kW
Verkningsgrad	81 %
Värmer	upp till 120 m²
Höjd	694 mm
Bredd	465 mm
Djup	365 mm
Vikt	67 kg
Färg	Svart, grå
Max vedlängd	33 cm
Energiklass	A

Tillval: Gjuten- glas- eller täljstenstopp, hörnkonsoll.

Contura 820T Style, täljsten, gjutjärnslucka

Naturnära täljsten

Med paneler av täljsten får du en naturnära och vacker inramning på din kamin. En kamin av täljsten har dessutom alltid ett unikt utseende eftersom stenens ådring aldrig är densamma. Den naturligt värmelagrande stenen ger också en behaglig och jämn värme. Nytt för Styleuppdateringen är att stenpanelerna nu har färre synliga skarvar jämfört med föregående modeller.

Specifikationer

Effekt	5 kW
Verkningsgrad	81 %
Värmer	upp till 120 m²
Höjd	965 mm
Bredd	465 mm
Djup	365 mm
Vikt	125 kg
Färg	Svart, grå
Max vedlängd	33 cm
Energiklass	A

Tillval: Kokplatta, mjukstängande täcklucka, golvskydd i glas eller plåt, anslutning uteluft, skorsten.



Contura 820TG Style, täljsten, glaslucka

Effektfull kontrast

Med naturliga sidopaneler av täljsten och en stilren glaslucka får du en kamin som kombinerar två designvärldar på ett effektfullt sätt. Täljstenen har en individuell ådring som gör att varje kamin blir unik. Glasluckan lyfter fram elden och reflekterar ljus. Resultatet blir ett ännu mer levande uttryck. Med Styleuppdateringen har täljstenspanelerna också färre synliga skarvar än tidigare.

Specifikationer

Effekt	5 kW
Verkningsgrad	81 %
Värmer	upp till 120 m²
Höjd	965 mm
Bredd	465 mm
Djup	365 mm
Vikt	125 kg
Färg	Svart
Max vedlängd	33 cm
Energiklass	A

Tillval: Kokplatta, mjukstängande täcklucka, golvskydd i glas eller plåt, anslutning uteluft, skorsten.





Contura 856G Style, glaslucka

Modernt och ljust

Med både sidoglas och glaslucka ger Contura 856G Style ett ljust, stilrent och luftigt intryck som låter elden synas maximalt i rummet. Välj ett golvskydd i glas för extra effekt!

Specifikationer

Effekt	5 kW
Verkningsgrad	81 %
Värmer	upp till 120 m²
Höjd	950 mm
Bredd	465 mm
Djup	365 mm
Vikt	77 kg
Färg	Svart, vit
Max vedlängd	33 cm
Energiklass	A+

Tillval: Gjuten- glas- eller täljstens-topp (täljsten endast till svart), golvskydd i glas eller plåt, kokplatta, mjukstängande täcklucka, anslutning uteluft, skorsten.

Contura 856 Style, gjutjärnslucka

Låt elden synas

En kamin sprider inte bara mys och värme. Det visuella intrycket är minst lika viktigt. Contura 856 har generösa sidoglas som gör elden synlig från hela rummet. Kaminen blir det naturliga blickfånget i ditt hem, en samlingsplats där det är lätt att hitta myset tillsammans.

Specifikationer

Effekt	5 kW
Verkningsgrad	81 %
Värmer	upp till 120 m²
Höjd	950 mm
Bredd	465 mm
Djup	365 mm
Vikt	77 kg
Färg	Svart, grå
Max vedlängd	33 cm
Energiklass	A++ – D

Tillval: Gjuten- glas (endast till svart)- eller täljstens topp, kokplatta, mjukstängande täcklucka, golvskydd i glas eller plåt, anslutning uteluft, skorsten.



Contura 856TG, täljsten, glaslucka

Mer glas och täljsten

Förhöj känslan av flammornas sken med en dörr i glas. Samspelet mellan eld, glas och naturlig sten ger ett modernt intryck och skapar en spännande atmosfär i ditt rum.

Specifikationer

Effekt	5 kW
Verkningsgrad	81 %
Värmer	upp till 120 m²
Höjd	965 mm
Bredd	465 mm
Djup	365 mm
Vikt	105 kg
Färg	Svart
Max vedlängd	33 cm
Energiklass	A++ – D

Tillval: Golvskydd i glas eller plåt, kokplatta, mjukstängande täcklucka, anslutning uteluft, skorsten.





Contura 856T Style, täljsten, gjutjärnslucka

Sidoglas och täljsten

Kombinera de generösa sidoglasen med vacker täljsten. 856T är en kamin som ger dig både maximal eldsynlighet och en naturligt värmelagrande täljstenspanel som dessutom alltid har en unik ådring. Samspelet mellan brasan och den naturnära täljstenen skapar ett svårslaget intryck.

Specifikationer

Effekt	5 kW
Verkningsgrad	81 %
Värmer	upp till 120 m^2
Höjd	965 mm
Bredd	465 mm
Djup	365 mm
Vikt	105 kg
Färg	Svart
Max vedlängd	33 cm
Energiklass	

Tillval: Golvskydd i glas eller plåt, kokplatta, mjukstängande täcklucka, anslutning uteluft, skorsten.

Contura 856W Style, gjutjärnslucka

Ett konstverk för din vägg

Vår vägghängda modell är både praktisk och lyfter upp elden så den syns bättre. De generösa sidoglasen ger en god eldsynlighet från alla håll. 856W finns i flera varianter, så att du ska kunna hitta den som bäst matchar din vägg.

Specifikationer

Effekt	5 kW
Verkningsgrad	81 %
Värmer	upp till 120 m^2
Höjd	697 mm
Bredd	465 mm
Djup	379 mm
Vikt	67 kg
Färg	Svart
Max vedlängd	33 cm
Energiklass	

Tillval: Gjuten- glas- eller täljstenstopp, kokplatta, fäste för hörnmontering, anslutning uteluft.



Contura 856WG Style, glaslucka

Ett fönster in till värmen

Den väggmonterade Contura 856WG Style är ett både praktiskt och estetiskt val. Den lyfter upp elden och kan placeras fritt där du önskar. Samtidigt ger sidoglasen och glasluckan en härlig känsla av rymd. Finns även i svart.

Specifikationer

Effekt	5 kW
Verkningsgrad	81 %
Värmer	upp till 120 m^2
Höjd	697 mm
Bredd	465 mm
Djup	379 mm
Vikt	67 kg
Färg	Svart, vit
Max vedlängd	33 cm
Energiklass	

Tillval: Gjuten- glas- eller täljstenstopp (täljsten endast till svart), kokplatta, fäste för hörnmontering, anslutning uteluft.





Contura 870 Style, gjutjärnslucka

Höj upp elden

Höj upp din kamin och låt elden ta plats i rummet. En kamin på pelare gör att elden syns bättre. Samtidigt skapas ett luftigt intryck undertill, som också gör det lättare att städa runt kaminen. Med en vridplatta (tillval) kan du rikta kaminen steglöst hela varvet runt så du alltid kan få den bästa och mysigaste vyn.

Specifikationer

Effekt	5 kW
Verkningsgrad	81 %
Värmer	upp till 120 m²
Höjd	1110 mm
Bredd	465 mm
Djup	365 mm
Vikt	85 kg
Färg	Svart
Max vedlängd	33 cm
Energiklass	

Tillval: Gjuten- glas- eller täljstenstopp, golvskydd i glas eller plåt, kokplatta, anslutning uteluft, skorsten.



Contura 870G Style, glaslucka

Glasluckan ger det lilla extra

Contura 870G Style har en generös glaslucka som lyfts fram lite extra tack vare att kaminen är monterad på pelare. Med en vridplatta (tillval) riktar du lätt kaminen för bästa vy. En praktisk kamin som lätt finner sin plats i ditt hem.

Specifikationer

Effekt	5 kW
Verkningsgrad	81 %
Värmer	upp till 120 m²
Höjd	1110 mm
Bredd	465 mm
Djup	365 mm
Vikt	85 kg
Färg	Svart, vit
Max vedlängd	33 cm
Energiklass	

Tillval: Gjuten- glas- eller täljstenstopp (täljsten endast till svart), golvskydd i glas eller plåt, kokplatta, anslutning uteluft, skorsten.

Contura 886 Style, gjutjärnslucka

Diskret och varm framtoning

Den svarta Contura 886 Style skapar ett subtilt och behagligt intryck. Samtidigt ger glasluckan och sidoglasen en dramatisk närvaro till elden. Det naturliga blickfånget under mörka, mysiga höst- och vinterkvällar.

Specifikationer

Effekt	5 kW
Verkningsgrad	81 %
Värmer	upp till 120 m²
Höjd	1110 mm
Bredd	465 mm
Djup	365 mm
Vikt	82 kg
Färg	Svart
Max vedlängd	33 cm
Energiklass	

Tillval: Gjuten- glas- eller täljstenstopp, golvskydd i glas eller plåt, kokplatta, anslutning uteluft, skorsten.



Contura 886G Style, glaslucka

Ett luftigare intryck

En pelarkamin gör elden synligare i rummet. Med 886 får du dessutom generösa sidoglas som ger elden intrycket av att nästan sväva fritt. Kombinerat med en vridplatta (tillval) kan du vrida kaminen så att du alltid ser elden, var du än är i rummet.

Specifikationer

Effekt	5 kW
Verkningsgrad	81 %
Värmer	upp till 120 m²
Höjd	1110 mm
Bredd	465 mm
Djup	365 mm
Vikt	82 kg
Färg	Svart, vit
Max vedlängd	33 cm
Energiklass	

Tillval: Gjuten- glas- eller täljstenstopp (täljsten endast till svart), golvskydd i glas eller plåt, kokplatta, anslutning uteluft, skorsten.





Contura 890 Style, gjutjärnslucka

Imponerande närvaro

En kamin som imponerar – men ändå med ett lättplacerat format. Den höga 890 sprider värme och mys omkring sig och blir lätt hemmets naturliga samlingsplats. En kamin med en tydlig närvaro i rummet, såväl med tänd brasa som utan.

Specifikationer

Effekt	5 kW
Verkningsgrad	81 %
Värmer	upp till 120 m^2
Höjd	1260 mm
Bredd	465 mm
Djup	365 mm
Vikt	90 kg
Färg	Svart
Max vedlängd	33 cm
Energiklass	A++ A D

Tillval: Gjuten-, glas- eller täljstenstopp, golvskydd i glas eller plåt, värmemagasin 25 kg, anslutning uteluft, skorsten.



Contura 890G Style, glaslucka

Stilren och ståtlig

Contura 890G Style är hög, slank och imponerande. Ändå smälter den lätt in i alla hem. Kaminen finns i modernt, stilrent vitt, eller i mer subtilt svart. Den generösa glasluckan ger en god eldsynlighet.

Specifikationer

Effekt	5 kW
Verkningsgrad	81 %
Värmer	upp till 120 m^2
Höjd	1260 mm
Bredd	465 mm
Djup	365 mm
Vikt	90 kg
Färg	Svart, vit
Max vedlängd	33 cm
Energiklass	A++ A D

Tillval: Gjuten-, glas- eller täljstenstopp (endast till svart), golvskydd i glas eller plåt, värmemagasin 25 kg, anslutning uteluft, skorsten.

Contura 890T Style, gjutjärnslucka

Ett dramatiskt intryck

Den dramatiska elden i samspel med den lugna, starka täljstenen. 890T är en kamin med ett format och visuellt uttryck som inte lämnar någon oberörd. Den naturligt värmelagrande täljstenen sprider också värme långt efter att sista glöden falnat.

Specifikationer

Effekt	5 kW
Verkningsgrad	81 %
Värmer	upp till 120 m^2
Höjd	1275 mm
Bredd	465 mm
Djup	365 mm
Vikt	150 kg
Färg	Svart, grå
Max vedlängd	33 cm
Energiklass	

Tillval: Golvskydd i glas eller plåt, värmemagasin 25 kg, anslutning uteluft, skorsten.



Contura 890TG Style, täljsten, glaslucka

Naturnära och varm

Naturligt värmelagrande täljsten låter värmen stanna kvar länge. Samtidigt ger den generösa glasluckan ett svårslaget visuellt intryck. Contura 890TG Style är en kamin som det är lätt att dröja sig kvar vid.

Specifikationer

Effekt	5 kW
Verkningsgrad	81 %
Värmer	upp till 120 m^2
Höjd	1275 mm
Bredd	465 mm
Djup	365 mm
Vikt	150 kg
Färg	Svart
Max vedlängd	33 cm
Energiklass	

Tillval: Golvskydd i glas eller plåt, värmemagasin 25 kg, anslutning uteluft, skorsten.





Contura 896G Style svart, glaslucka

Mer plats åt värmen

Med sina generösa sidoglas och sitt höga format ger 896 elden det utrymme den förtjänar i ditt hem. Kaminen finns i flera olika färger och varianter. 896 är lätt att älska, en kamin som drar till sig både blickar och människor.

Specifikationer

Effekt	5 kW
Verkningsgrad	81 %
Värmer	upp till 120 m^2
Höjd	1260 mm
Bredd	465 mm
Djup	365 mm
Vikt	87 kg
Färg	Svart, vit
Max vedlängd	33 cm
Energiklass	A+

Tillval: Gjuten-, glas- eller täljstens-topp, golvskydd i glas eller plåt, värmemagasin 25 kg, anslutning uteluft, skorsten.

Contura 896 Style, gjutjärnslucka

Sprider mys och värme

Tack vare sidoglasen ser elden nästan ut att sväva fritt i den diskret utformade Contura 896 Style, särskilt under mörka, mysiga vinterkvällar. En kamin som direkt blir hemmets naturliga källa till mys.



Specifikationer

Effekt	5 kW
Verkningsgrad	81 %
Värmer	upp till 120 m²
Höjd	1260 mm
Bredd	465 mm
Djup	365 mm
Vikt	87 kg
Färg	Svart, grå
Max vedlängd	33 cm
Energiklass	A+ A D

Tillval: Gjuten-, glas- eller täljstenstopp, golvskydd i glas eller plåt, värmemagasin 25 kg, anslutning uteluft, skorsten.

Contura 896G vit, glaslucka

Ljus och skandinavisk

Ljus och värme hör ihop. Contura 896G Style sprider båda i ditt hem. Sidoglas och glaslucka gör elden synlig från alla vinklar. Contura 896G Style är en kamin för det moderna hemmet, inspirerat av skandinavisk design.

Specifikationer

Effekt	5 kW
Verkningsgrad	81 %
Värmer	upp till 120 m²
Höjd	1260 mm
Bredd	465 mm
Djup	365 mm
Vikt	87 kg
Färg	Svart, vit
Max vedlängd	33 cm
Energiklass	A+ A D

Tillval: Gjuten- eller glastopp, golvskydd i glas eller plåt, värmemagasin 25 kg, anslutning uteluft, skorsten.



Contura 900 Style

Det bästa. Och lite till.

Contura 900 Style är storasyskonet till Contura 800 Style, en av våra allra mest populära och prisbelönta kaminserier.
Contura 900 Style bygger vidare på den uppskattade designen och tekniken i Contura 800 Style, men adderar mycket mer. Ett större format, nya funktioner, och generösare glaspartier. Upptäck Contura 900 Style, ett nytt flaggskepp i Conturafamiljen.

Välj fritt bland form och färg

Contura 900 Style finns i flera färger, material och höjder, för att du ska hitta just din favorit. Från klassiskt svart och fräscht vitt, till täljsten där varje kamin har en unik och naturlig ådring. Med eller utan sidoglas.

Eldsynlighet
Stora sidoglas

Uppvärmningsyta
150 m²

Effekt
4-6 kW





900

Svenskt hantverk i varje detalj

Kaminer från Contura utvecklas, tillverkas och monteras i Sverige. I vår fabrik i Markaryd granskas varje kamin noggrant för att säkerställa högsta kvalitet. Hos oss möts avancerad spetsteknik och gedigen hantverkstradition för att skapa kaminer i världsklass, anpassade efter moderna hem och förhållanden.





Contura 910 Style svart, gjutjärnslucka

Ett riktigt kraftpaket

Contura 910 Style är ett kraftpaket som passar perfekt, var du än vill placera den. Trots sitt mindre format ger den en imponerande effekt och skapar snabbt en varm och trygg känsla i rummet. Den robusta gjutjärnsluckan förstärker det klassiska intrycket som håller år efter år. En perfekt kamin för dig som söker funktionalitet och kvalitet, utan att tumma på känslan av riktig vedeldning.

Specifikationer

Effekt	4-6 kW
Verkningsgrad	85 %
Värmer	upp till 150m^2
Höjd	1135 mm
Bredd	530 mm
Djup	410 mm
Vikt	108 kg
Färg	Svart
Max. vedlängd	40 cm
Energiklass	A++ A+ A B

Tillval: Gjuten- eller täljstenstopp, mjukstängande täcklucka, golvskydd i glas eller plåt, kokplatta, anslutning uteluft, skorsten.



Contura 910G Style svart eller vit, glaslucka

Effektiv och kompakt

Contura 910G Style tar samma effektiva och kompakta format som vår grundmodell, men byter den klassiska gjutjärnsluckan mot en elegant glaslucka. Resultatet? En vacker vy rakt in i lågornas hjärta. Den här kaminen är ett självklart val för dig som vill ha både smart uppvärmning och en visuell upplevelse. Du får inte bara värme, utan en levande ljuspunkt som blir en självklar del av ditt hem.

Specifikationer

Effekt	4-6 kW
Verkningsgrad	85 %
Värmer	upp till 150m^2
Höjd	1135 mm
Bredd	530 mm
Djup	410 mm
Vikt	108 kg
Färg	Svart, vit
Max. vedlängd	40 cm
Energiklass	A++ A+ A B

Tillval: Gjuten- eller täljstenstopp, mjukstängande täcklucka, golvskydd i glas eller plåt, kokplatta, anslutning uteluft, skorsten.

Contura 920T Style, täljsten, gjutjärnslucka

Liten i format, stor i funktionalitet och komfort

Contura 920T Style är mindre till formatet men stor när det gäller funktion och komfort. Tack vare omramningen i naturlig täljsten har den en unik förmåga att lagra värme och sakta släppa ut den över tid, även efter att elden slocknat. Det gör kaminen till ett perfekt val för dig som vill ha jämnare inomhustemperatur och lägre vedförbrukning.

Specifikationer

Effekt	4-6 kW
Verkningsgrad	85 %
Värmer	upp till 150m²
Höjd	1145 mm
Bredd	566 mm
Djup	450 mm
Vikt	188 kg
Färg	Svart, grå
Max. vedlängd	40 cm
Energiklass	A+ A G

Tillval: Golvskydd i glas eller plåt, mjukstängande täcklucka, kokplatta, anslutning uteluft, skorsten.



Contura 956 Style, gjutjärnslucka

Elden synlig från alla vinklar

Söker du en eldupplevelse som syns, oavsett var i rummet du befinner dig? Sidoglasen på Contura 956 Style gör att lågornas rörelse blir en del av helhetsintrycket, från morgonkaffet vid matbordet till kvällsro i soffhörnet. Kaminen är byggd på samma kompakta stomme som resten av modellerna i 900-serien och fungerar lika bra som värmekälla som visuell stämningsskapare.

Effekt	4-6 kW
Verkningsgrad	84 %
Värmer	upp till 150m²
Höjd	1135 mm
Bredd	530 mm
Djup	410 mm
Vikt	108 kg
Färg	Svart
Max. vedlängd	40 cm
Energiklass	A+ A G

Tillval: Gjuten- eller täljstenstopp, mjukstängande täcklucka, golvskydd i glas eller plåt, kokplatta, anslutning uteluft, skorsten.





Contura 956G Style svart eller vit, glaslucka

Design och elegans går hand i hand

Med Contura 956G Style får du en helhetsupplevelse med glasdörr där design och estetik går hand i hand. Med både glaslucka framtill och sidoglas får du en komplett panoramavy av lågorna, som lyser upp rummet på ett naturligt och vackert sätt. Den kompakta storleken gör den lätt att placera, även i mindre utrymmen. Välj mellan svart eller vit omramning.

Specifikationer

Effekt	4-6 kW
Verkningsgrad	84 %
Värmer	upp till 150m²
Höjd	1135 mm
Bredd	530 mm
Djup	410 mm
Vikt	108 kg
Färg	Svart, vit
Max. vedlängd	40 cm
Energiklass	A+



Tillval: Gjuten- eller täljstenstopp, mjukstängande täcklucka, golvskydd i glas eller plåt, kokplatta, anslutning uteluft, skorsten.



Contura 956T Style, täljsten, gjutjärnslucka

Utan kompromisser

Design, panoramavy och långvarig värme, i ett. Contura 956T Style är kaminen för dig som inte vill kompromissa. Den kombinerar det bästa från flera världar: sidoglas som visar lågornas spel från flera håll, och täljstensomramning som håller kvar värmen långt efter att elden slocknat. En kamin för dig som uppskattar både design och effektiv eldning – utan att behöva välja.

Specifikationer

Effekt	4-6 kW
Verkningsgrad	84 %
Värmer	upp till 150m²
Höjd	1145 mm
Bredd	566 mm
Djup	450 mm
Vikt	165 kg
Färg	Svart, grå
Max. vedlängd	40 cm
Energiklass	A+

Tillval: Mjukstängande täcklucka, golvskydd i glas eller plåt, kokplatta, anslutning uteluft, skorsten.

Contura 990 Style, gjutjärnslucka

För alla som vill ha mer

För dig som vill ha mer av allt. Contura 990 Style är den största modellen i serien, och det märks. Den kraftfulla konstruktionen ger både hög effekt och en stabil närvaro i rummet. Det är en kamin som både värmer och imponerar. Här får du traditionell vedeldning i modern, stilren förpackning. En riktig pjäs med styrka och karaktär, för dig som vill ha ett rejält tillskott av både värme och stämning.



Specifikationer

Effekt	4-6 kW
Verkningsgrad	85 %
Värmer	upp till 150m²
Höjd	1610 mm
Bredd	530 mm
Djup	410 mm
Vikt	130 kg
Färg	Svart
Max. vedlängd	40 cm
Energiklass	A++ D

Tillval: Gjuten- eller täljstenstopp, golvskydd i glas eller plåt, värmemagasin 54 kg, anslutning uteluft, skorsten.

Contura 990G Style, svart eller vit, glaslucka

Till en ny nivå

Byggd på samma kraftfulla stomme som 990 Style, men med en stor glaslucka som lyfter upplevelsen till nästa nivå. Contura 990G Style är en kamin som inte bara värmer, den visar också varför du valt en vedeldad kamin. Elden får ta plats, både fysiskt och visuellt, och skapar en levande mittpunkt i rummet. En idealisk modell för dig som söker något större, med innovativ design och majestätisk eld.



Effekt	4-6 kW
Verkningsgrad	85 %
Värmer	upp till 150m²
Höjd	1610 mm
Bredd	530 mm
Djup	410 mm
Vikt	130 kg
Färg	Svart, vit
Max. vedlängd	40 cm
Energiklass	A++ D

Tillval: Gjuten- eller täljstenstopp (endast till svart), golvskydd i glas eller plåt, värmemagasin 54 kg, anslutning uteluft, skorsten.

Contura 996G Style svart eller vit, glaslucka

Elden står i centrum

Letar du efter innovativ design där elden alltid får vara i fokus? Du behöver inte leta mer. Den praktfulla Contura 996G Style förenar modern formgivning med klassisk värme. Med sidoglas och en elegant glaslucka framtill skapas en panoramavy där lågorna syns från alla håll.



Specifikationer

Effekt	4-6 kW
Verkningsgrad	84 %
Värmer	upp till 150 m²
Höjd	1610 mm
Bredd	530 mm
Djup	410 mm
Vikt	130 kg
Färg	Svart, vit
Max vedlängd	40 cm
Energiklass	

Tillval: Gjuten- eller täljstenstopp (endast svart), golvskydd i glas eller plåt, värmemagasin 54 kg, anslutning uteluft, skorsten.

Contura 996 Style, gjutjärnslucka

En visuell upplevelse

Contura 996 Style bjuder på en visuell upplevelse utöver det vanliga. Med generösa sidoglas får du inblick i elden från flera håll, vilket ger rummet liv och rörelse. Den stora konstruktionen passar utmärkt i öppna planlösningar eller som centrum i ett vardagsrum. Här kombineras hög värmeeffekt med design som både lyser upp och värmer. Om du vill ha en kamin som både levererar värme och skapar atmosfär på hög nivå, då är detta något för dig.

Effekt	4-6 kW
Verkningsgrad	84 %
Värmer	upp till 150m^2
Höjd	1610 mm
Bredd	530 mm
Djup	410 mm
Vikt	130 kg
Färg	Svart
Max. vedlängd	40 cm
Energiklass	A A++

Tillval: Gjuten- eller täljstenstopp, golvskydd i glas eller plåt, värmemagasin 54 kg, anslutning uteluft, skorsten.



Contura 900 Style

Contura 996T Style, täljsten, gjutjärnslucka

Långvarig värme

Contura 996T Style kombinerar premiumegenskaperna; generösa sidoglas och värmelagrande täljstensomramning. Resultatet är en kamin som ger effektiv uppvärmning, långvarig effekt och ett storslaget visuellt uttryck. Elden blir en naturlig del av inredningen och värmen håller i sig långt efter att glöden falnat, en kompromisslös lösning där form möter funktion i perfekt harmoni.

Effekt	4-6 kW
Verkningsgrad	84 %
Värmer	upp till 150m^2
Höjd	1620 mm
Bredd	566 mm
Djup	450 mm
Vikt	225 kg
Färg	Svart, grå
Max. vedlängd	40 cm
Energiklass	A A++

Tillval: Golvskydd i glas eller plåt, värmemagasin 54 kg, anslutning uteluft, skorsten



Contura kassetter

Mer värme och nytt liv till hemmet

En kassett är den perfekta lösningen både för dig som vill ha ut mer av din gamla eldstad eller mura en helt ny.

Att elda i en kassett värmer upp ditt hem, i motsats till öppen eld som bokstavligen är att elda för kråkorna. Dessutom släpps det ut betydligt färre partiklar när du eldar i en sluten eldstad.

Contura kassetter finns i flera storlekar, med olika luckor och utformningar. Hitta din favorit!

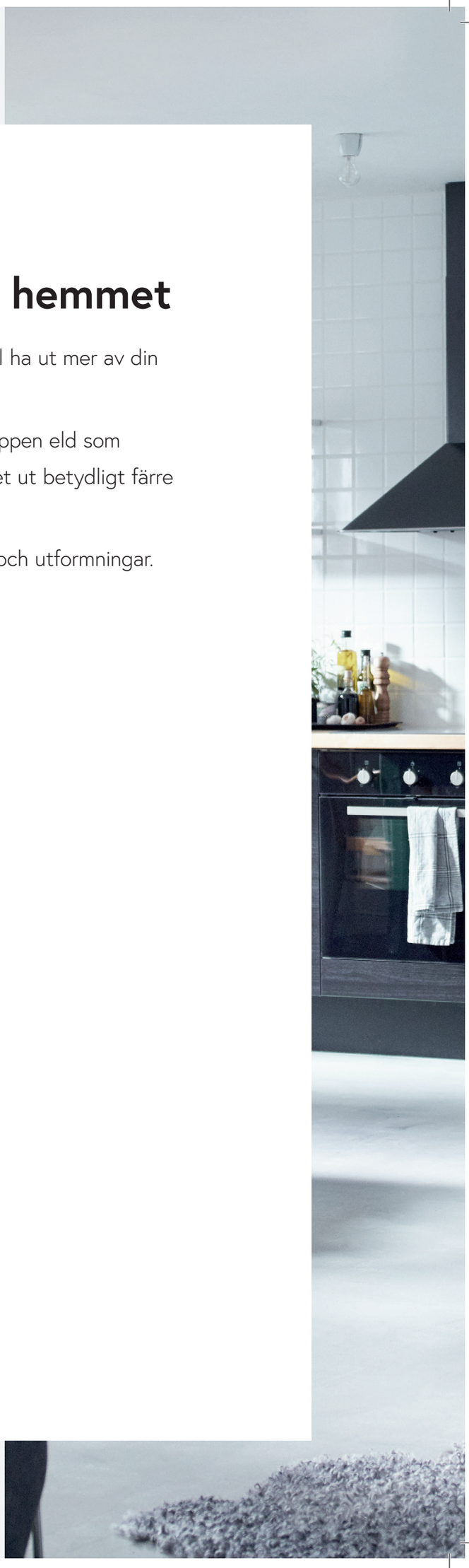



Contura i1

En kassett som alltid får plats

Gjutjärnskassetten Contura i1 finns med 3- och 4-sidiga ramar. Den är kompakt och robust och dess stilrena, eleganta design pryder sin plats i såväl traditionell som modern hemmiljö. Den är helt enkelt det perfekta valet när du vill ha den där varma, hemtrevliga känslan och samtidigt behöver spara plats.

Contura i1 ger effektivare uppvärmning än en traditionell öppen spis. En öppen spis drar faktiskt oftast ut mer värme ur rummet än den tillför. Contura i1 avger värme genom glasluckan. Högre verkningsgrad och mer modern förbränningsteknik sänker uppvärmningskostnaderna.

Specifikationer

Effekt	5 kW
Verkningsgrad	80 %
Höjd 3/4-sidig ram	540/550 mm
Bredd	480 mm
Djup	350 mm
Vikt	68 kg
Max. vedlängd	30 cm
Energiklass	

Tilbehør

Avlastningspanel till skorsten, anslutning uteluft.


Nyhet!
Contura i1



Contura i2

Skapa ditt mysiga rum

Har du en egen vision om hur en eldstad ska se ut, och kännas? Contura i2 är en kassett för eldstad som ger dig kreativ frihet med ett praktiskt format som är enkelt att placera. Välj en glaslucka som förstärker ljuset från elden, eller en gjutjärnslucka för ett rejälare, mer traditionellt intryck. Contura i2 finns tillgänglig med antingen tre- eller fyrsidig luckram.

Specifikationer

Effekt	5 kW
Verkningsgrad	82 %
Höjd insats	565
Höjd 3/ 4-sidig ram	600/615 mm
Bredd insats/med ram	515/550 mm
Djup	350 mm
Vikt	80 kg
Max. vedlängd	33 cm
Energiklass	



Specifikationer

Effekt	5 kW
Verkningsgrad	82 %
Höjd insats	565
Höjd 3/ 4-sidig ram	600/615 mm
Bredd insats/med ram	515/550 mm
Djup	350 mm
Vikt	80 kg
Max. vedlängd	33 cm
Energiklass	A+

Contura i2G

Uppgradera din öppna spis

Contura i2 är inte bara ett bra val för dig som vill bygga något helt nytt. En kassett kan också användas för att uppgradera öppna spisar. En öppen spis kan ofta snarare dra ut mer värme ur ett rum än den tillför. Med en eldstadskassett sprids en behaglig värme ut genom luckglaset. Din eldningsekonomi förbättras, med högre verkningsgrad och en mer modern förbränningsteknik.



Contura i4 Modern, tresidig ram

Omsorg om både design och teknik

Contura i4 Modern med tresidig ram i modern design smälter lätt in i ditt hem och är lättplacerad i eldstaden.

Specifikationer

Effekt	3-5 kW
Verkningsgrad	78 %
Co	0,1%
Höjd	590 mm
Bredd	490 mm
Djup	380 mm
Vikt	71 kg
Färg	Svart, grå
Max vedlängd	33 cm
Energiklass	A

Tillval: Borstat stålhandtag, varmluftsgaller, anslutningssats för uteluft



Specifikationer

Specificationer	
Effekt	3-5 kW
Verkningsgrad	78 %
Co	0,1%
Höjd	635 mm
Bredd	490 mm
Djup	380 mm
Vikt	72 kg
Färg	Svart, grå
Max vedlängd	33 cm
Energiklass	A

Tillval: Borstat stålhandtag, varmluftsgaller, anslutningssats för uteluft.

Contura i4 Modern, fyrsidig ram

Skönhet, värme och god teknik

Contura i4 ger den gamla eldstaden nytt liv med avskalad design, generöst glas och effektiv teknik.



Contura i5, panoramalucka

Rena linjer och stora glas

Contura i5 med panoramalucka ger elden stor plats. De rena linjerna smälter väl in i din hemmiljö.

Specifikationer

Effekt	3-9 kW
Verkningsgrad	78 %
Co	0,1%
Höjd	480 mm
Bredd	550 mm
Djup	433 mm
Vikt	77 kg
Färg	Svart, grå
Max vedlängd	35 cm
Energiklass	A

Tillval: Lamellgaller, varmluftsgaller, anslutningssats för uteluft, skorstensanslutning.

Contura i5, dubbellucka

Gör det vackert hemma

Contura i5 med dubbel lucka passar även utmärkt i hörnspisar där en större lucka tar för stor plats. Med täckram och täckgaller (tillval) förstärks det moderna uttrycket.

Specifikationer

Effekt	3-9 kW
Verkningsgrad	78 %
Co	0,1%
Höjd	480 mm
Bredd	550 mm
Djup	433 mm
Vikt	77 kg
Färg	Svart, grå
Max vedlängd	35 cm
Energiklass	A

Tillval: Lamellgaller, varmluftsgaller, anslutningssats för uteluft, skorstensanslutning.



Contura i5L, panorama med korta ben

En engelsk tradition

Gillar du engelsk design, välj korta ben till din Contura i5 och behåll stilen (tillval).

Specifikationer

Effekt	3-9 kW
Verkningsgrad	78 %
Co	0,1%
Höjd	563 mm
Bredd	550 mm
Djup	433 mm
Vikt	77 kg
Färg	Svart, grå
Max vedlängd	35 cm
Energiklass	A

Tillval: Varmluftsgaller, anslutningssats för uteluft, skorstensanslutning.





Contura i6, gjutjärnslucka

Med inbyggd valfrihet

Contura i6 har två olika luckor att välja bland för att du ska få den känsla och det uttryck du vill ha i ditt hem. Att den är självlåsande ger dig en extra trygghet. Vi har också byggt in tekniska finesser i insatsen, som justerbara skruvar för att få insatsen plan och förberett för uteluft för att göra installationen så smidig som möjligt.

Specifikationer

Effekt	3-7 kW
Nominell effekt	5 kW
Verkningsgrad	78 %
Värmer upp till	120m²
Höjd	505 mm
Bredd	595 mm
Djup	405 mm
Vikt	80 kg
Färg	Svart
Max vedlängd	35 cm
Anslutningsdiameter	125 mm
Energiklass	A++ D

Tillval: Varmluftsgaller, anslutningssats för uteluft, skorstensanslutning.



Contura i6G, glaslucka

En stil för varje miljö och värme för den sparsamme

Contura i6 är ett enkelt val för dig som har egna idéer om hur murspisen ska se ut, och vill bygga en ny eldstad. Välj ditt uttryck med lucka i gjutjärn eller helt i glas med ram i gjutjärn.

Specifikationer

Effekt	3-7 kW
Nominell effekt	5 kW
Verkningsgrad	78 %
Värmer upp till	120m²
Höjd	505 mm
Bredd	595 mm
Djup	405 mm
Vikt	80 kg
Färg	Svart
Max vedlängd	35 cm
Anslutningsdiameter	125 mm
Energiklass	A++ D

Tillval: Varmluftsgaller, anslutningssats för uteluft, skorstensanslutning.

Contura i7

Bygg in med variation

Med Contura i7 har du friheten att utforma din egen eldstad, precis som du vill ha den. Den kan placeras in i en eldstad som du själv utformar eller som på bilden, en egen uttänkt lösning.
Contura i7 är svart och med lucka i gjutjärn.

Specifikationer

Effekt	7 kW
Verkningsgrad	77 %
Värmer upp till	120m²
Höjd	585 mm
Bredd	775 mm
Djup	360 mm
Vikt	100 kg
Färg	Svart
Max vedlängd	50 cm
Anslutningsdiameter	150 mm
Energiklass	A

Tillval: Lamellgaller, varmluftsgaller, anslutningssats för uteluft, skorstensanslutning.



Contura i7G

Lucka i glas för ett modernt intryck

Vill du ha en mer modern look på din nya eldstad, välj lucka i glas. Eld och glas skapar en spännande känsla tillsammans.

Specifikationer

Effekt	7 kW
Verkningsgrad	77 %
Värmer upp till	120m²
Höjd	585 mm
Bredd	775 mm
Djup	360 mm
Vikt	100 kg
Färg	Svart
Max vedlängd	50 cm
Energiklass	A

Tillval: Lamellgaller, varmluftsgaller, anslutningssats för uteluft, skorstensanslutning.





Contura i8G, glas båda sidor

Forma den som du vill

Contura i8 ger dig ännu större frihet när du utformar ditt hem och din eldstad. Kassetten finns i varianter med sidoljus på båda sidorna, alternativt endast högra eller vänstra sidan. Du kan välja en lucka med inramning av gjutjärn (i8) för en robust och subtil design, eller inramning av glas (i8G) som förstärker intrycket av den generösa glasluckan och sidoljusen.

Specifikationer

Effekt	7 kW
Verkningsgrad	77 %
Värmer	upp till 120m²
Höjd	530 mm
Bredd	735 mm
Djup	365 mm
Vikt	100 kg
Färg	Svart
Max vedlängd	50 cm
Energiklass	A

Tillval: Varmluftsgaller, täckgaller, anslutningssats för uteluft, skorstensanslutning.

Contura i8, glas höger sida

Välj hur du vill se din eld

Vill du skapa en egen lösning och se elden från flera håll? Med Contura i8 kan välja sidoljus från vilken sida du vill, höger eller vänster.

Specifikationer

Effekt	7 kW
Verkningsgrad	77 %
Värmer upp till	120m²
Höjd	530 mm
Bredd	735 mm
Djup	365 mm
Vikt	100 kg
Färg	Svart
Max vedlängd	50 cm
Anslutningsdiameter	150 mm
Energiklass	A

Tillval: Täckgaller, varmluftsgaller, anslutningssats för uteluft, skorstensanslutning.



Contura i8G, glas höger sida

Glas och eld i vacker kombination

Contura i8G har så många möjligheter och ger dig frihet att utforma din eldstad som du vill ha den. Välj dörr i glas för ett extra vackert intryck.

Specifikationer

Effekt	7 kW
Verkningsgrad	77 %
Värmer upp till	120m²
Höjd	530 mm
Bredd	735 mm
Djup	365 mm
Vikt	100 kg
Färg	Svart
Max vedlängd	50 cm
Energiklass	A

Tillval: Varmluftsgaller, täckgaller, anslutningssats för uteluft, skorstensanslutning.





Contura i8G Cosi, hög, glas båda sidor

Bygg eldstaden du drömmer om

Med glas på 3 sidor kan du följa elden i hela rummet. Kassetten finns även i varianter med sidoglas på höger eller vänster sida. Våra COSI omramningskit låter dig platsbygga din eldstad var du vill och dessutom kan du färgsätta den med valfri kulör. Luckan med inramning av glas ger en modern känsla till alla hem.

Specifikationer

Effekt	7 kW
Verkningsgrad	77 %
Värmer	upp till 120m²
Höjd	2480 mm
Bredd	735 mm
Djup	365 mm
Vikt	170 kg
Färg	Svart
Max vedlängd	50 cm
Energiklass	A

Tillval: Förhöjningskit 60 cm, eldstadsplan, anslutningssats för uteluft, skorstensanslutning

Contura i8 Cosi, låg, glas båda sidor

Flexibel höjd för maximal eld

Har du ett rum med lite lägre takhöjd? Då har vi lösningen för dig. Med glas på tre sidor är Contura i8 Cosi låg rummets mittpunkt. Allt du behöver för montering ingår i leveransen, vägen till mys och den perfekta eldstaden har aldrig varit enklare än nu. Lucka med inramning av gjutjärn ger eldstaden en robust och klassisk design.



Specifikationer

Effekt	7 kW
Verkningsgrad	77 %
Värmer upp till	120m²
Höjd	1650 mm
Bredd	725 mm
Djup	450 mm
Vikt	155 kg
Färg	Svart
Max vedlängd	50 cm
Anslutningsdiameter	150 mm
Energiklass	A

Tillval: Eldstadsplan, anslutningssats för uteluft, skorstensanslutning.

Contura i8 Cosi, hög, glas höger sida

Robust och klassisk design i ett

Skapa din egen lösning och se elden från flera håll. Du kan välja att se elden från höger, vänster eller från båda sidorna, det är du som bestämmer! Tack vare den inbyggda skyddsväggen är det dessutom möjligt att placera Cosi direkt mot en bakomvarande brännbar vägg. Lucka med inramning av gjutjärn ger eldstaden en robust och klassisk design.



Specifikationer

Effekt	7 kW
Verkningsgrad	77 %
Värmer upp till	120m²
Höjd	2480 mm
Bredd	835 mm
Djup	450 mm
Vikt	180 kg
Färg	Svart
Max vedlängd	50 cm
Energiklass	A

Tillval: Förhöjningskit 60 cm, eldstadsplan, anslutningssats för uteluft, skorstensanslutning.

CONTURA

MYCUBE





Gör den till din.

Skapa fritt med det modulära
kaminsystemet Contura MyCube.



Contura MyCube G – svart med glaslucka, höger

Bygg från grunden

Det första steget när du bygger ditt Contura MyCube-system är att välja kaminkassett. Vi erbjuder kassetter med glas på tre eller två sidor. Contura MyCube finns också i en vägghängd variant. Du kan välja mellan svart och täljsten på alla varianter. De olika utförandena ger dig möjligheten att bygga din kamin i olika format, bredder och höjder – vad som passar ditt hem och din smak bäst.

Specifikationer

Effekt	5-9 kW
Verkningsgrad	77 %
Värmer upp till	120m²
Höjd	1550 mm
Bredd	725 mm
Djup	375 mm
Vikt	152 kg
Färg	Svart
Max vedlängd	50 cm
Energiklass	A

Tillval: Vedfack, eldstadsplan, toppmodul, Powerstone, bänk, anslutningssats för uteluft, skorstensanslutning.

Contura MyCube – svart med gjutjärnslucka

Kaminen för det kreativa hemmet

Ditt hem. Ditt rum. Din kamin. Med Contura MyCube, vårt modulära kaminsystem, kan du forma kaminen precis som du vill. Bygg på höjden, på bredden, eller kompakt – precis så unik som just din smak är. Contura MyCube är för dig som vill tänka och skapa kreativt, alltid med den höga produkt-kvalitet som vi är kända för.

Specifikationer

Effekt	5-9 kW
Verkningsgrad	77 %
Värmer upp till	120m²
Höjd	1550 mm
Bredd	725 mm
Djup	375 mm
Vikt	152 kg
Färg	Svart
Max vedlängd	50 cm
Energiklass	A

Tillval: Vedfack, eldstadsplan, toppmodul, Powerstone, bänk, anslutningssats för uteluft, skorstensanslutning.



Contura MyCube – Täljsten, med gjutjärnslucka

Skapa. Mixa. Matcha.

Med Contura MyCube har du unika möjligheter att skapa fritt. De olika tillbehören är enkla att installera och kan kombineras i stort sett hur du vill. Hög byggkvalitet och hållbara materialval, som alltid med Contura.

Specifikationer

Effekt	5-9 kW
Verkningsgrad	77 %
Värmer upp till	120m²
Höjd	1350 mm
Bredd	795 mm
Djup	375 mm
Nettovikt	265 kg
Färg	Svart
Max vedlängd	50 cm
Energiklass	A

Tillval: Vedfack, eldstadsplan, toppmodul, Powerstone, bänk, anslutningssats för uteluft, skorstensanslutning.





Contura MyCube, bänk, glaslucka

Med bänk får du en stilren design

MyCube med glas på tre sidor, lucka i glas eller gjutjärn, placerad på stilren bänk (tillval), får du ett modernt uttryck. Placera ved under bänken för en vacker materialmix med glas, trä och plåt.

Specifikationer

Effekt	5-9 kW
Verkningsgrad	77 %
Värmer upp till	120m²
Höjd	540 mm
Bredd	740 mm
Djup	365 mm
Vikt	110 kg
Färg	Svart
Max vedlängd	50 cm
Energiklass	A

Tillval: Bänk, eldstadsplan, anslutningssats för uteluft, skorstensanslutning.



Contura MyCube, vägg, gjutjärnslucka

Värme och eld på väggen

Contura MyCube vägg blir ett funktionellt och vackert smycke. Utnyttja platsen för en lösning som ger värme åt flera håll och dessutom smälter in i rummet.

Specifikationer

Effekt	5-9 kW
Verkningsgrad	77 %
Värmer upp till	120m²
Höjd	540 mm
Bredd	740 mm
Djup	365 mm
Vikt	115 kg
Färg	Svart
Max vedlängd	50 cm
Energiklass	A

Tillval: Eldstadsplan, bänk, anslutningssats för uteluft, skorstensanslutning

MYCUBE

Våra kombinationer



Contura MyCube G, vänster
med vedfack H1350



Contura MyCube TG, vänster
Täljsten, med vedfack
B650 och H1350



Contura MyCube
med vedfack B400 och B650



Contura MyCube, vänster
Glas vänster sida,
1 st toppsektion



Contura MyCube TG, höger
Täljsten, glas höger sida
2 st toppsektioner



Contura MyCube
Glas på 3 sidor,
3 st toppsektioner



Contura MyCube
med bänk (tillval)



Toppsektion
H200 mm, 7kg



En kapabel värmekälla

Brännkammaren i Contura MyCube är designad för hög verkningsgrad och effektiv förbränning. Du kan också välja till värmelagrande Powerstone. En sats väger 45 kg och passar i en toppsektion – totalt 135 kg Powerstone i tre toppsektioner. De gör så att värmen lagras längre i kaminen.

Contura Insatser

Tänk fritt med insatser

Om du vill tänka nära nog helt fritt, välj en insats från Contura. På de följande sidorna hittar du massor av inspiration till ditt val. Insatser finns i olika storlekar och med omramningar i flera material som kan sättas ihop till den eldstad du drömmer om. Du kan också mura din egen eldstad till insatsen.

Gemensamt för alla insatser är att du kan njuta av en härligt stor eld som lyser upp och värmer riktigt, riktigt gott.

Upptäck nya möjligheter med HR-glas från Contura

HR-glas (Heat Reflective) är ett nytt, revolutionerande glas, som reflekterar strålningsvärmen tillbaka in i brännkammaren, upp till 16 gånger mer än vanligt glas. Det skapar en renare eld och ger också en bättre komfort i ditt hem.

Med HR-glas från Contura känns det också mer behagligt att sitta omkring eldstaden då strålningsvärmen reduceras, och det passar bättre till moderna, välisolerade hem.

Alla våra i41, i51, och i61 insatsmodeller är utrustat med HR-glas.







Contura i41A, Artstone Antracit

En eldstad med omsorg i varje detalj

Eldstaden Contura i41 har länge varit omtyckt för sin unika design med vinklad lucka. Nu finns den i en uppdaterad design - den tidlösa elegansen har förfinats, detaljer har finslipats och du har ännu fler valmöjligheter när du skapar just din eldstad.

Specifikationer

Effekt	5–10 kW
Verkningsgrad	81 %
Höjd	1650 mm
Bredd	820 mm
Djup	500 mm
Vikt	355 kg
Max. vedlängd	50 cm
Energiklass	A+ A D

Tillbehör Vedfack, handtag, eldstadsplan, värmelagrande Powerstone (200 kg), anslutning uteluft, skorsten.



Specifikationer

Effekt	5–10 kW
Verkningsgrad	81 %
Höjd	1650 mm
Bredd	820 mm
Djup	500 mm
Vikt	245 kg
Max. vedlängd	50 cm
Energiklass	A+

Tillbehör Vedfack, handtag, eldstadsplan, värmelagrande Powerstone (200 kg), anslutning uteluft, skorsten.

Contura i41, svart plåt

Svart eller vit?

Contura i41 är för dig som vill kunna njuta av elden från flera synvinklar. Luckan ger hög insynlighet och finns med vinkel till höger eller vänster. Du kan välja mellan stilren svart eller vit plåt.



Contura i41, vit plåt





Contura i41A
Artstone Naturell

Contura i41A, Artstone vit

Se elden från två sidor

Med den vinklade glasluckan i Contura i41A får du ännu större möjligheter att skapa en eldstad som sticker ut och lyser upp. Omramningen i Artstone är en infärgad betongsten, unik för Contura, och är naturligt värmelagrande.

Specifikationer

Effekt	5–10 kW
Verkningsgrad	81 %
Höjd	1650 mm
Bredd	820 mm
Djup	500 mm
Vikt	355 kg
Max. vedlängd	50 cm
Energiklass	A+ A D

Vedfack (Tillbehör)

Höjd	500 mm
Bredd	400 eller 600 mm
Djup	500 mm
Vikt	50 kg

Tilbehør Vedfack, handtag, eldstadsplan, värmelagrande Powerstone (200 kg), anslutning uteluft, skorsten.

Contura i41T

Naturligt värmelagrande

Contura i41 är utrustad med en dold tilluftskanal (tillbehör) som är integrerad med skorstene vilket innebär att insatsen behåller sin fina design utvändigt. Omramningen i täljsten är naturligt värmelagrande.

Specifikationer

Effekt	5–10 kW
Verkningsgrad	81 %
Höjd	1650 mm
Bredd	820 mm
Djup	500 mm
Vikt	420 kg
Max. vedlängd	50 cm
Energiklass	A+ A D

Tilbehør Vedfack, handtag, eldstadsplan, värmelagrande Powerstone (200 kg), anslutning uteluft, skorsten.



Contura i40 insats

Skapa en egen lösning

Utforma din eldstad, precis som du vill ha den. Välj höger eller vänster sidoglas.

Specifikationer

Effekt	5–10 kW
Verkningsgrad	81 %
Höjd	1425 mm
Bredd	740 mm
Djup	500 mm
Vikt	160 kg
Max. vedlängd	50 cm
Energiklass	A+ A D

Tillbehör Värmelagrande Powerstone (200 kg), handtag, anslutning uteluft, skorsten.





Contura i51A, artstone antracit

En modern klassiker

Brännkammaren i Ci51-serien är nu klädd med materialet vermiculite, som i kombination med en ny skålformad gjutgodsbotten ger kammaren mer volym. Elden kan ta plats, bli mer synlig och ge ett starkare intryck i rummet. Uppdateringen gäller alla varianter i Ci51-serien.

Som ett komplement till vedfacket som är 400 mm brett introducerar vi även ett vedfack med bredden 650 mm. Djup och höjd på 500 mm är samma som på det befintliga vedfacket.

Specifikationer

Effekt	6-11 kW
Verkningsgrad	80 %
Värmer	upp till 170m²
Höjd	1650 mm
Bredd	770 mm
Djup	500 mm
Vikt	285 kg
Färg	Svart
Max vedlängd	50 cm
Energiklass	A

Vedfack (Tillval)

H500, B400, D500 mm
H500, B650, D500 mm

Tillval: Värmemagasin 100 kg, handtag, vedfack (2 storlekar), golvskydd i glas, anslutning uteluft och skorsten

Contura i51, svart plåt

Variera med vedfack

Med generösa glas på tre sidor och en rymlig brännkammare är Contura i51 verkligen en insats för det moderna hemmet. Tekniken under den estetiska huven är särskilt anpassad till hus med modern uppvärmningsteknik som bildar undertryck. Välj svart plåt för ett rent och grafiskt uttryck.

Specifikationer

Effekt	6-11 kW
Verkningsgrad	80 %
Värmer	upp till 170m²
Höjd	1650 mm
Bredd	770 mm
Djup	500 mm
Vikt	210 kg
Färg	Svart
Max vedlängd	50 cm
Energiklass	A

Vedfack (Tillval)
H500, B400, D500 mm / H500, B650, D500 mm

Tillval: Värmemagasin 100 kg, handtag, vedfack, golvskydd i glas, anslutning uteluft och skorsten.



Contura i51, vit plåt

Tänd brasan på ett kick

Contura i51 i vit plåt har snabbt blivit populär. Den moderna formen passar förstås utmärkt i moderna hus, men det som gör i51 till en riktig vinnare är tätheten och att den tar sin förbränningsluft utifrån: att tända brasan går på ett kick och uppvärmningen är mycket effektiv. Matcha insatsen med ett lättplacerat vedfack i svart. För extra värme, välj till ett värmelagrande magasin i Powerstone.

Specifikationer

Effekt	6-11 kW
Verkningsgrad	80 %
Värmer	upp till 170m²
Höjd	1650 mm
Bredd	770 mm
Djup	500 mm
Vikt	210 kg
Färg	Svart
Max vedlängd	50 cm
Energiklass	A

Vedfack (Tillval)
H500, B400, D500 mm / H500, B650, D500 mm

Tillval: Värmemagasin 100 kg, handtag, vedfack, golvskydd i glas, anslutning uteluft och skorsten.





Contura i51A, artstone naturell

Rå betong med len yta

Artstone naturell är rå betong slipad till en len yta med en mjuk grå nyans, för dig som gillar kaxig elegans. Komplettera gärna med vedfack i svartlackerad plåt.

Specifikationer

Effekt	6-11 kW
Verkningsgrad	80 %
Värmer	upp till 170m²
Höjd	1650 mm
Bredd	770 mm
Djup	500 mm
Vikt	285 kg
Färg	Svart
Max vedlängd	50 cm
Energiklass	A

Vedfack (Tillval)
H500, B400, D500 mm
H500, B650, D500 mm

Tillval: Värmemagasin 100 kg, handtag, vedfack, golvskydd i glas, anslutning uteluft och skorsten.



Contura i51A, artstone vit

Enkel att placera

Artstone är en infärgad vit betongsten, unik för Contura. Insatsen är lätt att placera i hemmet: den tar liten plats och kan ställas mot en brännbar vägg. Komplettera gärna med vedfack i svartlackerad plåt.

Specifikationer

Effekt	6-11 kW
Verkningsgrad	80 %
Värmer	upp till 170m²
Höjd	1650 mm
Bredd	770 mm
Djup	500 mm
Vikt	290 kg
Färg	Svart
Max vedlängd	50 cm
Energiklass	A

Vedfack (Tillval)
H500, B400, D500 mm
H500, B650, D500 mm

Tillval: Värmemagasin 100 kg, handtag, vedfack (2 storlekar), golvskydd i glas, anslutning uteluft och skorsten.

Contura i51T, täljsten

Massor av förvaring och värme

Den naturligt värmelagrande täljstenen gör din i51T unik eftersom stenens ådring varierar. Komplettera med powerstone under höljet för att hålla värmen extra, extra länge.

Specifikationer

Effekt	6-11 kW
Verkningsgrad	80 %
Värmer	upp till 170m²
Höjd	1650 mm
Bredd	770 mm
Djup	500 mm
Vikt	345 kg
Färg	Svart
Max vedlängd	50 cm
Energiklass	A

Vedfack (Tillval)
H500, B400, D500 mm
H500, B650, D500 mm

Tillval: Värmemagasin 100 kg, handtag, vedfack, golvskydd i glas, anslutning uteluft och skorsten.



Contura i50, insats

Mura med egen fantasi

Brännkammaren är nu klädd med materialet vermiculite, som i kombination med en ny skålformad gjutgodsbotten ger kammaren mer volym.

Låt fantasin sätta gränserna för din eldstad och mura din egen omramning.

Specifikationer

Effekt	6-11 kW
Verkningsgrad	80 %
Värmer	upp till 170m²
Höjd	1465 mm
Bredd	765 mm
Djup	485 mm
Vikt	160 kg
Färg	Svart
Max vedlängd	50 cm
Energiklass	A

Tillval: Golvskydd i glas, handtag, anslutning uteluft och skorsten.





Contura i61, svart

Stilrent, klassiskt, praktiskt

Med en Contura i61 i svart plåt skapas en dramatisk kontrast med värmen och ljuset från brasan. Ett perfekt val för dig som vill ha en eldstad med en både stilren och praktisk yta.

Specifikationer

Effekt	6 kW
Verkningsgrad	81 %
Värmer	upp till 150m²
Höjd	1570 mm
Bredd	590 mm
Djup	500 mm
Vikt	195 kg
Färg	Svart
Max vedlängd	33 cm
Energiklass	

Vedfack (Tillval)
H560, B400, D500 mm

Tillval: Värmemagasin 50 kg, handtag, vedfack 22 kg, ryggplåt, golvskydd i glas, anslutning uteluft, skorsten och integrerad tilluftsskorsten.



Contura i61, vit

Ett ljusare intryck

En Contura i61 i vit plåt smälter in fint i ditt hem, med en typisk skandinavisk estetik som skapar en luftig känsla. Den lackerade plåten har en tålig, ljus yta som håller länge.

Specifikationer

Effekt	6 kW
Verkningsgrad	81 %
Värmer	upp till 150 m2
Höjd	1570 mm
Bredd	590 mm
Djup	500 mm
Vikt	195 kg
Färg	Svart
Max vedlängd	33 cm
Energiklass	

Vedfack (Tillval)
H560, B400, D500 mm

Tillval: Värmemagasin 50 kg, handtag, vedfack 22 kg, ryggplåt, golvskydd i glas, anslutning uteluft, skorsten och integrerad tilluftsskorsten.

Contura i61A, artstone antracit

En nyhet i serien

Artstone antracit är en ny kulör i serien. Det är en rå betong slipad till en len yta. Det är ett material med en modern känsla, som kombinerar skönhet och styrka med inspiration från industridesign.

Specifikationer

Effekt	6 kW
Verkningsgrad	81 %
Värmer	upp till 150 m²
Höjd	1570 mm
Bredd	590 mm
Djup	500 mm
Vikt	275 kg
Färg	Svart
Max vedlängd	33 cm
Energiklass	A+ A D

Vedfack (Tillval)
H560, B400, D500 mm

Tillval: Värmemagasin 50 kg, handtag, vedfack 22 kg, ryggplåt, golvskydd i glas, anslutning uteluft, skorsten och integrerad tilluftsskorsten.



Contura i61A, artstone naturell

Värmetåligt med stora variationsmöjligheter

Artstone tål stora värmevariationer och den naturella varianten går också bra att måla på. Prata med din återförsäljare om möjligheten att få en Contura i61 i just din favoritfärg!

Specifikationer

Effekt	6 kW
Verkningsgrad	81 %
Värmer	upp till 150 m²
Höjd	1570 mm
Bredd	590 mm
Djup	500 mm
Vikt	275 kg
Färg	Svart
Max vedlängd	33 cm
Energiklass	A+ A D

Vedfack (Tillval)
H560, B400, D500 mm

Tillval: Värmemagasin 50 kg, handtag, vedfack 22 kg, golvskydd i glas, anslutning uteluft, skorsten och integrerad tilluftsskorsten.





Contura i61A, artstone vit

Styrka och skönhet

Artstone är en rå betong slipad till en len yta. Det är ett material med en modern känsla, som kombinerar skönhet och styrka med inspiration från industridesign. Vit Artstone ger en ljus och härlig känsla i ditt hem.

Specifikationer

Effekt	6 kW
Verkningsgrad	81 %
Värmer	upp till 150 m²
Höjd	1570 mm
Bredd	590 mm
Djup	500 mm
Vikt	275 kg
Färg	Svart
Max vedlängd	33 cm
Energiklass	A

Vedfack (Tillval)
H570, B400, D500 mm

Tillval: Värmemagasin 50 kg, handtag, vedfack 22 kg, golvskydd i glas, anslutning uteluft, skorsten och integrerad tilluftsskorsten.



Contura i61T, täljsten

Ingen eldstad blir den andra lik

Täljsten är en naturligt värmelagrande sten som gör varje eldstad unik eftersom ådringen varierar. Resultatet blir en vacker eldstad som du verkligen kan kalla din.

Specifikationer

Effekt	6 kW
Verkningsgrad	81 %
Värmer	upp till 150m²
Höjd	1570 mm
Bredd	590 mm
Djup	500 mm
Vikt	320 kg
Färg	Svart
Max vedlängd	33 cm
Energiklass	A

Vedfack (Tillval)
H570, B400, D500 mm

Tillval: Värmemagasin 50 kg, handtag, vedfack 22 kg, golvskydd i glas, anslutning uteluft, skorsten och integrerad tilluftsskorsten.



Specifikationer

Effekt	6 kW
Verkningsgrad	81 %
Värmer	upp till 150 m^2
Höjd	1530 mm
Bredd	585 mm
Djup	500 mm
Vikt	145 kg
Färg	Svart
Max vedlängd	33 cm
Energiklass	A

Tillval: Golvskydd i glas, handtag, inbyggnadsram, vedfack, värmemagasin 50 kg, anslutning uteluft, skorsten och integrerad tilluftsskorsten.

Contura i60, insats

Minimalism eller maxat – du väljer!

Eldstaden finns också tillgänglig som insats, Contura i60. Låt eldstaden diskret smälta in i väggen, eller skapa en djärv utformning där bara din fantasi sätter gränserna och du murar din egen unika omramning. Valet är ditt.

Contura 856W Style, visas med täljstenstopp



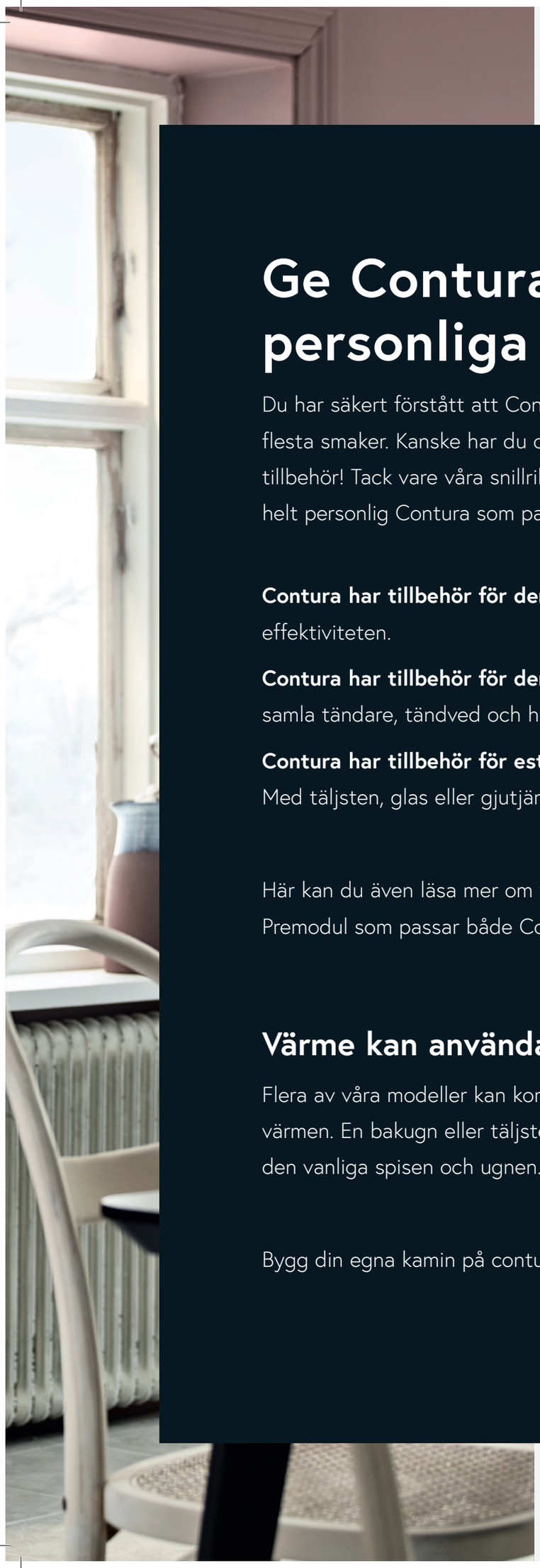

Ge Contura din personliga stil

Du har säkert förstått att Conturas modeller redan från början passar de flesta smaker. Kanske har du också hittat din favorit. Då är det dags att välja tillbehör! Tack vare våra snillrika, småländska konstruktioner går det att få en helt personlig Contura som passar dina behov.

Contura har tillbehör för den ekonomiske: En fläkt som ökar effektiviteten.

Contura har tillbehör för den ordningssamme: Bakom en lucka kan du samla tändare, tändved och handskar.

Contura har tillbehör för esteten: Hur vill du toppa din Contura? Med täljsten, glas eller gjutjärn?

Här kan du även läsa mer om vridplattan, golvskydd och skorstenssystemet Premodul som passar både Contura och ditt hus.

Värme kan användas till mycket

Flera av våra modeller kan kompletteras med en fläkt som ger extra snurr på värmen. En bakugn eller täljstenstopp blir ett energisparande komplement till den vanliga spisen och ugnen.

Bygg din egna kamin på contura.se!

Tillbehör för skönhet och funktion

Här finns en översikt över tillbehör som ökar nyttan och nöjet med din kamin. På contura.se kan du se hela utbudet av tillbehör. Tänk på att vissa tillbehör inte kan kombineras med alla modeller.

Alla kaminer kan anslutas till uteluft och skorstenssystemet Premodul. För mer information, se sid 152, **premodul.se** eller tala med din återförsäljare.



Utdragslåda. Praktisk och rymlig låda i svart plåt som placeras under kaminen (endast till Contura 300-serien).



Värmeplatta i gjutjärn. Perfekt när du vill använda kaminen för att värma mat eller dryck. Endast bakåtansluten.



Formanpassad vedförvaring. Endast till Contura 600 Style serien.



Fristående vedförvaring. Till Contura 300 finns vedförvaring i svart plåt som kan placeras under C330 eller mot sidan på C310 och C320.
I liggande vedfack kan du ha vedklabbar upp till 50 cm.



Fläkt. Ger snabb fördelning av värmen och jämnare temperatur. Termostatstyrd; den startar automatiskt när du eldar och stannar när elden falnat. Enkel att montera, även i efterhand.



Gjuten topp. Den gjutna toppen ger ett stilrent uttryck. Färgen på toppen följer kaminen.



Glastopp. Ge din kamin en modern stil med en glastopp. Finns till Contura 500-, 600- och 800 Style.



Täljstenstopp. Varje täljsten är unik med sin vackra ådring. Lagrar värmen länge och fungerar även som värmeplatta.



Vridplatta. Steglös vridning i 360 grader. Vridningsvinkel och vridningströghet är inställbart. Passar alla Contura 500 och 600 samt 870 och 886. Kan anslutas till uteluft!



Mjukstängande lucka. Förvara ved, tändstickor och skyddshandsken bakom en matchande lucka med mjuk självstängning.



Golvskydd. Våra praktiska golvskydd finns i svart eller grålackerad plåt eller härdat glas, svart screenprint eller transparant. En del golvskydd finns i kort modell som du lätt kan plocka bort vid städning.

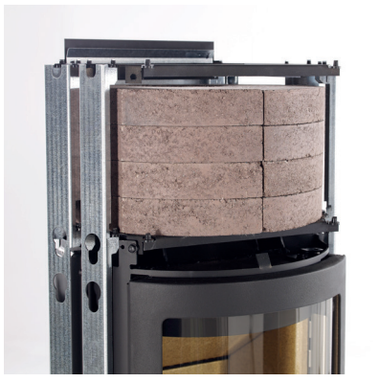

Värmemagasin. Magasinet av powerstone är dolt i kaminen och håller varmt länge. Finns på utvalda modeller i de flesta av våra serier.



Vedfack. Ett praktiskt fack under kaminen som håller reda på veden är standard på flera modeller.

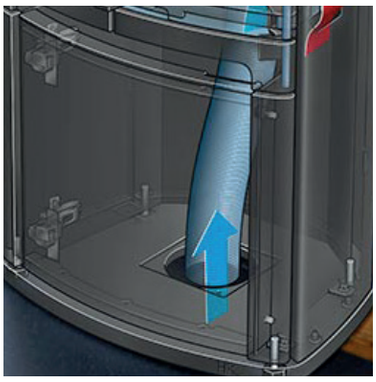

Tilluftsanslutning. Funktion för att ta tilluft utifrån, lämplig för moderna hus med ventilationssystem och undertryck i bostad.

Tillval för Contura
Insatser och kassetter

På **contura.se** kan du se hela utbudet av tillbehör. Tänk på att vissa tillbehör inte kan kombineras med alla modeller.



Lamellgaller. Spisöppningar större än insatsens mått kan täckas med ett matchande lamellgaller. Det är enkelt att kapa till perfekta mått och att montera. Endast till Contura i5.



Ben. Contura i5 kan kompletteras med korta ben för den som tycker om engelsk design.



Värmemagasin. 200 kg Powerstone till Ci41, 100 kg powerstone till Ci51 och 50 kg powerstone till Ci61 om du vill lagra värme extra länge.



Vedfack. Till Contura i61 finns ett vedfack i svartlackad plåt. Du bestämmer själv var och hur det ska stå. Vikt 22 kg.





Vedfack. Till Contura i41 och i51 finns nu två storlekar på vedfack i svartlackad plåt. Du bestämmer själv var och hur det ska stå.



Golvskydd. Våra praktiska golvskydd i transparant härdat glas.

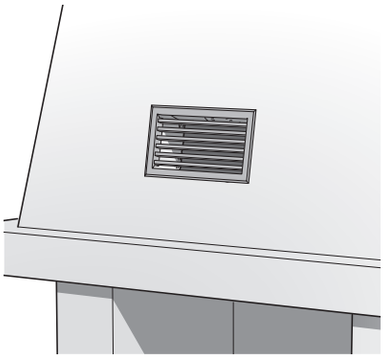

Varmluftsgaller. Förse den inbyggda insatsen med ett varmluftsgaller för ökat värmeutbyte.

Fakta om alla kaminer

Här finns fakta om alla kaminer samlade, modell för modell så att du kan planera dina val. Med hjälp av måttskisserna kan du mäta exakt hur din eldstad ska placeras.

Säkerhetstestad

CE-märkning är en viktig del av EUs produktlagstiftning och omfattar bland annat byggprodukter, maskiner och leksaker. CE-märket intygar att produkten uppfyller den viktigaste egenskapen, nämligen säkerheten.

Samtliga produkter tillverkade av Contura och Premodul är CE-märkta.

Fem års garanti

När du köper en komplett kamin från Contura får du alltid fem års fabriksgaranti. God service och tillgång till reservdelar är ytterligare en trygghet under hela kaminens livslängd.

Frakt tillkommer samt eventuella kostnader för skorstensdetaljer, tillbehör och installation. Läs mer på contura.se

Teknik och mått

Basfakta om produkterna i denna broschyr. För fullständig information, se Contura produktbroschyrer eller contura.se

Fristående kaminer

Modell	Effekt (kW)	Verkningsgrad (%)	Höjd (mm)	Bredd (mm)	Djup (mm)	Vikt (kg)	Säkerhets-avstånd från rygg (mm)	Säkerhets-avstånd från sida (mm)	Max ved längd (mm)
Contura 110	5	79	565	480	375	65	150	400	300
Contura 130	5	79	545	465	375	75	100	100/400	300
C130 m vedfack	5	79	850	465	375	100	100	100/400	300
Contura 210	5	80,3	615	500	355	85	130	180	330
Contura 300									
310 / 310G	5–9	77	850	750	375	130	100	500	500
310A / 320AG	5–9	77	850	750	375	175	100	500	500
320T / 320TG	5–9	77	850	750	375	190	100	500	500
330G	5–9	77	850	750	375	115	100	500	500
Contura 500 Style									
510 Style	3–7	80	1066	495	440	100	100	500	330
510 TL Style	3-7	80	1071	495	495	105	46	500	330
520 Style	3–7	80	1100	570	477	205	100	468	330
520T Style	3–7	80	1100	566	475	221	100	468	330
556 Style	3–7	80	1066	495	440	100	100	500	330
556 TL Style	3-7	80	1071	495	495	105	46	500	330
556T Style	3–7	80	1083	542	440	175	100	500	330
586 Style	3–7	80	1143	495	440	104	100	500	330
590T Style	3–7	80	1544	542	463	240	100	480	330
596 Style	3–7	80	1529	495	440	136	100	500	330
596T Style	3–7	80	1544	542	463	220	100	479	330
Connect 556	5	83	1071	495	495	106	50	500	330
Contura Connect 500									
Connect 510	5	83	1071	495	495	107	50	500	330
Connect 556	5	83	1071	495	495	106	50	500	330
Connect 596	5	83	1561	495	495	122	50	500	330
Contura 600 Style									
610 / 610G Style	3–9	86	1260	540	495	120	100	528	360
610AG Style	3–9	86	1260	540	495	176	100	528	360
620 / 620G Style	3–9	86	1290	580	515	250	100	507	360
620T / 620TG Style	3–9	86	1290	580	515	250	100	507	360
690 / 690G Style	3–9	86	1650	540	495	133	100	528	360
690AG Style	3–9	86	1650	540	495	240	100	528	360
690T Style	3–9	86	1680	580	515	322	100	507	360

Fristående kaminer (fortsättning)

Modell	Effekt (kW)	Verkningsgrad (%)	Höjd (mm)	Bredd (mm)	Djup (mm)	Vikt (kg)	Säkerhets-avstånd från rygg (mm)	Säkerhets-avstånd från sida (mm)	Max ved längd (mm)
Contura 800 Style									
810	3–7	81	950	465	365	80	100	350	330
810W	3-7	81	694	465	365	67	11	350	330
820T	3–7	81	965	465	365	125	100	350	330
856	3–7	81	950	465	365	77	100	500	330
856W	3–7	81	697	465	379	67	-	500	330
856T	3–7	81	965	465	365	105	100	500	330
870	3–7	81	1110	465	365	85	100	350	330
886	3–7	81	1110	465	365	82	100	500	330
890	3–7	81	1260	465	365	90	100	350	330
890T	3–7	81	1275	465	365	150	100	350	330
896	3–7	81	1260	465	365	87	100	500	330

Modell	Effekt (kW)	Verkningsgrad (%)	Höjd (mm)	Bredd (mm)	Djup (mm)	Vikt (kg)	Säkerhets-avstånd från rygg (mm)	Säkerhets-avstånd från sida (mm)	Max ved längd (mm)
Contura 900 Style									
910	4-6	85	1135	530	410	108	100	450	400
920T	4-6	85	1145	566	450	188	100	450	400
956	4-6	84	1135	530	410	108	100	450	400
956T	4-6	84	1145	566	450	165	100	450	400
990	4-6	85	1610	530	410	130	100	450	400
990T	4-6	85	1620	566	450	240	100	450	400
996	4-6	84	1610	530	410	130	100	450	400
996T	4-6	84	1620	566	450	225	100	450	400

Insatser & kassetter

Modell	Effekt (kW)	Verkningsgrad (%)	Höjd (mm)	Bredd (mm)	Djup (mm)	Vikt (kg)	Säkerhets-avstånd från rygg (mm)	Säkerhets-avstånd från sida (mm)	Max ved längd (mm)
i1	5	80	540/550	480	350	68			300
i2	5	82	600/615	550	350	80	100	400	330
i4 Modern, 3-sidig ram	3–5	78	590	490	380	71	50*	50*	330
i4 Modern, 4-sidig ram	3–5	78	635	490	380	72	50*	50*	330
i5	3–9	78	480	550	433	77	20*	20*	350
i6 / i6G	3–9	78	545	625	405	80	20*	50*	350
i7 / i7G	5–9	77	585	775	360	100	20*	100*	500
i8 / i8G	7	77	530	735	365	100			500
i8 Cosi, låg	7	77	1650	725	450	155	20*	500**	500
i8 Cosi, hög	7	77	2480	725	450	170	20*	500**	500
i8 MyCube	5-9	77	1145-1345	740-795	375	150-265	80	350/500	500
i8 MyCube bänk	5-9	77	535	740	365	110	100	500	500
I8 MyCube, vägg	5-9	77	540	740	365	115	12	500	500
i40	5–10	81	1250	775	425	145	50*	500**	500
i41	5–10	81	1650	910	500	355-425	0	200**	500
i50	6–10	80	1470	765	485	160	50*	700	500
i51	6–10	80	1650	770	500	215-350	0	700	500
i60	5–9	81	1530	585	500	145		500	330
i61	5–9	81	1570	590	500	195-320		500	330

** till brandmur*
*** från omramning*

Översikt – alla modeller

Här kan du jämföra alla Contura. För detaljerade uppgifter om eldsynlighet, mått, effekt och tillbehör, se respektive avsnitt.

- Fläkt
- Eldsynlighet
- Kaminen finns i svart lack
- Kaminen finns i grå lack
- Kaminen finns i vit lack
- Kaminen finns i svart eller grå lack
- Kaminen finns i svart eller vit lack
- Kaminen finns i svart, grå eller vit lack

Contura 110

Contura 110
Gjutjärnslucka



Contura 130

Contura 130
Gjutjärnslucka



Contura 130 med vedfack
Gjutjärnslucka



Contura 210

Contura 210
Gjutjärnslucka



Contura 210 med vedfack
Gjutjärnslucka



Contura 210 Classic
Gjutjärnslucka, vinklade ben



Contura 210 Modern
Gjutjärnslucka, raka ben



Contura 210G

Contura 210G
Glaslucka



Contura 210G med vedfack
Glaslucka



Contura 210G Classic
Glaslucka, vinklade ben



Contura 210G Modern
Glaslucka, raka ben



Contura 310 / 320

Contura 310
Plåt, gjutjärnslucka



Contura 310G
Plåt, glaslucka



Contura 320A
Artstone, gjutjärnslucka



Contura 320AG
Artstone, glaslucka



Contura 320T
Täljsten, gjutjärnslucka



Contura 320TG
Täljsten, glaslucka



Contura 330

Contura 330G
Plåt, glaslucka



Contura 510 Style

Contura 510:1 Style
Gjutjärnslucka, gjuten topp



Contura 510:2 Style
Gjutjärnslucka, glastopp (endast till svart)



Contura 510:3 Style
Gjutjärnslucka, täljstenstopp



Contura 510 AIR Style
Gjutjärnslucka, gjuten topp (endast svart kamin)



Contura 510G Style

Contura 510G:1 Style
Glaslucka, gjuten topp



Contura 510G:2 Style
Glaslucka, glastopp



Contura 510G:3 Style
Glaslucka, täljstenstopp



Contura 510G AIR Style
Glaslucka, gjuten topp



Contura 520 / 520G / 520T / 556 Style

Contura 520 Style
Gjutjärnslucka (standard: Powerstone 100 kg)



Contura 520G Style
Glaslucka (standard: Powerstone 100 kg)



Contura 520T
Täljsten



Contura 556:1 Style
Gjutjärnsdörr, gjuten topp



Contura 556:2 Style
Gjutjärnsdörr, glastopp (endast till svart)



Contura 556:3 Style
Gjutjärnsdörr, täljstenstopp



Contura 556 AIR / 556G Style

Contura 556 AIR Style
Gjutjärnslucka, gjuten topp



Contura 556G:1 Style
Glaslucka, gjuten topp



Contura 556G:2 Style
Glaslucka, glastopp



Contura 556G:3 Style
Glaslucka, täljstenstopp



Contura 556G AIR Style
Glasdörr, gjuten topp



556T Style Contura 586

Contura 556T Style
Täljsten



Contura 586:1 Style
Gjutjärnslucka, gjuten topp



Contura 586:2 Style
Gjutjärnslucka, glastopp
(endast till svart)



Contura 586:3 Style
Gjutjärnslucka,
täljstenstopp



Contura 586G / 590T / 596 Style

Contura 586G:1 Style
Glaslucka, gjuten topp



Contura 586G:2 Style
Glaslucka, glastopp



Contura 586G:3 Style
Glaslucka, täljstenstopp



Contura 590T Style
Gjutjärnslucka, Täljsten



Contura 596:1 Style
Gjutjärnslucka, gjuten topp



Contura 596:2 Style
Gjutjärnslucka, glastopp
(endast till svart)



Contura 596 / 596G / 596T Style

Contura 596:3 Style
Gjutjärnslucka,
täljstenstopp



Contura 596G:1 Style
Glaslucka, gjuten topp



Contura 596G:2 Style
Glaslucka, glastopp



Contura 596G:3 Style
Glaslucka, täljstenstopp



Contura 596T Style
Täljsten



Contura Connect

Contura Connect 510
Gjutjärnslucka, gjuten topp



Contura Connect 510G
Glaslucka, gjuten topp



Contura Connect 556
Gjutjärnslucka, gjuten topp



Contura Connect 556G
Glaslucka, gjuten topp



Contura Connect 596
Gjutjärnslucka, gjuten topp



Contura Connect 596G
Glaslucka, gjuten topp



Contura 610 Style

Contura 610:1
Topp i lackad aluminium och värmehylla



Contura 610:2
Glastopp och värmehylla (endast till svart)



Contura 610:3
Täljstenstopp och värmehylla



Contura 610:4
Topp i lackad aluminium och täckfront



Contura 610:5
Glastopp och täckfront (endast till svart)



Contura 610:6
Täljstenstopp och täckfront



Contura 610G Style

Contura 610G:1
Glaslucka, topp i lackad aluminium och värmehylla



Contura 610G:2
Glaslucka, glastopp och värmehylla



Contura 610G:3
Glaslucka, täljstenstopp och värmehylla



Contura 610G:4
Glaslucka, topp i lackad aluminium och täckfront



Contura 610G:5
Glaslucka, glastopp och täckfront



Contura 610G:6
Glaslucka, täljstenstopp och täckfront



Contura 610AG / 620 / 620G Style

Contura 610AG:1
Artstone naturell, glaslucka och värmehylla



Contura 610AG:2
Artstone naturell, glaslucka och täckfront



Contura 620:1
Plåt, gjutjärnslucka och värmehylla



Contura 620:2
Plåt, gjutjärnslucka, täckfront



Contura 620G:1
Plåt, glaslucka och värmehylla



Contura 620G:2
Plåt, glaslucka, täckfront



Contura 620T / 620TG / 690 Style

Contura 620T:1
Täljsten, gjutjärnslucka, värmehylla



Contura 620T:2
Täljsten, gjutjärnslucka, täckfront



Contura 620TG:1
Täljsten, glaslucka, värmehylla



Contura 620TG:2
Täljsten, glaslucka, täckfront



Contura 690:1
Gjutjärnslucka, topp i lackad aluminium



Contura 690:2
Gjutjärnslucka, glastopp



Contura 690 / 690G / 690AG / 690T Style

Contura 690:3
Gjutjärnslucka, täljstenstopp



Contura 690G:1
Glaslucka, topp i lackad aluminium



Contura 690G:2
Glaslucka, glastopp



Contura 690G:3
Glaslucka, täljstenstopp



Contura 690AG
Artstone naturell, glaslucka



Contura 690T
Täljsten, gjutjärnslucka



Contura 810 Style / 810 TL Style

Contura 810:1 Style
Gjutjärnslucka, gjuten topp



Contura 810:2 Style
Gjutjärnslucka, glastopp (endast till svart)



Contura 810:3 Style
Gjutjärnslucka, täljstenstopp



Contura 810 AIR Style
Gjutjärnslucka, gjutjärnstopp



Contura 810G / 810G TL Style

Contura 810G:1 Style
Glaslucka, gjuten topp



Contura 810G:2 Style
Glaslucka, glastopp



Contura 810G:3 Style
Glaslucka, täljstenstopp



Contura 810G AIR Style
Glaslucka, gjutjärnstopp



Contura 810W / 820T Style / 820TG Style

Contura 810W:1 Style
Gjutjärnslucka, gjuten topp



Contura 810W:2 Style
Gjutjärnslucka, glastopp



Contura 810W:3 Style
Gjutjärnslucka, täljstenstopp



Contura 820T Style
Täljsten, gjutjärnslucka



Contura 820TG Style
Täljsten, glaslucka



Contura 856 Style / 856 TL

Contura 856:1 Style
Gjutjärnslucka, gjuten topp



Contura 856:2 Style
Gjutjärnslucka, glastopp
(endast till svart)



Contura 856:3 Style
Gjutjärnslucka,
täljstenstopp



Contura 856 AIR Style
Gjutjärnslucka,
gjutjärnstopp



Contura 856G Style / 856G TL / 856T / 856TG Style

Contura 856G:1 Style
Glaslucka, gjuten topp



Contura 856G:2 Style
Glaslucka, glastopp



Contura 856G:3 Style
Glaslucka, täljstenstopp
(endast till svart)



Contura 856G TL Style
Glaslucka, gjutjärnstopp



Contura 856T Style
Täljsten, gjutjärnslucka



Contura 856TG Style
Täljsten, glaslucka



Contura 856W Style / 856WG Style

Contura 856W:1 Style
Gjutjärnslucka,
gjuten topp



Contura 856W:2 Style
Gjutjärnslucka,
glastopp



Contura 856W:3 Style
Gjutjärnslucka,
täljstenstopp



Contura 856WG:1 Style
Glaslucka, gjuten topp



Contura 856WG:2 Style
Glaslucka, glastopp



Contura 856WG:3 Style
Glaslucka, täljstenstopp



Contura 870 Style / 870G Style

Contura 870:1 Style
Gjutjärnslucka,
gjuten topp



Contura 870:2 Style
Gjutjärnslucka,
glastopp



Contura 870:3 Style
Gjutjärnslucka,
täljstenstopp



Contura 870G:1 Style
Glaslucka, gjuten topp



Contura 870G:2 Style
Glaslucka, glastopp



Contura 870G:3 Style
Glaslucka, täljstenstopp



Contura 886 Style / 886G Style

Contura 886:1 Style
Gjutjärnslucka, gjuten topp



Contura 886:2 Style
Gjutjärnslucka, glastopp



Contura 886:3 Style
Gjutjärnslucka, täljstenstopp



Contura 886G:1 Style
Glaslucka, gjuten topp



Contura 886G:2 Style
Glaslucka, glastopp



Contura 886G:3 Style
Glaslucka, täljstenstopp (endast till svart)



Contura 890 Style / 890G Style

Contura 890:1 Style
Gjutjärnslucka, gjuten topp



Contura 890:2 Style
Gjutjärnslucka, glastopp



Contura 890:3 Style
Gjutjärnslucka, täljstenstopp



Contura 890G:1 Style
Glaslucka, gjuten topp



Contura 890G:2 Style
Glaslucka, glastopp



Contura 890G:3 Style
Glaslucka, täljstenstopp (endast till svart)



Contura 890T Style / 890TG / 896 Style / 896 TL Style

Contura 890T Style
Täljsten, gjutjärnslucka



Contura 890TG Style
Täljsten, glaslucka



Contura 896:1 Style
Gjutjärnslucka, gjuten topp



Contura 896:2 Style
Gjutjärnslucka, glastopp



Contura 896:3 Style
Gjutjärnslucka, täljstenstopp



Contura 896 AIR Style
Gjutjärnslucka, gjutjärnstopp



Contura 896G Style / 896G AIR Style

Contura 896G:1 Style
Glaslucka, gjuten topp



Contura 896G:2 Style
Glaslucka, glastopp



Contura 896G:3 Style
Glaslucka, täljstenstopp (endast till svart)



Contura 896G AIR Style
Glaslucka, gjutjärnstopp



Contura 910 Style / 910 AIR Style

Contura 910:1 Style
Gjutjärnslucka, gjuten topp



Contura 910:3 Style
Gjutjärnslucka, täljstenstopp



Contura 910 AIR Style
Gjutjärnslucka, gjuten topp



Contura 910G Style

Contura 910G:1 Style, svart
Glaslucka, gjuten topp



Contura 910G:1 Style, vit
Glaslucka, gjuten topp



Contura 910G / 910G AIR Style

Contura 910G:3 Style, svart
Glaslucka, täljstenstopp



Contura 910G AIR Style, svart
Glaslucka, gjutjärnstopp



Contura 910G:1 AIR Style, vit
Glaslucka, gjuten topp



Contura 920T Style

Contura 920T Style, svart
Täljsten, gjutjärnslucka



Contura 920T Style, grå
Täljsten, gjutjärnslucka



Contura 956 Style / 956 AIR Style, svart

Contura 956:1 Style
Gjutjärnslucka, gjuten topp



Contura 956:3 Style
Gjutjärnslucka, täljstenstopp



Contura 956 AIR Style
Gjutjärnslucka, gjuten topp



Contura 956G

Contura 956G:1 Style, svart
Glaslucka, gjuten topp



Contura 956G:1 Style, vit
Glaslucka, gjuten topp



Contura 956G:3 Style, svart
Glaslucka, täljstenstopp



Contura 956G / 956G AIR Style

Contura 956G AIR Style, svart
Glaslucka, gjutjärnstopp



Contura 956G AIR Style, vit
Glaslucka, gjutjärnstopp



Contura 956T

Contura 956T Style, svart
Täljsten, gjutjärnslucka



Contura 956T Style, grå
Täljsten, gjutjärnslucka



Contura 990/990G Style svart

Contura 990:1 Style
Gjutjärnslucka, gjuten topp



Contura 990:3 Style
Gjutjärnslucka, täljstenstopp



Contura 990G:1 Style, svart
Glaslucka, gjuten topp



Contura 990G:1 Style, vit
Glaslucka, gjuten topp



Contura 990G:3 Style, svart
Glaslucka, täljstenstopp



Contura 990T Style

Contura 990T Style, svart
Täljsten, gjutjärnslucka



Contura 990T, grå
Täljsten, gjutjärnslucka



Contura 996/996G Style

Contura 996:1 Style
Gjutjärnslucka, gjuten topp



Contura 996:3 tyle
Gjutjärnslucka,
täljstenstopp



Contura 996G

Contura 996G:1 Style, svart
Glaslucka, gjuten topp



Contura 996G:3 Style
Gjutjärnslucka,
täljstenstopp



Conturaa 996G Style, vit
Gjuten topp, glaslucka



Contura 996T Style

Contura 996T Style, svart
Täljsten, gjutjärnslucka



Contura 996T Style, grå
Täljsten, gjutjärnslucka



Contura i1

Contura i1
Gjutjärnslucka, 3-sidig ram



Contura i1
Gjutjärnslucka, 4-sidig ram



Contura i2/i2G

Contura i2
Gjutjärnslucka, 3-sidig ram



Contura i2
Gjutjärnslucka, 4-sidig ram



Contura i2G
Glaslucka, 3-sidig ram



Contura i2G
Glaslucka, 4-sidig ram



Contura i4

Contura i4 Modern
4-sidig ram



Contura i4 Modern
3-sidig ram



Contura i5

Contura i5, panorama



Contura i5, dubbellucka



Contura i5L, panorama
Med korta ben



Contura i5L, dubbellucka
Med korta ben



Contura i6

Contura i6
Gjutjärnslucka



Contura i6G
Glaslucka



Contura i7

Contura i7
Gjutjärnslucka



Contura i7G
Glaslucka



Contura i8 /i8G

Contura i8
Insats, glas 3 sidor



Contura i8
Insats, glas 2 sidor, höger eller vänster



Contura i8G
Insats, glas 3 sidor



Contura i8G
Insats, glas 2 sidor, höger eller vänster



Contura i8 /i8G Cosi

Contura i8 Cosi, låg, gjutjärnslucka
Glas 3 sidor



Contura i8, hög, gjutjärnslucka
Glas 3 sidor



Contura i8, hög, gjutjärnslucka
Glas 2 sidor, höger



Contura i8, hög, gjutjärnslucka
Glas 2 sidor, vänster



Contura i8G Cosi, låg, glaslucka
Glas 3 sidor



Contura i8G, hög, glaslucka
Glas 3 sidor



Contura i8G, hög, glaslucka
Glas 2 sidor, höger



Contura i8G, hög, glaslucka
Glas 2 sidor, vänster



Contura i8 MyCube

Contura MyCube, gjutjärnslucka,
glas 3 sidor



Contura MyCube, gjutjärnslucka,
glas 2 sidor, höger eller vänster



Contura MyCube, glaslucka,
glas 3 sidor



Contura MyCube, glaslucka,
glas 2 sidor, höger eller vänster



Insatsen finns tillgänglig i både vänster och höger version.

Contura i8 MyCube, Täljsten

Ci8 MyCube Täljsten, gjutjärnslucka
Glas 3 sidor



Ci8 MyCube Täljsten, gjutjärnslucka
Glas 2 sidor, höger eller vänster



Ci8 MyCube Täljsten, glaslucka
Glas 3 sidor



Ci8 MyCube Täljsten, glaslucka
Glas 2 sidor, höger eller vänster



Insatsen finns tillgänglig i både vänster och höger version.

Contura i8 MyCube, Vägg/Bänk

Ci8 My Cube Vägg, gjutjärnslucka
Glas 3 sidor



Ci8G My Cube Vägg, glaslucka
Glas 3 sidor



Ci8 My Cube Bänk, gjutjärnslucka
Glas 3 sidor



Ci8G My Cube Bänk, glaslucka
Glas 3 sidor



Contura i40 / i41

Contura i40
Insats



Contura i41
Svart plåt



Contura i41
Vit plåt



Contura i41A
Artstone naturell



Contura i41A
Artstone vit



Contura i41A
Artstone antracit



Contura i41T
Täljsten



Insatsen finns tillgänglig i både vänster och höger version.

Contura i50 / i51

Contura i50
Insats



Contura i51
Plåt, svart



Contura i51
Plåt, vit



Contura i51T
Täljsten



Contura i51A
Artstone naturell



Contura i51A
Artstone, vit



Contura i51A
Artstone, antracit



Vedfack i svartmålad plåt
finns som tillval.

Contura i60 / i61

Contura i60
Insats



Contura i61
Plåt, svart



Contura i61
Plåt, vit



Contura i61A
Artstone naturell



Contura i61A / i61T

Contura i61A
Artstone, vit



Contura i61A
Artstone, antracit



Contura i61T
Täljsten



Måttskisser

Här finns detaljerade måttskisser för alla Contura kaminer
så att du kan planera placering och installation.

110

A = höjd från golv till skorstensanslutning
B = höjd från golv till c/c rökuttag bakåt
C = avstånd från rygg till c/c tilluftsstos
D = avstånd från rygg till rökuttag bakåt

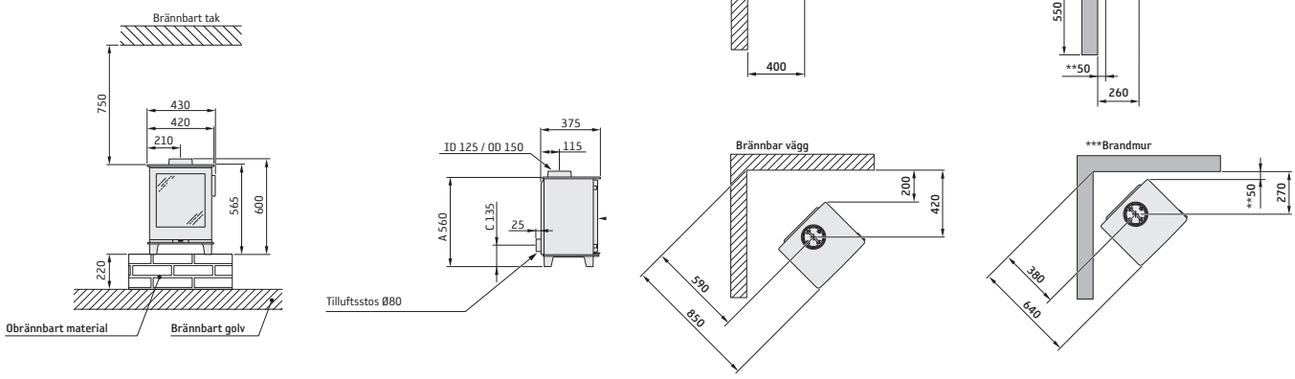

* För att undvika missfärgning av målad brandmur rekommenderar vi samma sidoavstånd som till brännbar vägg.

130

A = höjd från golv till skorstensanslutning
B = höjd från golv till c/c rökuttag bakåt
C = avstånd från rygg till c/c tilluftsstos
D = avstånd från rygg till rökuttag bakåt

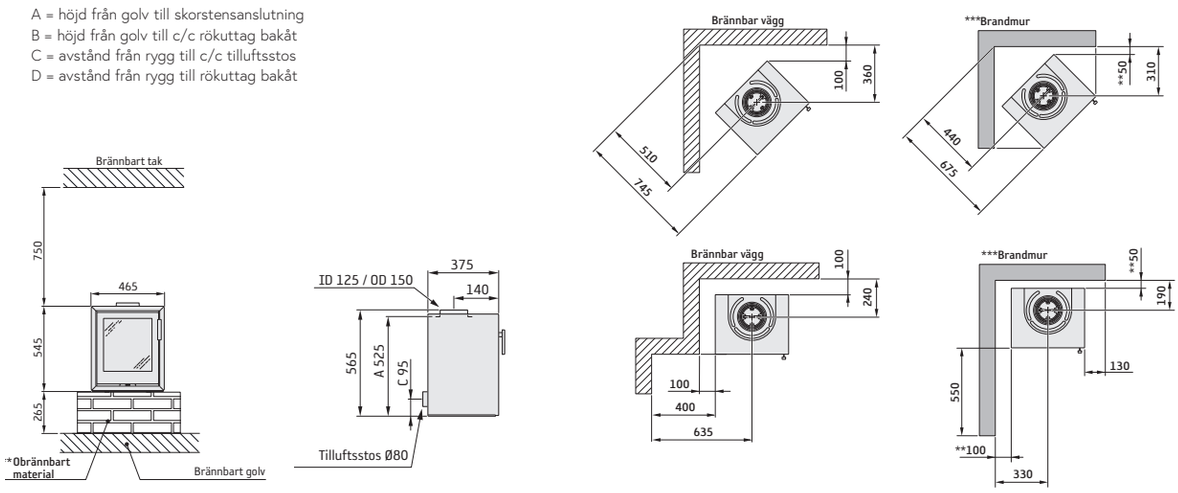

* För att undvika missfärgning av målad brandmur rekommenderar vi samma sidoavstånd som till brännbar vägg.

210

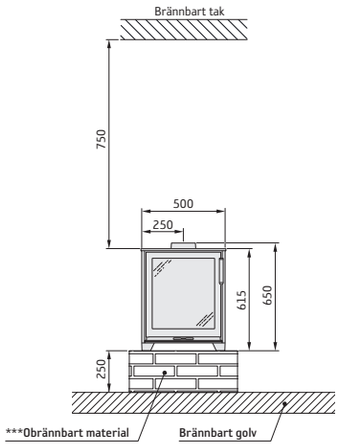

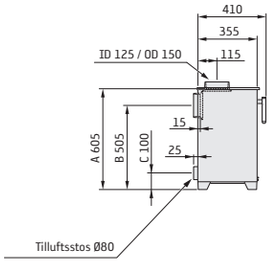

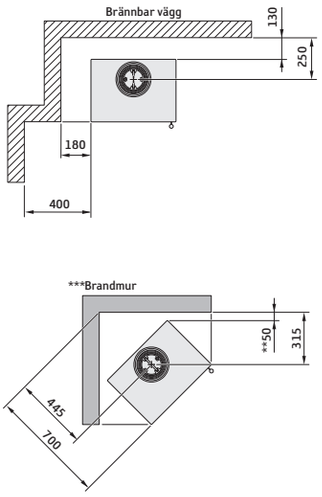

* Se installationsanvisning

210 med vedfack

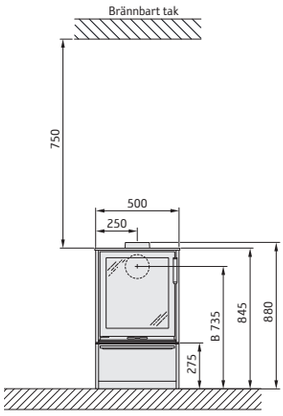

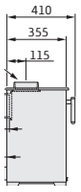

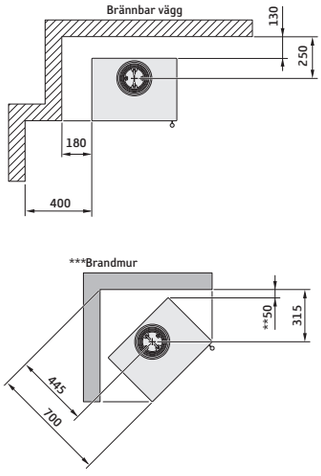

* Se installationsanvisning

210 med ben

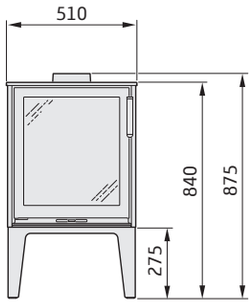

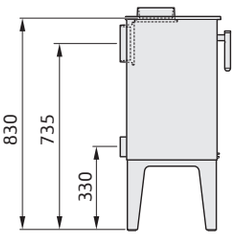

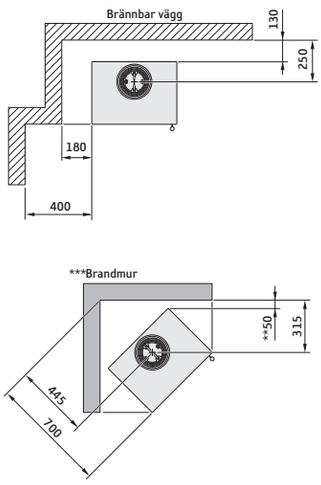

310 / 310G / 320 / 320G

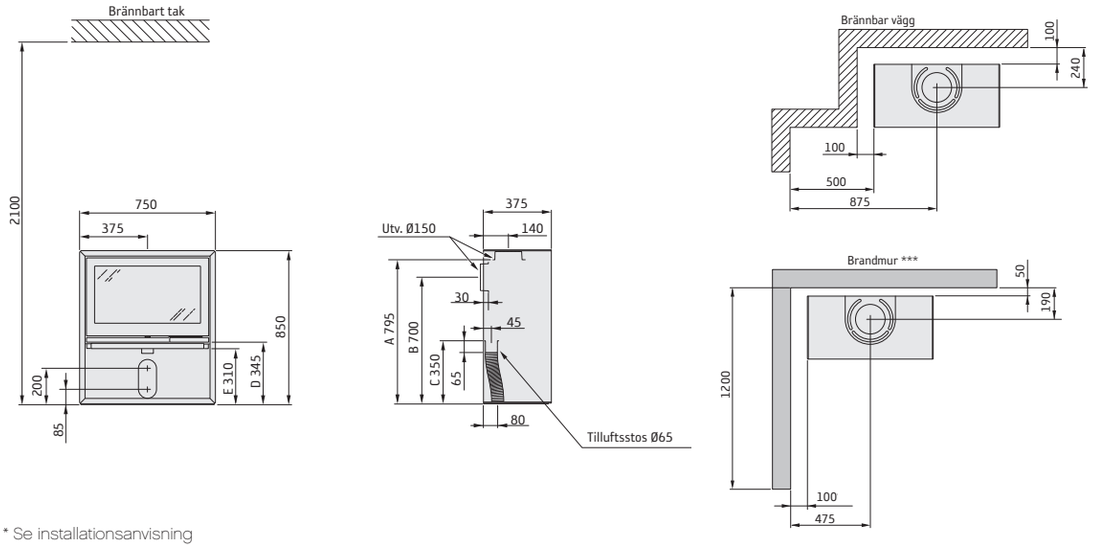

* Se installationsanvisning

330G

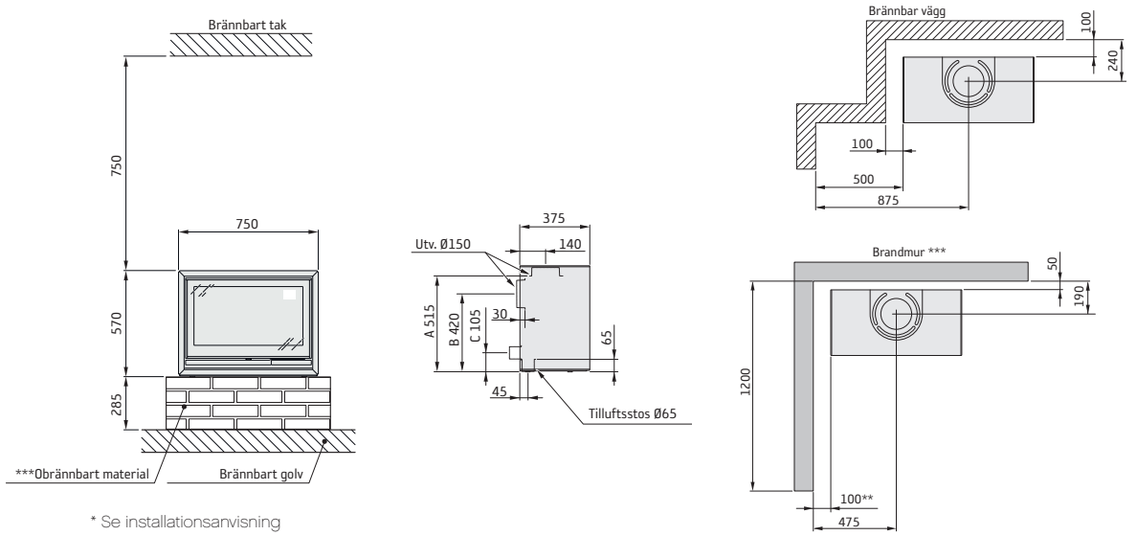

* Se installationsanvisning

510 / 510G Style

A = höjd från golv till skorstensanslutning
B = höjd från golv till c/c rökuttag bakåt
C = höjd från golv till tilluftsstos
D = höjd från golv till underkant lucka

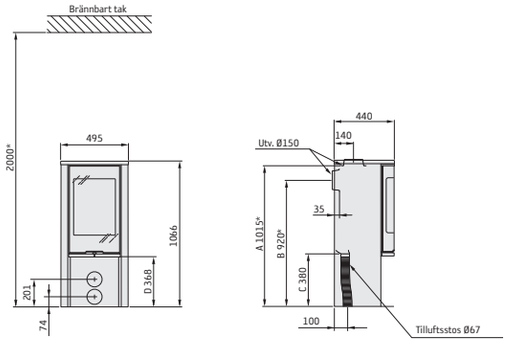

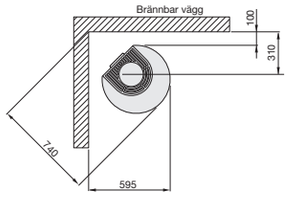

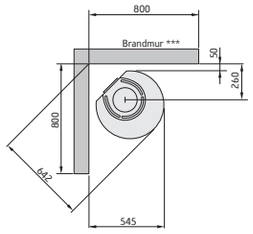

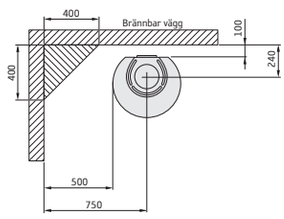

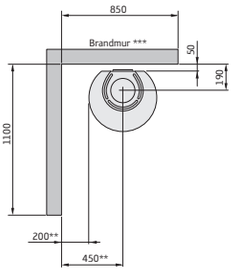

Connect 510 / 510G

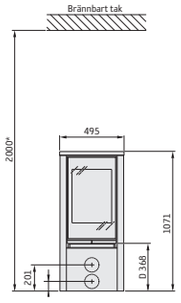

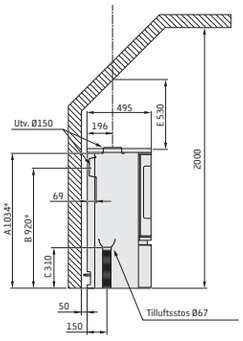

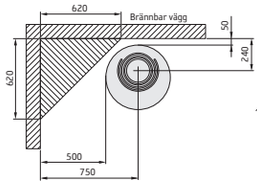

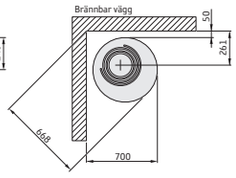

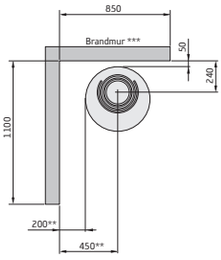

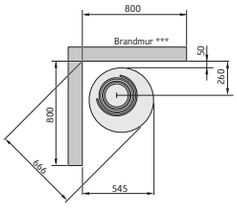

510 Air / 510G Air Style

A = höjd från golv till skorstensanslutning
B = höjd från golv till c/c rökuttag bakåt
C = höjd från golv till tilluftsstos
D = höjd från golv till underkant lucka

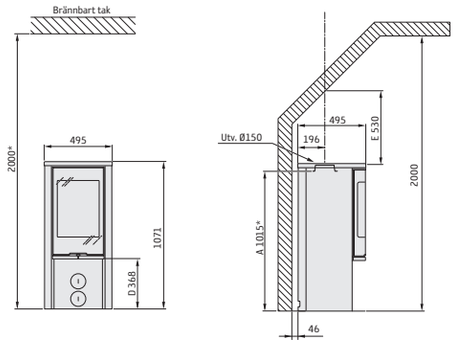

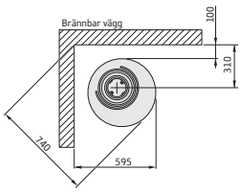

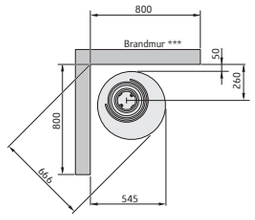

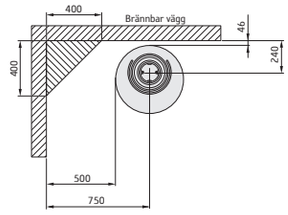

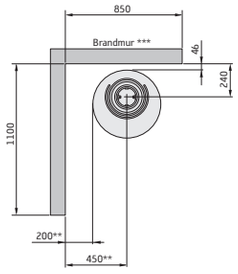

Connect 510 Air / 510G Air

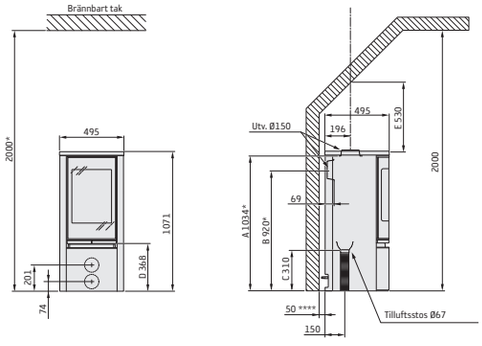

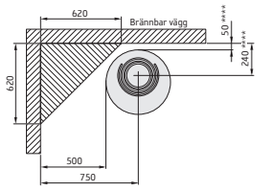

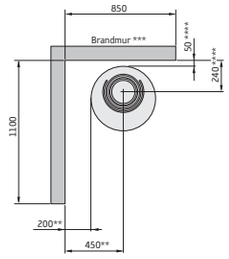

520 / 520G Style

A = höjd från golv till skorstensanslutning
B = höjd från golv till c/c rökuttag bakåt
C = höjd från golv till tilluftsstos
D = höjd från golv till underkant lucka

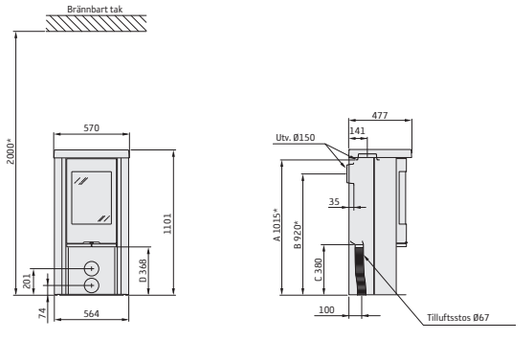

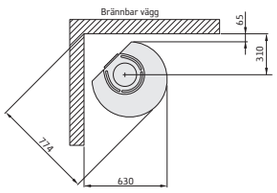

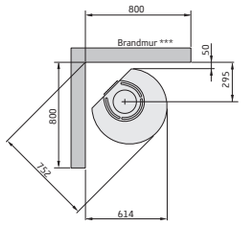

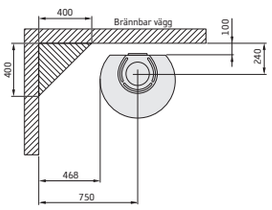

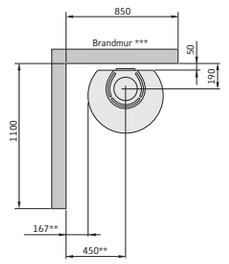

520T Style

A = höjd från golv till skorstensanslutning
B = höjd från golv till c/c rökuttag bakåt
C = höjd från golv till tilluftsstos
D = höjd från golv till underkant lucka

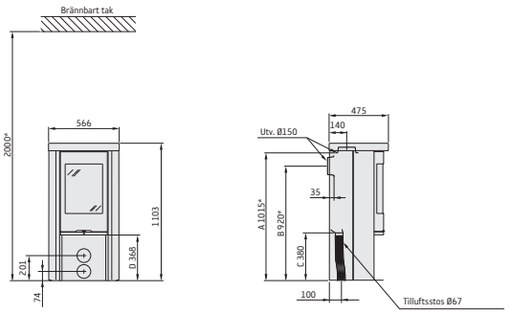

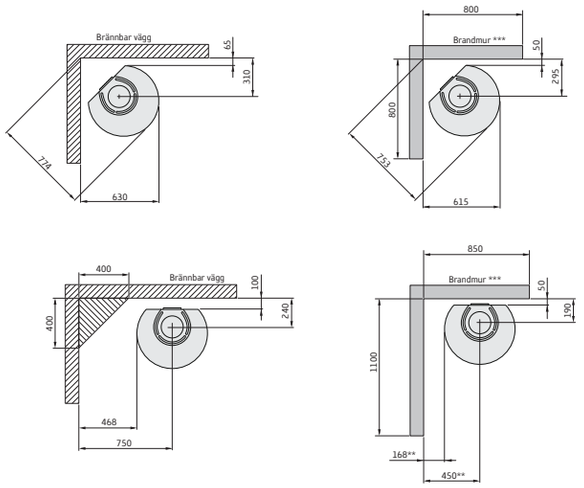

556 / 556G Style

A = höjd från golv till skorstensanslutning
B = höjd från golv till c/c rökuttag bakåt
C = höjd från golv till tilluftsstos
D = höjd från golv till underkant lucka

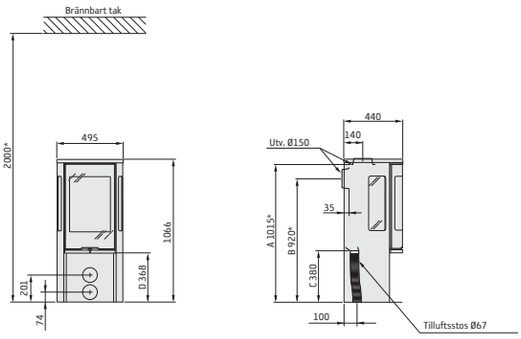

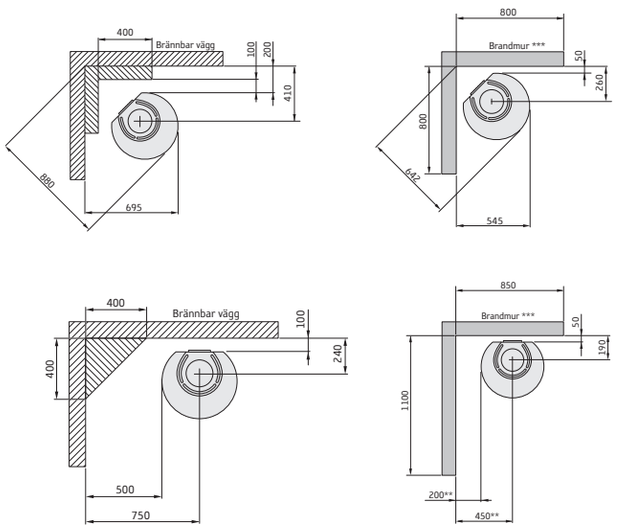

556 Air / 556G Air Style

A = höjd från golv till skorstensanslutning
B = höjd från golv till c/c rökuttag bakåt
C = höjd från golv till tilluftsstos
D = höjd från golv till underkant lucka

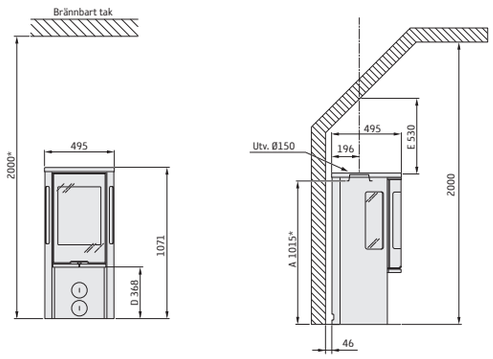

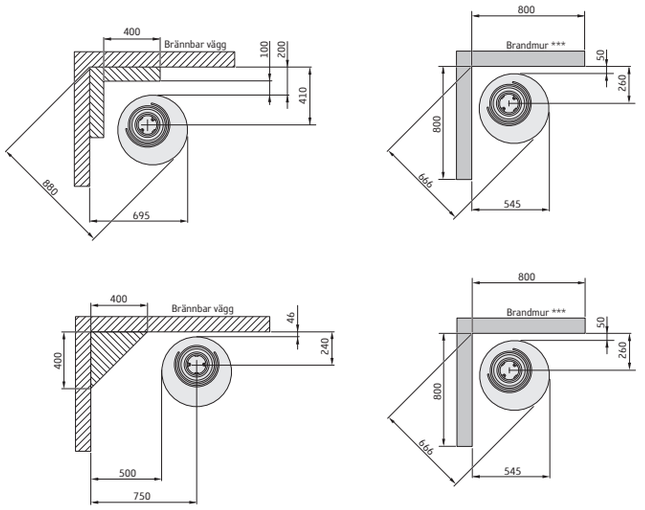

Connect 556

A = höjd från golv till skorstensanslutning
B = höjd från golv till c/c rökuttag bakåt
C = höjd från golv till tilluftsstos
D = höjd från golv till underkant lucka

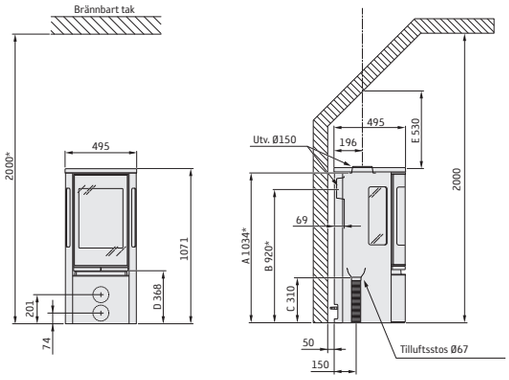

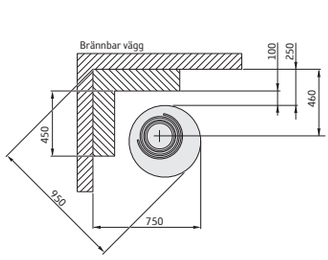

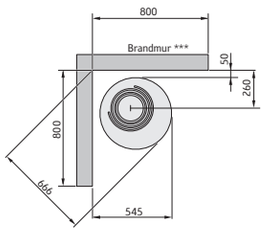

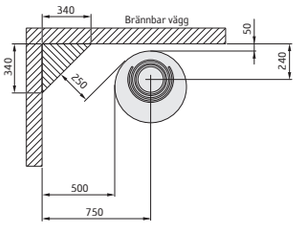

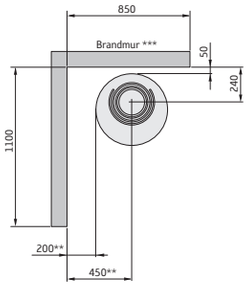

Connect 556 Air

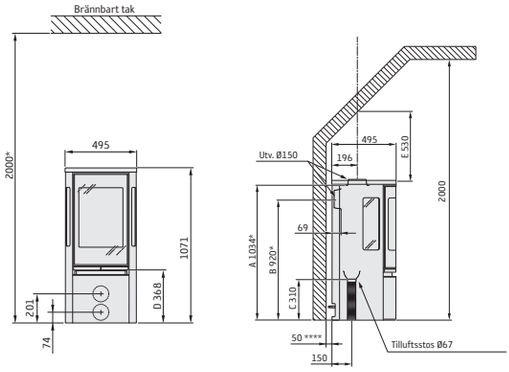

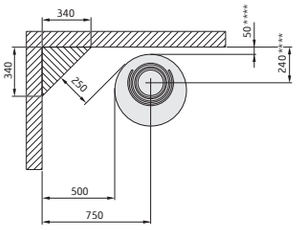

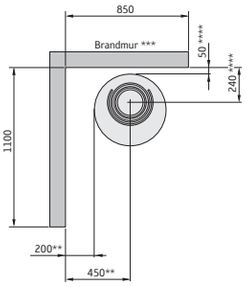

556T Style

A = höjd från golv till skorstensanslutning
B = höjd från golv till c/c rökuttag bakåt
C = höjd från golv till tilluftsstos
D = höjd från golv till underkant lucka

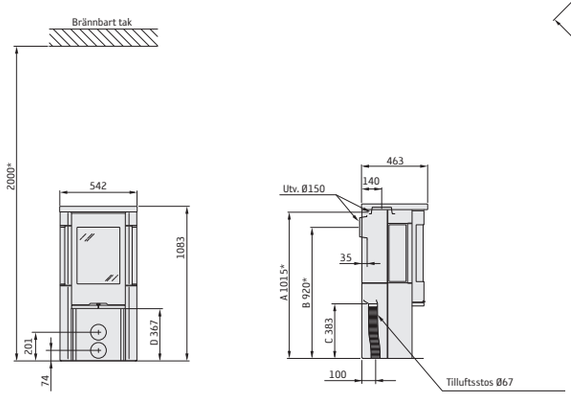

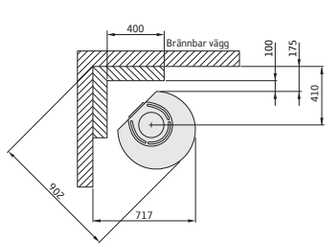

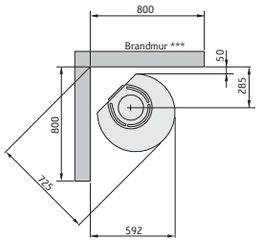

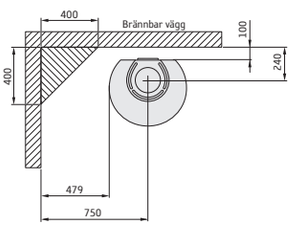

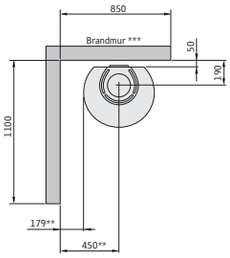

* Om kaminen placeras på ett eldstadsplan av till exempel glas (tillbehör) påverkas höjden från golvet med ett mått motsvarande eldstadsplanets tjocklek, för friliggande eldstadsplan i glas gäller 10 mm.
** För att undvika missfärgning av målad obrännbar vägg rekommenderar vi samma sidoavstånd som till brännbar vägg.
*** Exempel på godkänd brandmur är 120 mm massivtegel alternativt 100 mm lättbetong.

586 / 586G Style

A = höjd från golv till skorstensanslutning
B = höjd från golv till c/c rökuttag bakåt
C = höjd från golv till tilluftsstos
D = höjd från golv till underkant lucka

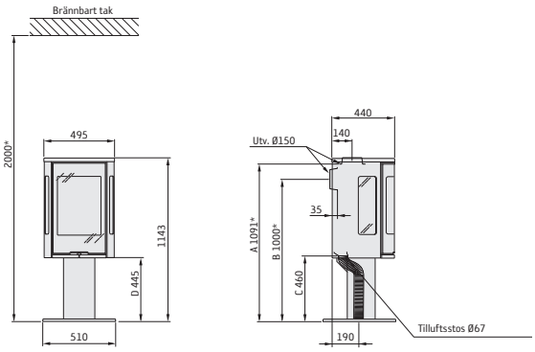

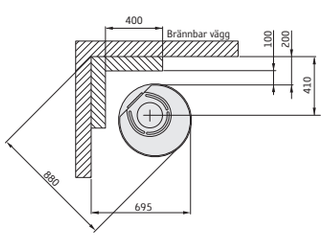

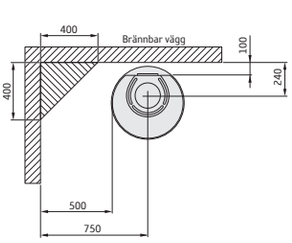

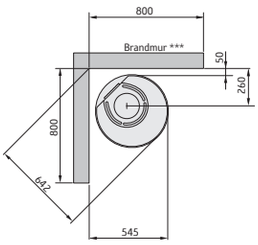

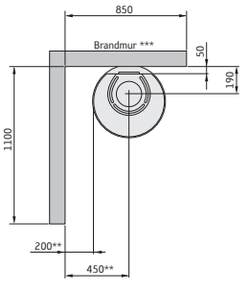

590T Style

A = höjd från golv till skorstensanslutning
B = höjd från golv till c/c rökuttag bakåt
C = höjd från golv till tilluftsstos
D = höjd från golv till underkant lucka

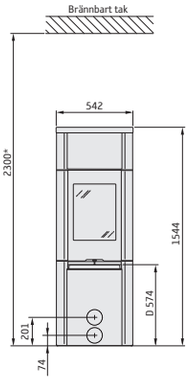

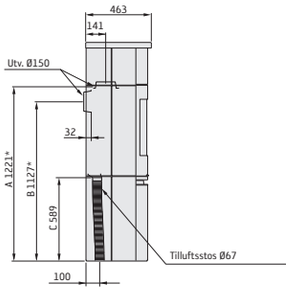

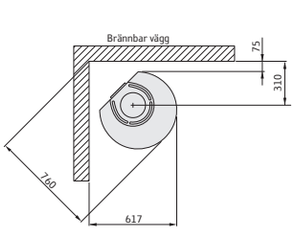

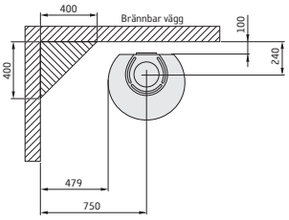

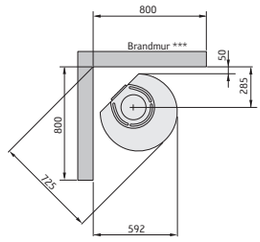

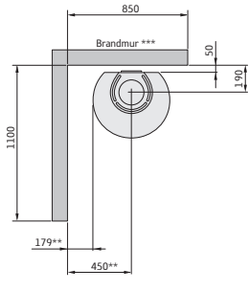

* Om kaminen placeras på ett eldstadsplan av till exempel glas (tillbehör) påverkas höjden från golvet med ett mått motsvarande eldstadsplanets tjocklek, för friliggande eldstadsplan i glas gäller 10 mm.
** För att undvika missfärgning av målad obrännbar vägg rekommenderar vi samma sidoavstånd som till brännbar vägg.
*** Exempel på godkänd brandmur är 120 mm massivtegel alternativt 100 mm lättbetong.

596 / 596G Style

A = höjd från golv till skorstensanslutning
B = höjd från golv till c/c rökuttag bakåt
C = höjd från golv till tilluftsstos
D = höjd från golv till underkant lucka

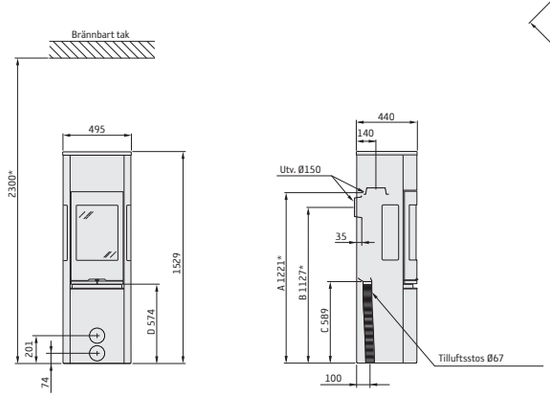

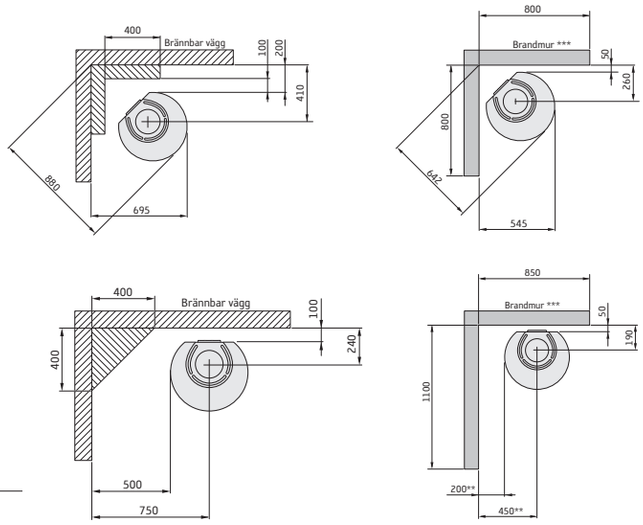

Connect 596 / 596G

A = höjd från golv till skorstensanslutning
B = höjd från golv till c/c rökuttag bakåt
C = höjd från golv till tilluftsstos
D = höjd från golv till underkant lucka

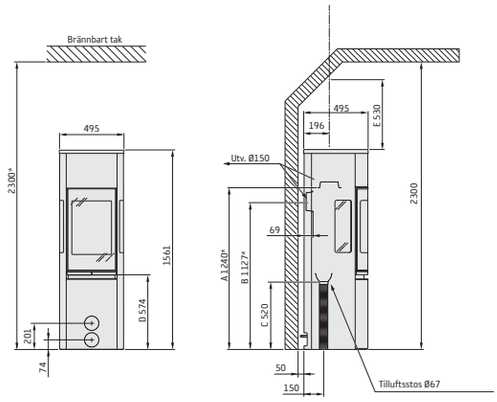

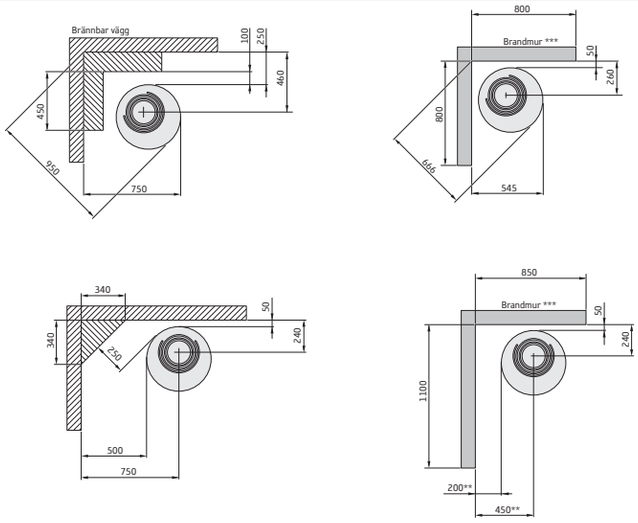

596T Style

A = höjd från golv till skorstensanslutning
B = höjd från golv till c/c rökuttag bakåt
C = höjd från golv till tilluftsstos
D = höjd från golv till underkant lucka

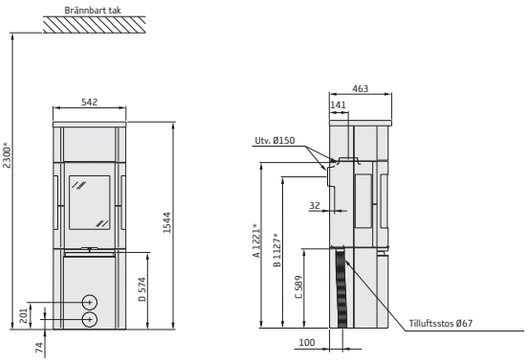

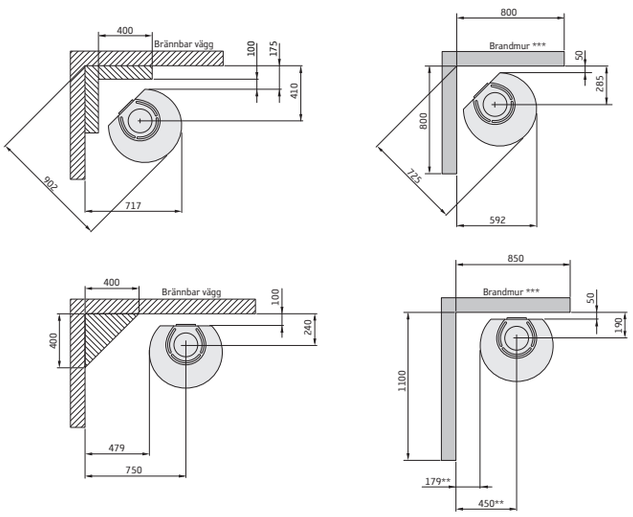

* Om kaminen placeras på ett eldstadsplan av till exempel glas (tillbehör) påverkas höjden från golvet med ett mått motsvarande eldstadsplanets tjocklek, för friliggande eldstadsplan i glas gäller 10 mm.

** För att undvika missfärgning av målad obrännbar vägg rekommenderar vi samma sidoavstånd som till brännbar vägg.

*** Exempel på godkänd brandmur är 120 mm massivtegel alternativt 100 mm lättbetong.

610 / 610G Style

A = höjd från golv till skorstensanslutning uppåt
B = höjd från golv till c/c skorstensanslutning bakåt
C = höjd från golv till tilluftsstos
D = höjd från golv till underkant lucka

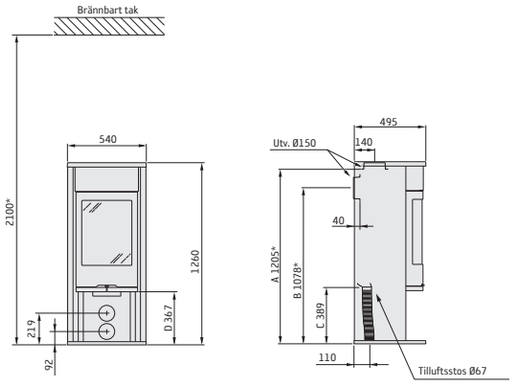

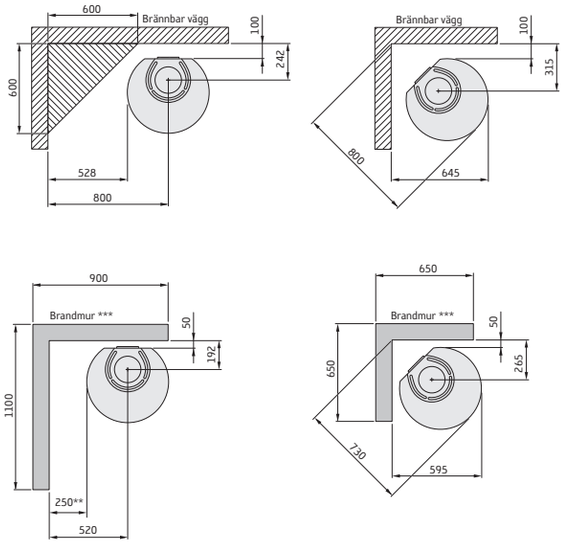

610AG Style

A = höjd från golv till skorstensanslutning uppåt
B = höjd från golv till c/c skorstensanslutning bakåt
C = höjd från golv till tilluftsstos
D = höjd från golv till underkant lucka

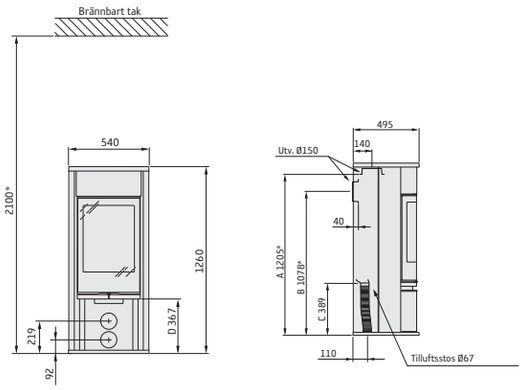

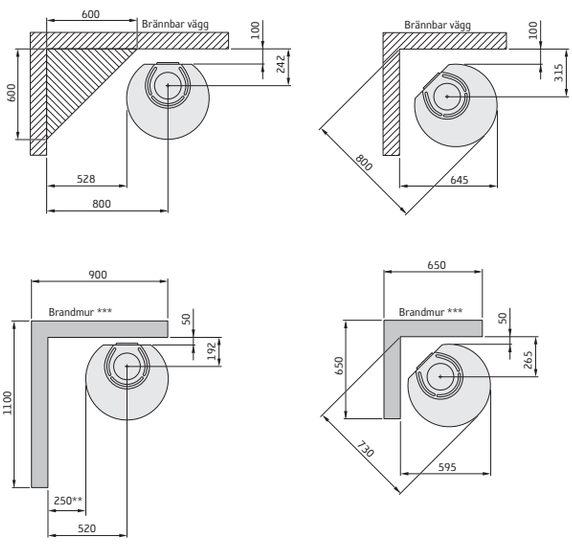

* Om kaminen placeras på ett eldstadsplan av till exempel glas (tillbehör) påverkas höjden från golvet med ett mått motsvarande eldstadsplanets tjocklek, för friliggande eldstadsplan i glas gäller 10 mm.
** För att undvika missfärgning av målad obrännbar vägg rekommenderar vi samma sidoavstånd som till brännbar vägg.
*** Exempel på godkänd brandmur är 120 mm massivtegel alternativt 100 mm lättbetong.

620T /620TG Style

A = höjd från golv till skorstensanslutning uppåt
B = höjd från golv till c/c skorstensanslutning bakåt
C = höjd från golv till tilluftsstos
D = höjd från golv till underkant lucka

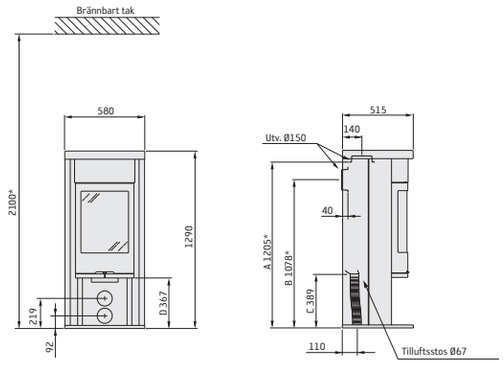

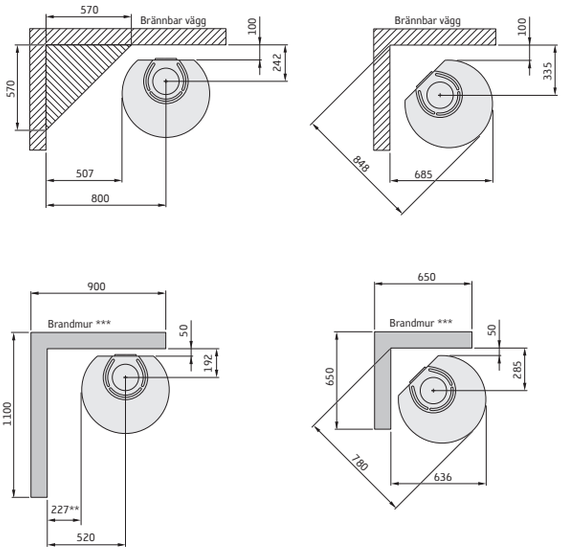

620 /620G Style

A = höjd från golv till skorstensanslutning uppåt
B = höjd från golv till c/c skorstensanslutning bakåt
C = höjd från golv till tilluftsstos
D = höjd från golv till underkant lucka

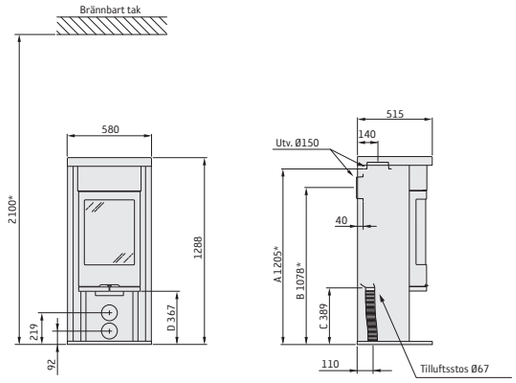

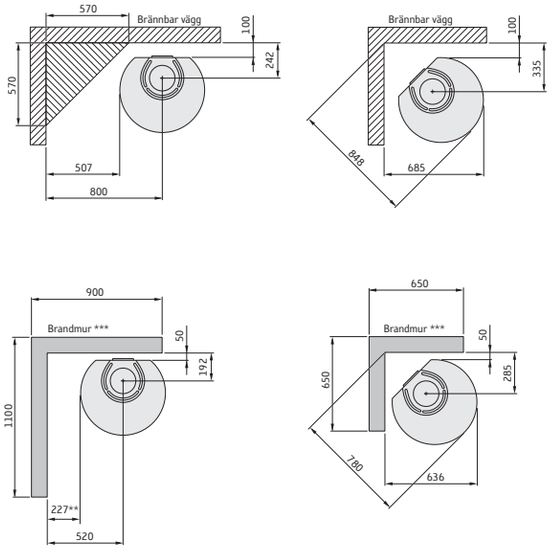

690 / 690G Style

A = höjd från golv till skorstensanslutning uppåt
B = höjd från golv till c/c skorstensanslutning bakåt
C = höjd från golv till tilluftsstos
D = höjd från golv till underkant lucka

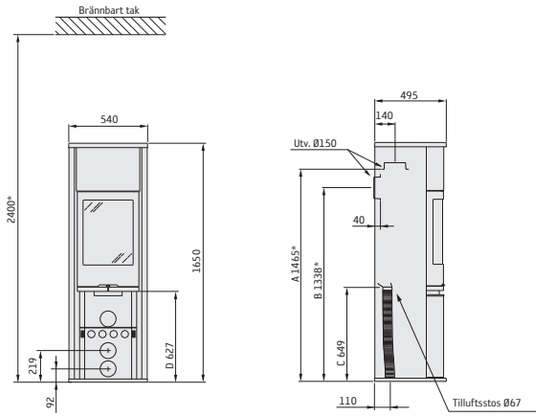

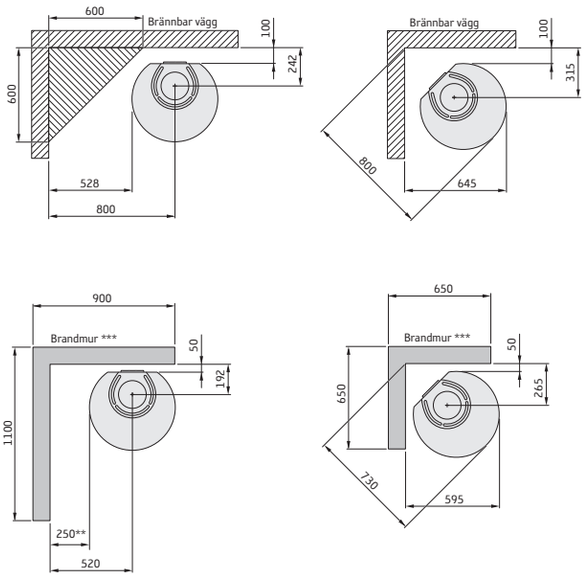

690AG Style

A = höjd från golv till skorstensanslutning uppåt
B = höjd från golv till c/c skorstensanslutning bakåt
C = höjd från golv till tilluftsstos
D = höjd från golv till underkant lucka

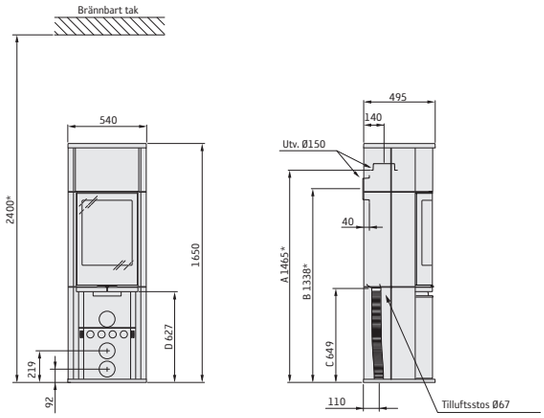

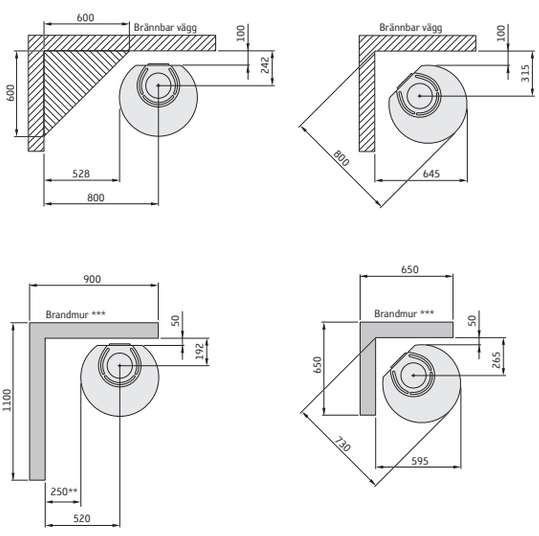

* Om kaminen placeras på ett eldstadsplan av till exempel glas (tillbehör) påverkas höjden från golvet med ett mått motsvarande eldstadsplanets tjocklek, för friliggande eldstadsplan i glas gäller 10 mm.
** För att undvika missfärgning av målad obrännbar vägg rekommenderar vi samma sidoavstånd som till brännbar vägg.
*** Exempel på godkänd brandmur är 120 mm massivtegel alternativt 100 mm lättbetong.

690T Style

A = höjd från golv till skorstensanslutning uppåt
B = höjd från golv till c/c skorstensanslutning bakåt
C = höjd från golv till tilluftsstos
D = höjd från golv till underkant lucka

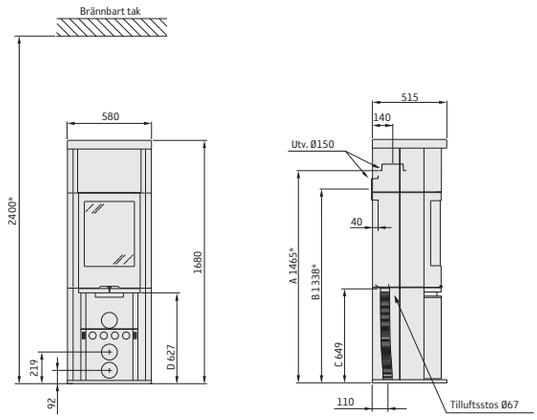

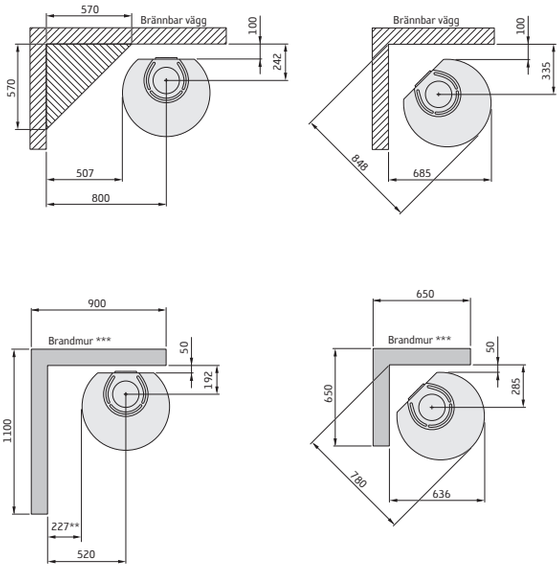

810 Style / 810G Style

A = höjd från golv till skorstensanslutning uppåt
B = höjd från golv till c/c skorstensanslutning bakåt
C = höjd från golv till tilluftsstos
D = höjd från golv till underkant lucka

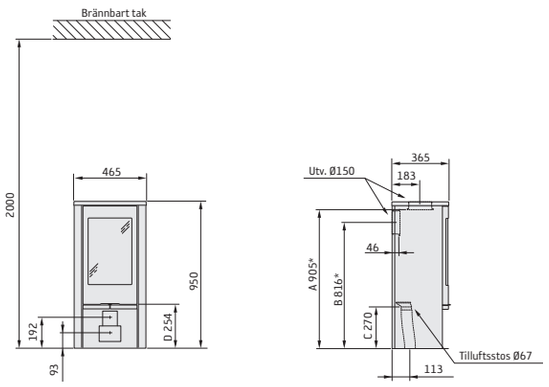

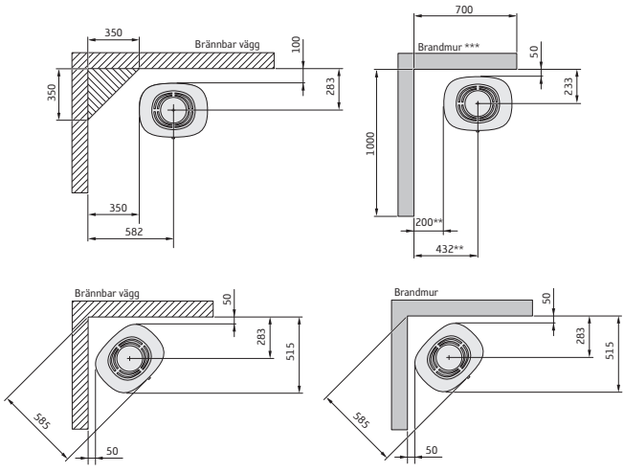

Täljstenstopp ger 15 mm högre höjd.

810W Style

Minsta avstånd framför kaminöppningen till brännbar byggnadsdel eller inredning ska vara 1,1 m.

Täljstenstopp ger 15 mm högre höjd.

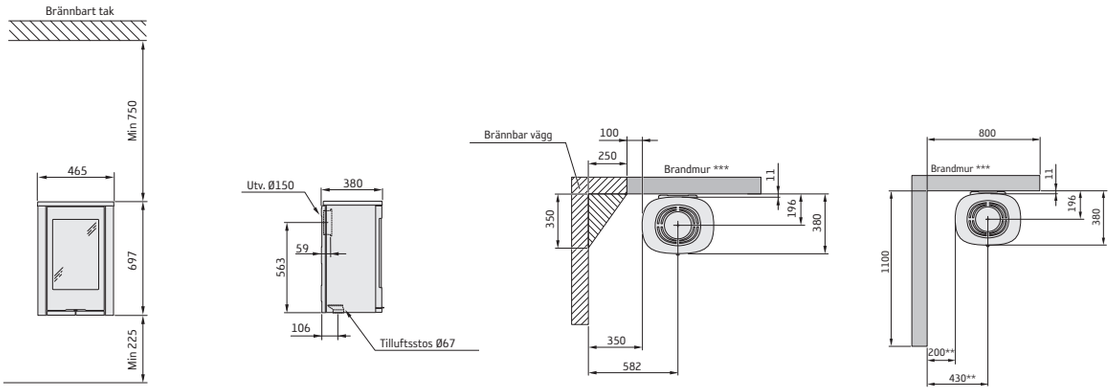

** För att undvika missfärgning av målad obrännbar vägg rekommenderar vi samma sidoavstånd som till brännbar vägg.
*** Exempel på godkänd brandmur är 120 mm massivtegel alternativt 100 mm lättbetong.

820T Style / 820TG Style

A = höjd från golv till skorstensanslutning uppåt
B = höjd från golv till c/c skorstensanslutning bakåt
C = höjd från golv till tilluftsstos
D = höjd från golv till underkant lucka

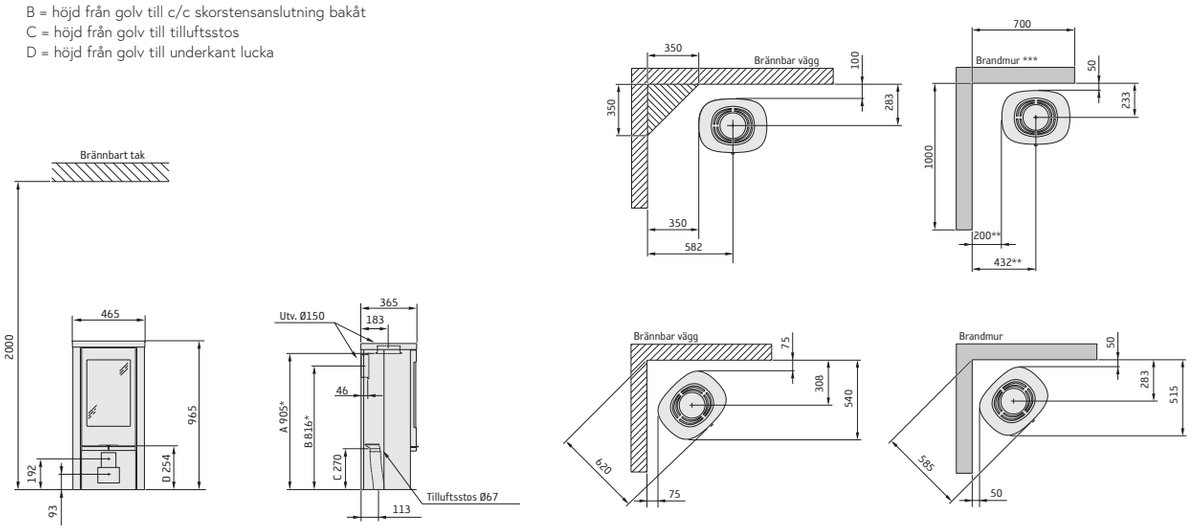

856 Style / 856G Style

A = höjd från golv till skorstensanslutning uppåt
B = höjd från golv till c/c skorstensanslutning bakåt
C = höjd från golv till tilluftsstos
D = höjd från golv till underkant lucka

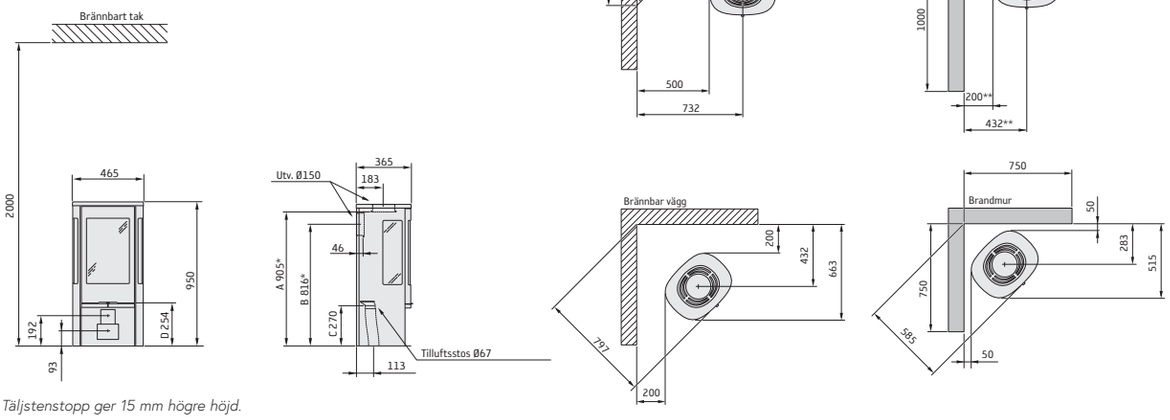

Täljstenstopp ger 15 mm högre höjd.

* Om kaminen placeras på ett eldstadsplan av till exempel glas (tillbehör) påverkas höjden från golvet med ett mått motsvarande eldstadsplanets tjocklek, för friliggande eldstadsplan i glas gäller 10 mm.
** För att undvika missfärgning av målad obrännbar vägg rekommenderar vi samma sidoavstånd som till brännbar vägg.
*** Exempel på godkänd brandmur är 120 mm massivtegel alternativt 100 mm lättbetong.

856T Style / 856TG Style

A = höjd från golv till skorstensanslutning uppåt
B = höjd från golv till c/c skorstensanslutning bakåt
C = höjd från golv till tilluftsstos
D = höjd från golv till underkant lucka

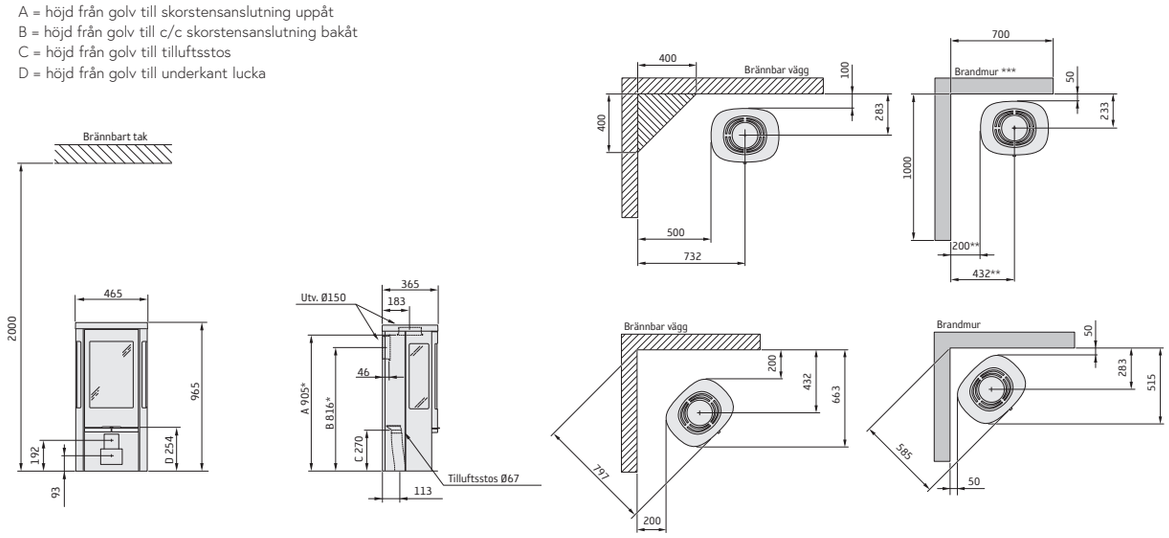

856W Style / 856WG Style

Minsta avstånd framför kaminöppningen till brännbar byggnadsdel eller inredning ska vara 1,1 m.

Täljstenstopp ger 15 mm högre höjd.

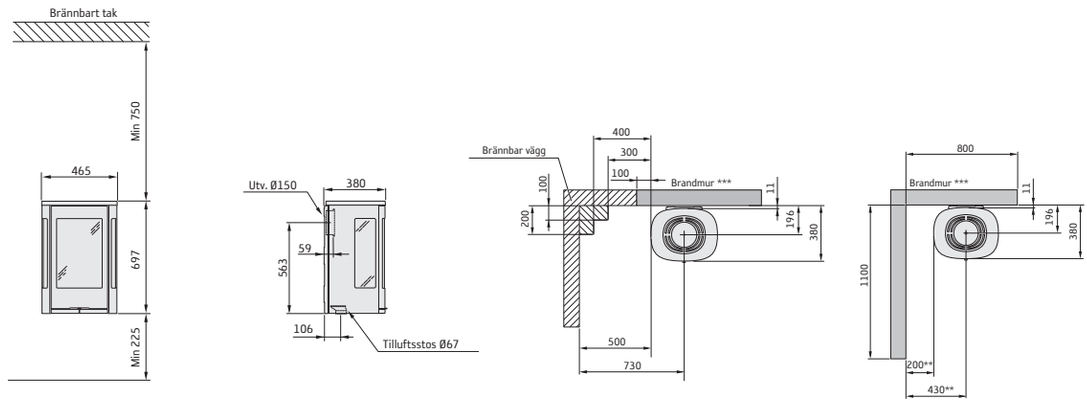

** För att undvika missfärgning av målad obrännbar vägg rekommenderar vi samma sidoavstånd som till brännbar vägg.
*** Exempel på godkänd brandmur är 120 mm massivtegel alternativt 100 mm lättbetong.

870 Style / 870G Style

A = höjd från golv till skorstensanslutning uppåt
B = höjd från golv till c/c skorstensanslutning bakåt
C = höjd från golv till tilluftsstos
D = höjd från golv till underkant lucka

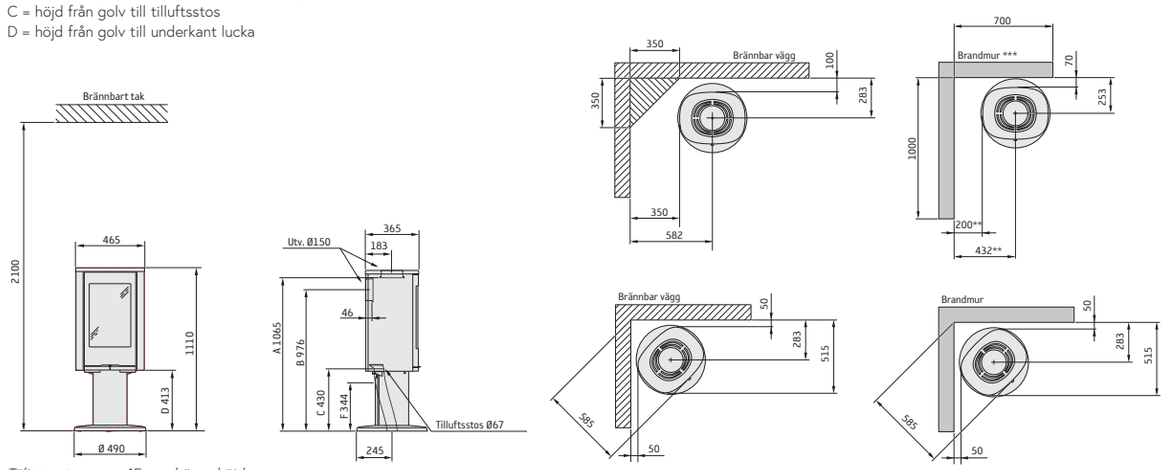

Täljstenstopp ger 15 mm högre höjd.

886 Style / 886G Style

A = höjd från golv till skorstensanslutning uppåt
B = höjd från golv till c/c skorstensanslutning bakåt
C = höjd från golv till tilluftsstos
D = höjd från golv till underkant lucka

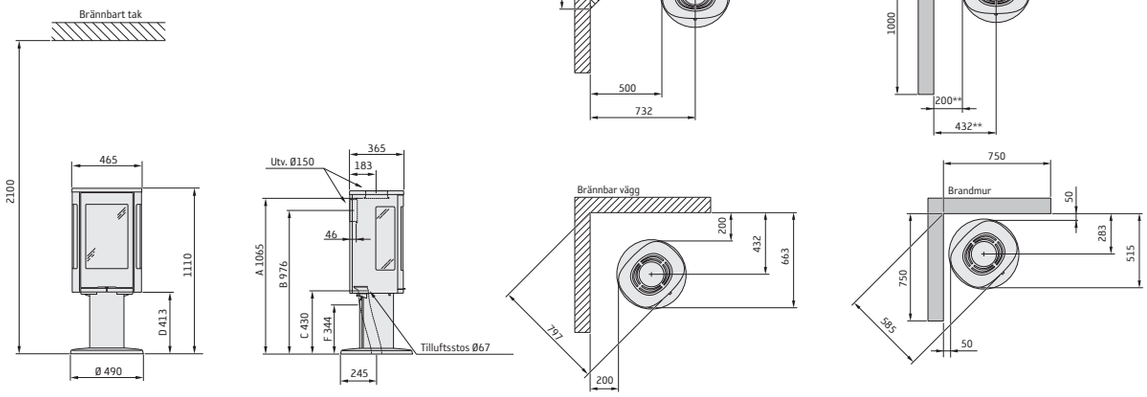

Täljstenstopp ger 15 mm högre höjd.

890 Style / 890G Style

A = höjd från golv till skorstensanslutning uppåt
B = höjd från golv till c/c skorstensanslutning bakåt
C = höjd från golv till tilluftsstos
D = höjd från golv till underkant lucka

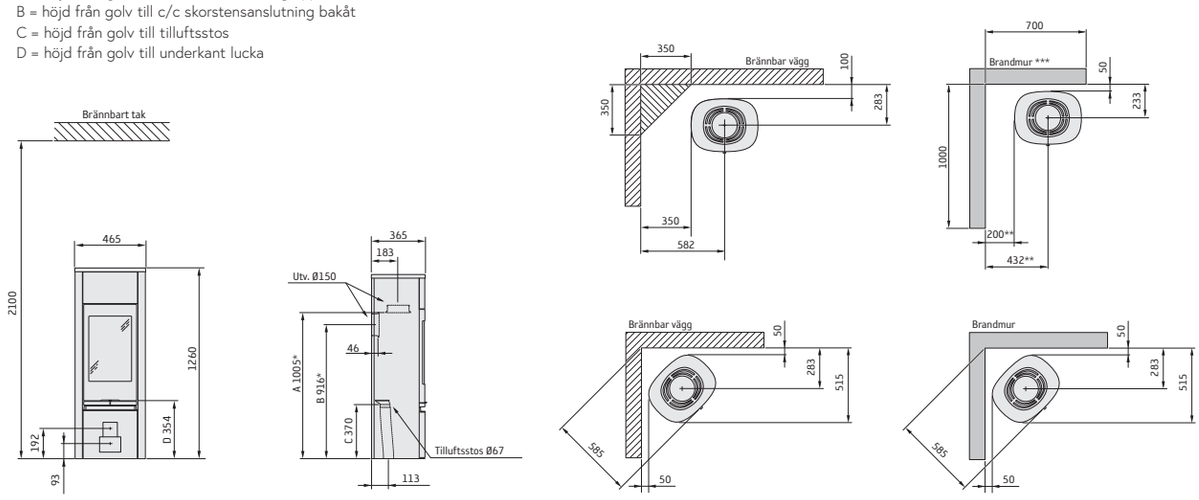

Täljstenstopp ger 15 mm högre höjd.

890T Style / 890TG Style

A = höjd från golv till skorstensanslutning uppåt
B = höjd från golv till c/c skorstensanslutning bakåt
C = höjd från golv till tilluftsstos
D = höjd från golv till underkant lucka

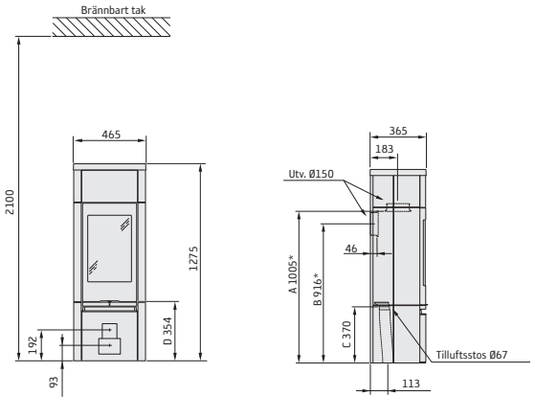

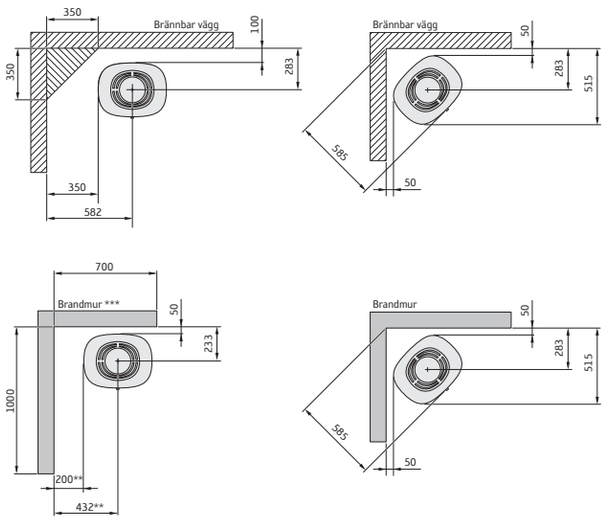

896 Style / 896G Style

A = höjd från golv till skorstensanslutning uppåt
B = höjd från golv till c/c skorstensanslutning bakåt
C = höjd från golv till tilluftsstos
D = höjd från golv till underkant lucka

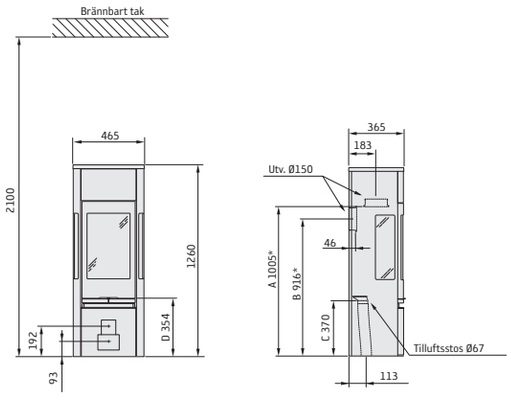

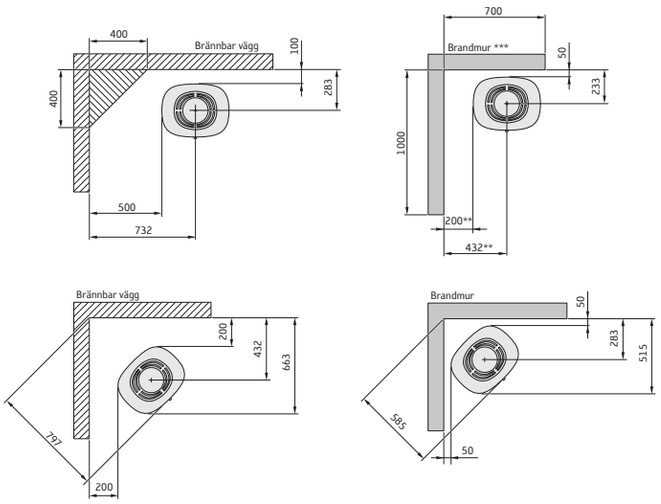

Täljstenstopp ger 15 mm högre höjd.

910 Style / 910G Style

A = höjd från golv till skorstensanslutning uppåt
B = höjd från golv till c/c skorstensanslutning bakåt
C = höjd från golv till tilluftsstos
D = höjd från golv till underkant lucka

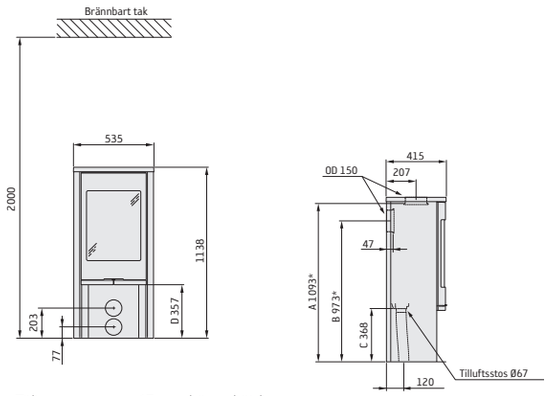

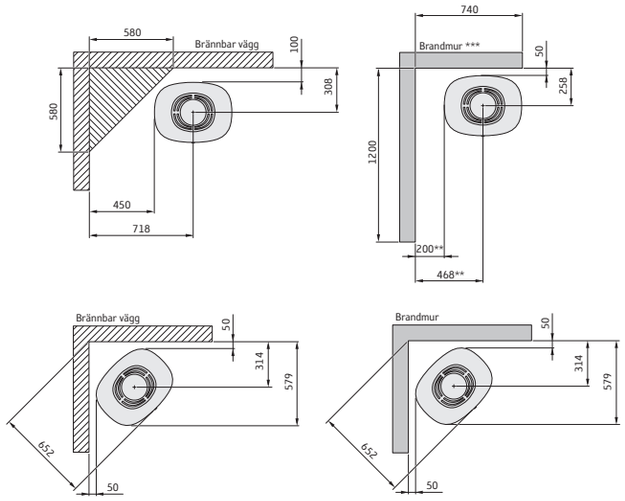

Täljstenstopp ger 15 mm högre höjd.

920T Style

A = höjd från golv till skorstensanslutning uppåt
B = höjd från golv till c/c skorstensanslutning bakåt
C = höjd från golv till tilluftsstos
D = höjd från golv till underkant lucka

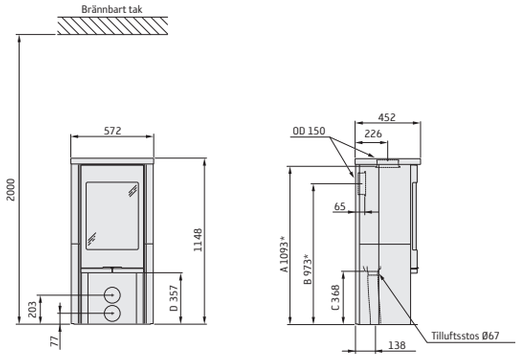

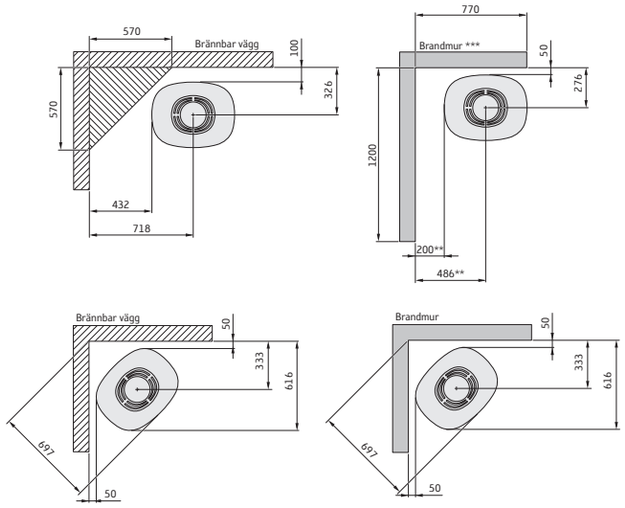

Täljstenstopp ger 15 mm högre höjd.

956 /956G Style

A = höjd från golv till skorstensanslutning uppåt
B = höjd från golv till c/c skorstensanslutning bakåt
C = höjd från golv till tilluftsstos
D = höjd från golv till underkant lucka

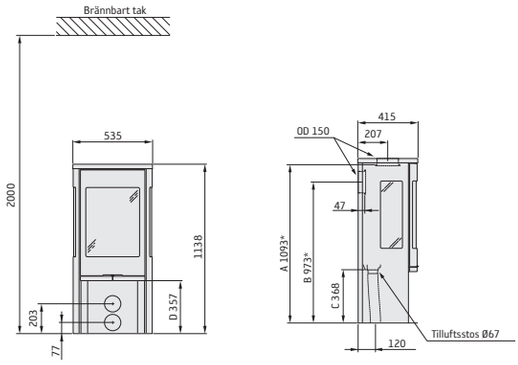

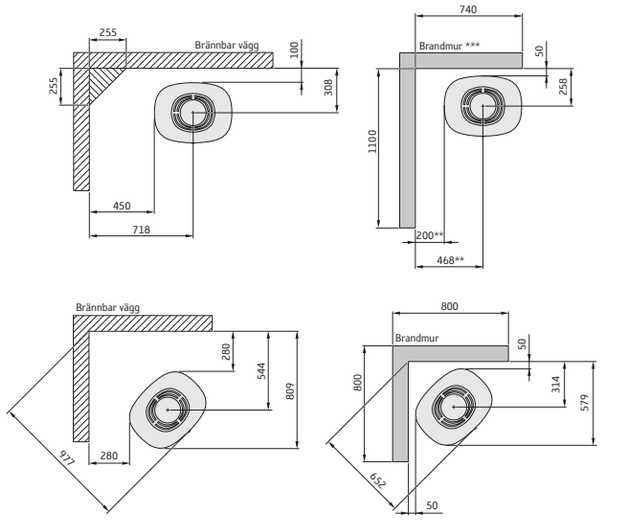

956T Style

A = höjd från golv till skorstensanslutning uppåt
B = höjd från golv till c/c skorstensanslutning bakåt
C = höjd från golv till tilluftsstos
D = höjd från golv till underkant lucka

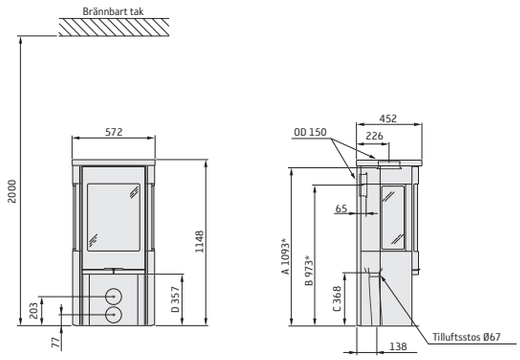

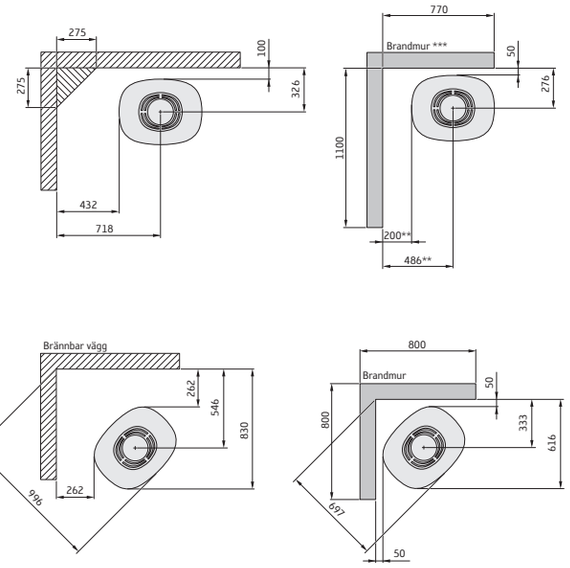

990 / 990G Style

A = höjd från golv till skorstensanslutning uppåt
B = höjd från golv till c/c skorstensanslutning bakåt
C = höjd från golv till tilluftsstos
D = höjd från golv till underkant lucka

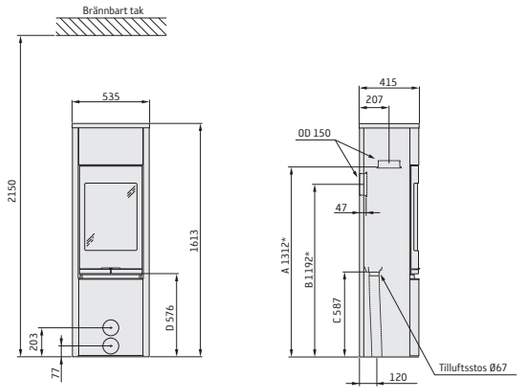

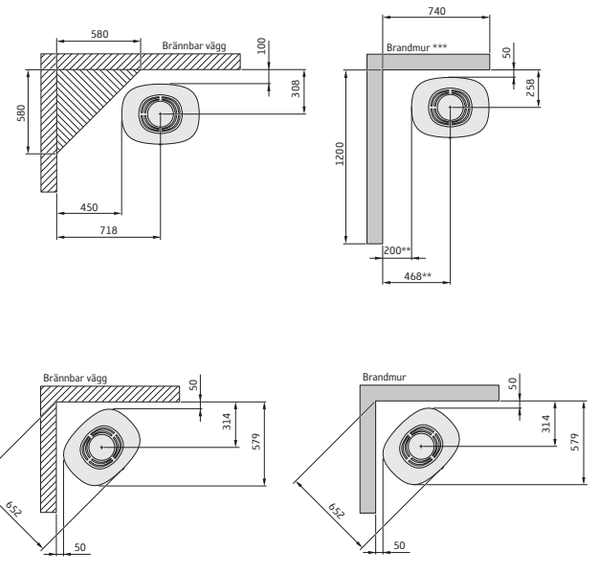

996 / 996G Style

A = höjd från golv till skorstensanslutning uppåt
B = höjd från golv till c/c skorstensanslutning bakåt
C = höjd från golv till tilluftsstos
D = höjd från golv till underkant lucka

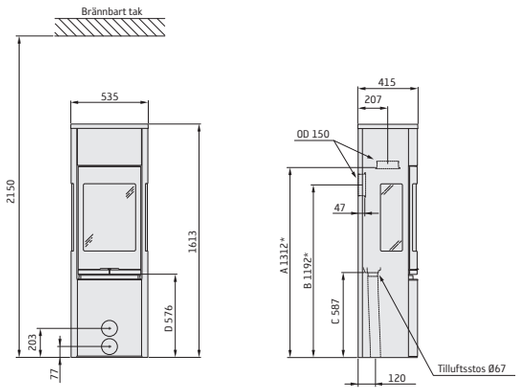

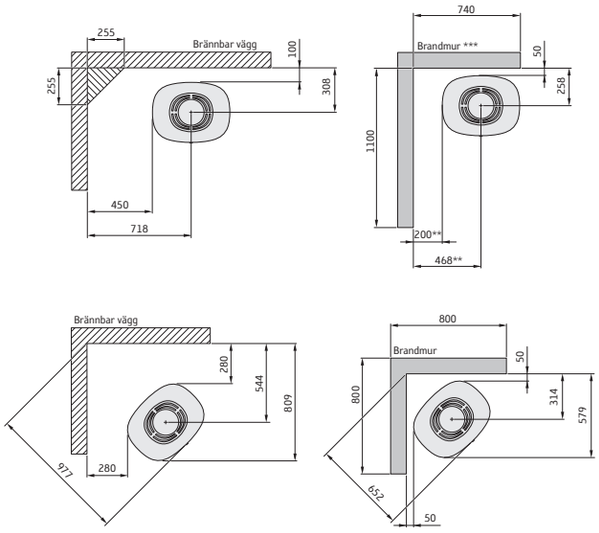

996T Style

A = höjd från golv till skorstensanslutning uppåt
B = höjd från golv till c/c skorstensanslutning bakåt
C = höjd från golv till tilluftsstos
D = höjd från golv till underkant lucka

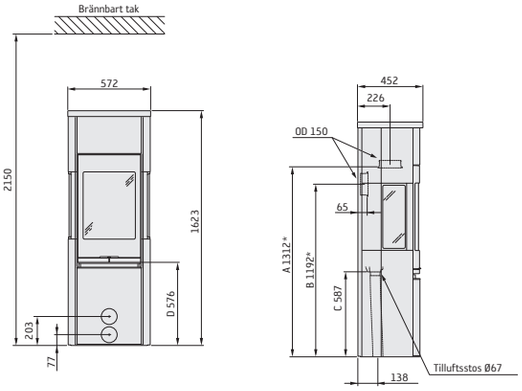

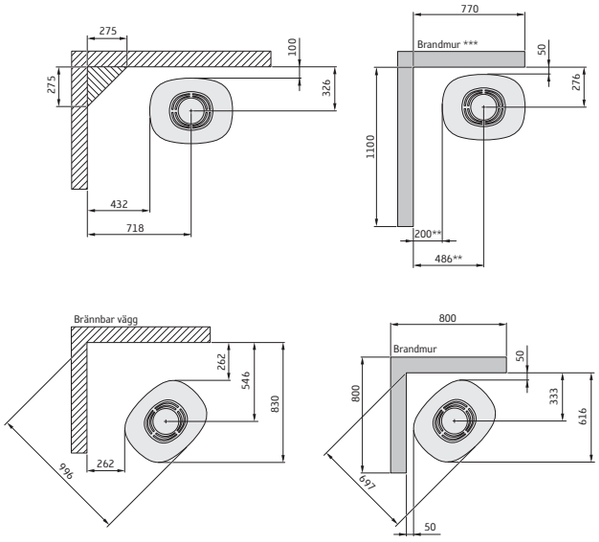

i1 3-sidig ram

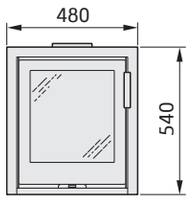

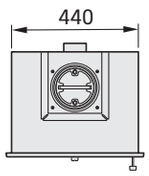

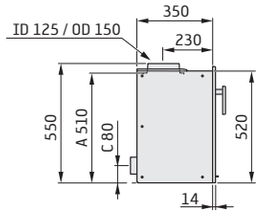

i1 4-sidig ram

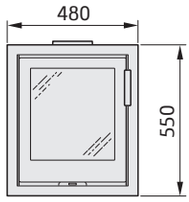

i2 3-sidig ram

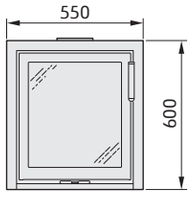

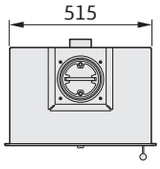

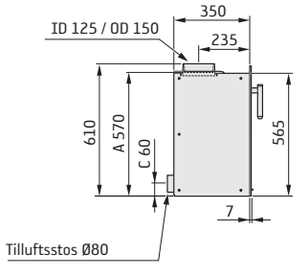

i2 4-sidig ram

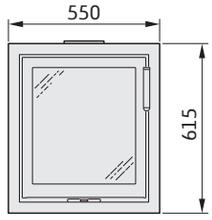

i4 Modern 3-sidig ram

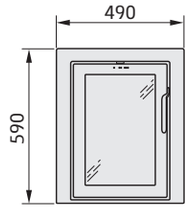

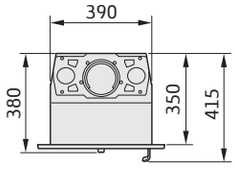

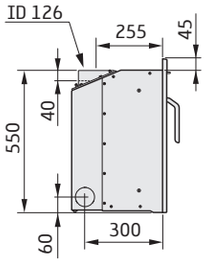

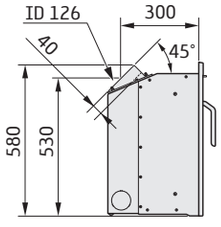

Rökuttag 45° bakåt

i4 Modern 4-sidig ram

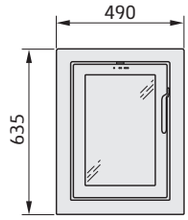

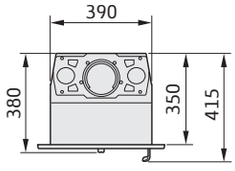

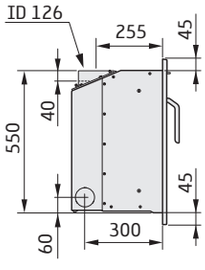

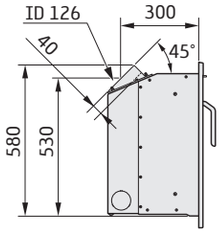

Rökuttag 45° bakåt

i5

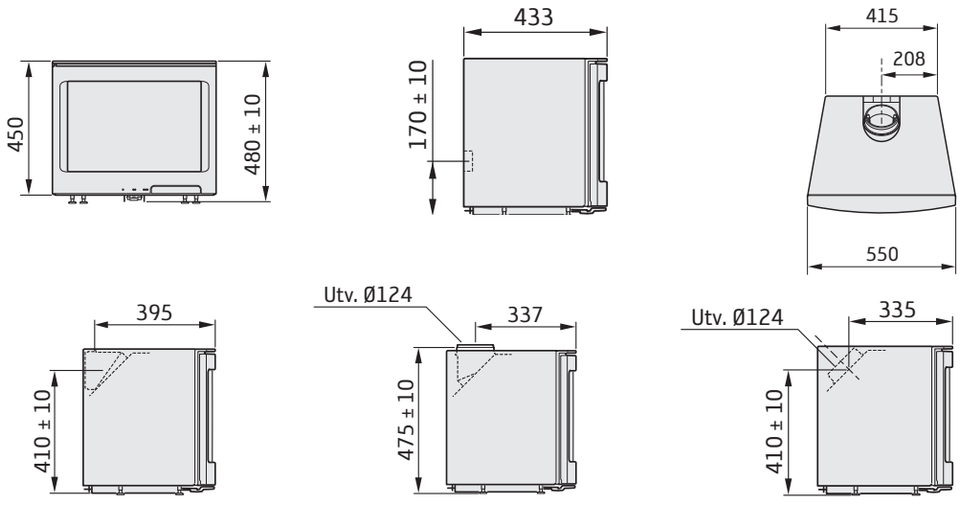

Rökuttag bakåt
(standard)

Rökuttag uppåt
(standard)

Rökuttag 45° bakåt (option)
Anslutningsstos Ø125 mm

Runt insatsen måste det finnas möjlighet för luft att cirkulera.
Mer information finns i installationsanvisningen.

i6

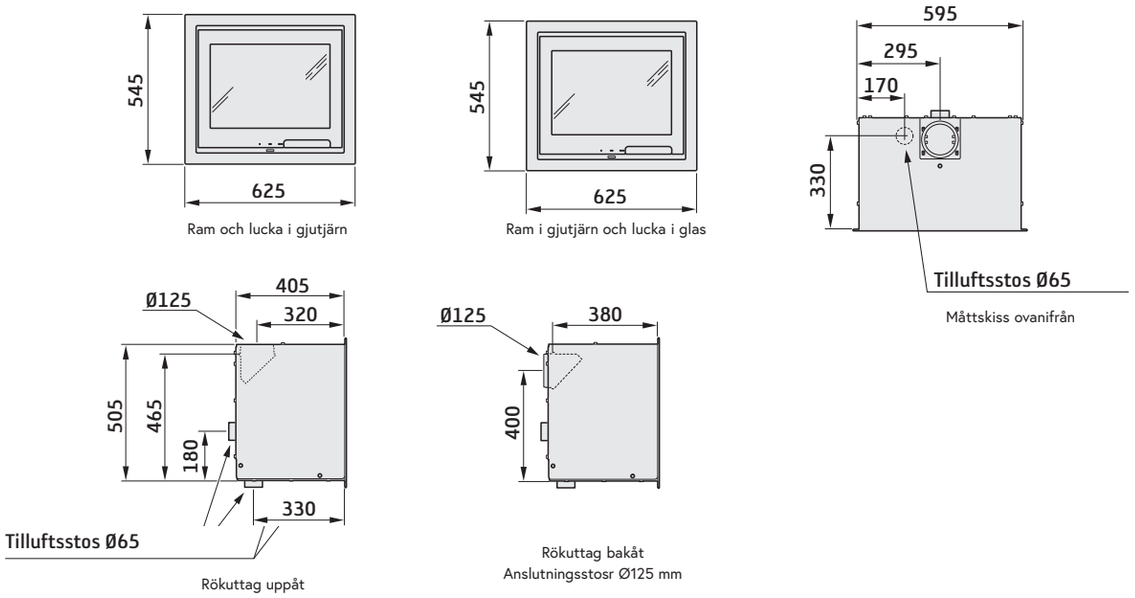

Ram och lucka i gjutjärn

Ram i gjutjärn och lucka i glas

Måttskiss ovanifrån

Rökuttag uppåt

Rökuttag bakåt
Anslutningsstosr Ø125 mm

Runt insatsen måste det finnas möjlighet för luft att cirkulera.
Mer information finns i installationsanvisningen.

i7

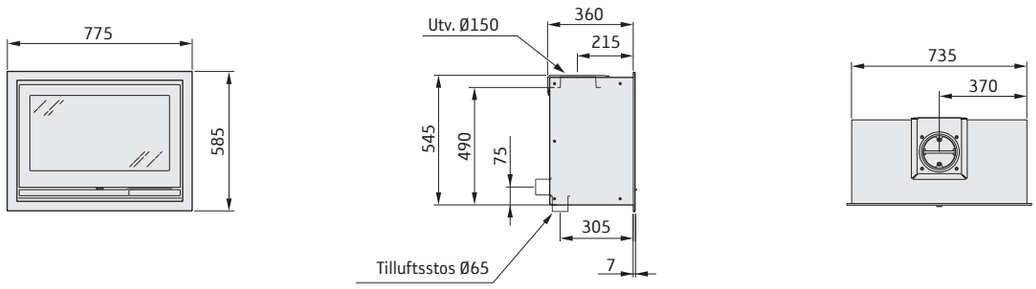

i8 glas på 3 sidor

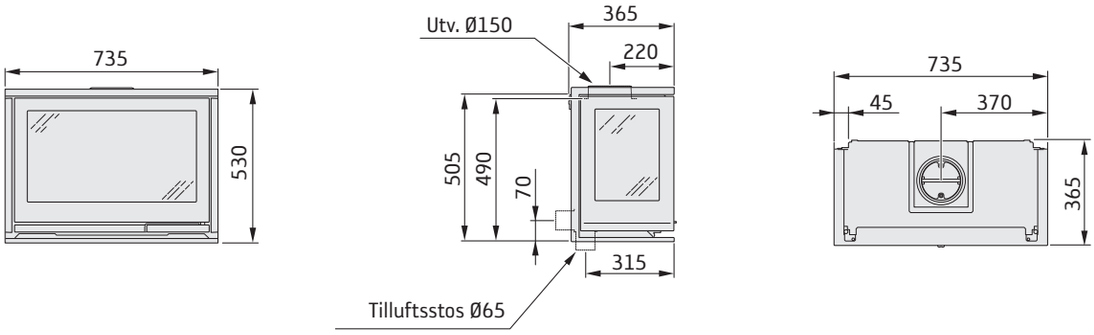

i8 glas på 2 sidor

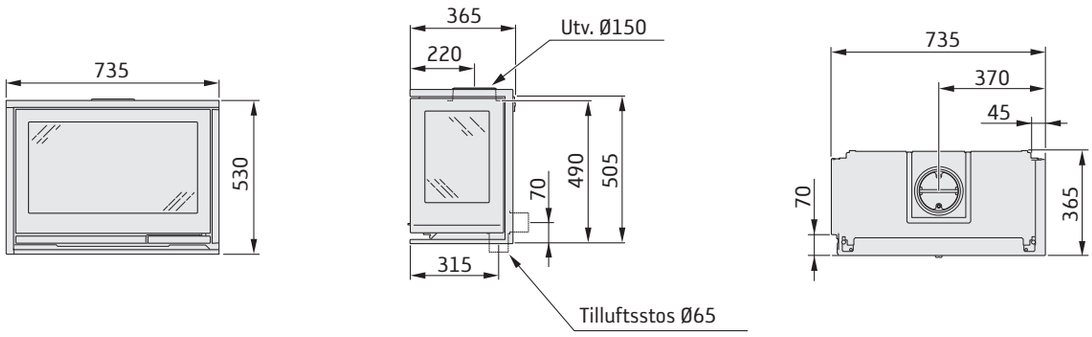

i8 Cosi, låg

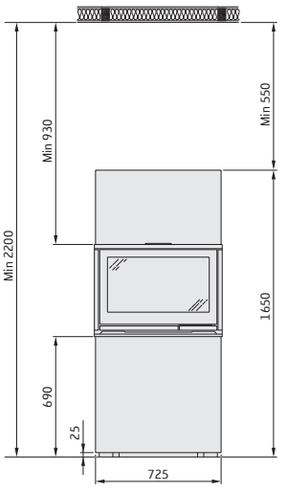

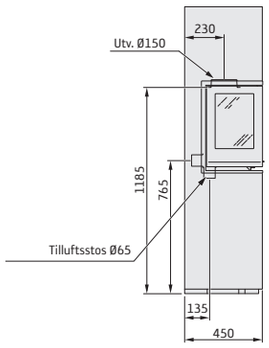

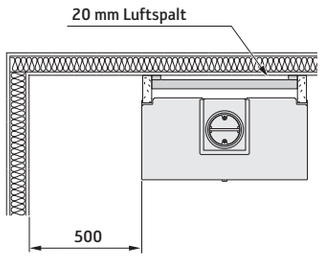

i8 Cosi, hög

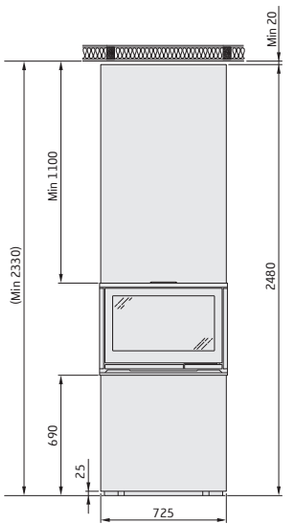

Glas båda sidor

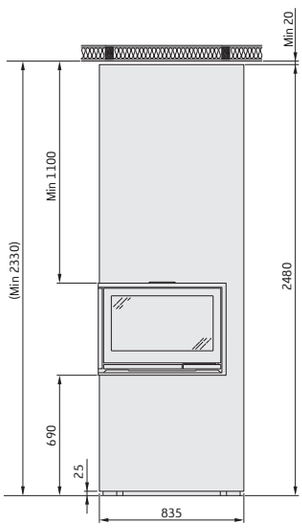

Glas vänster eller höger sida

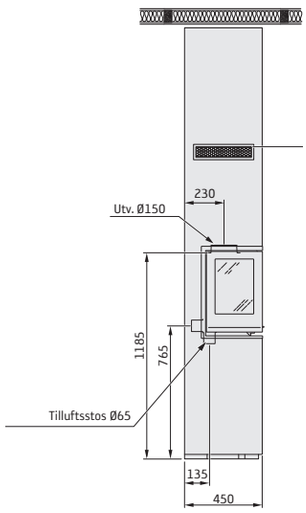

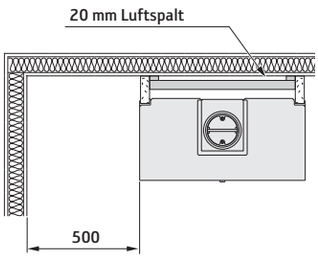

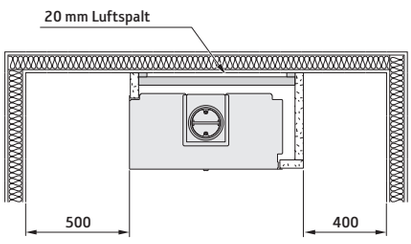

i8 MyCube, glas 3 sidor

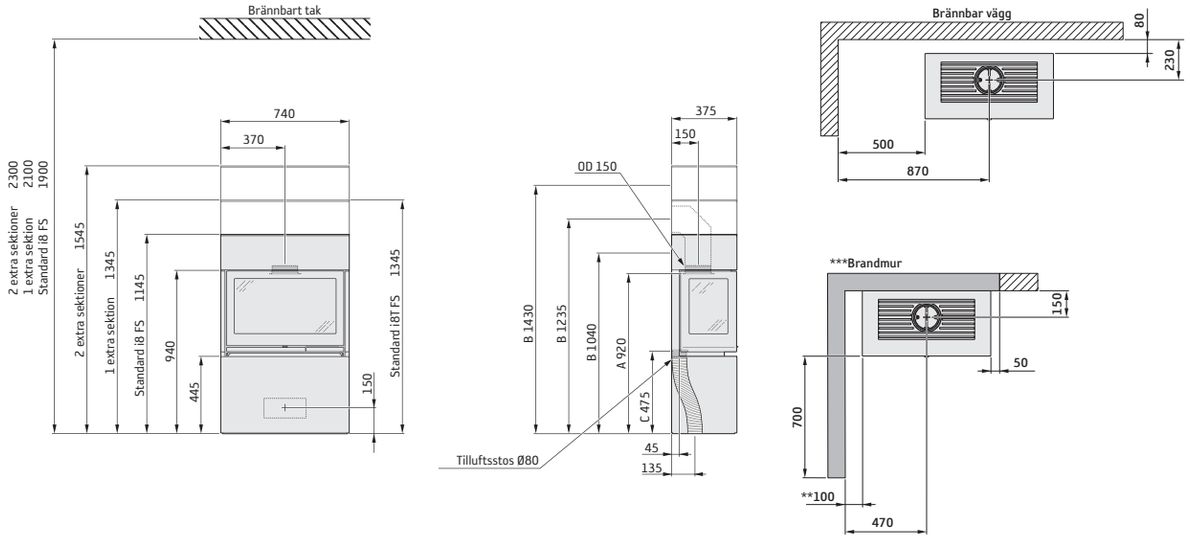

i8 MyCube, glas 2 sidor, höger eller vänster

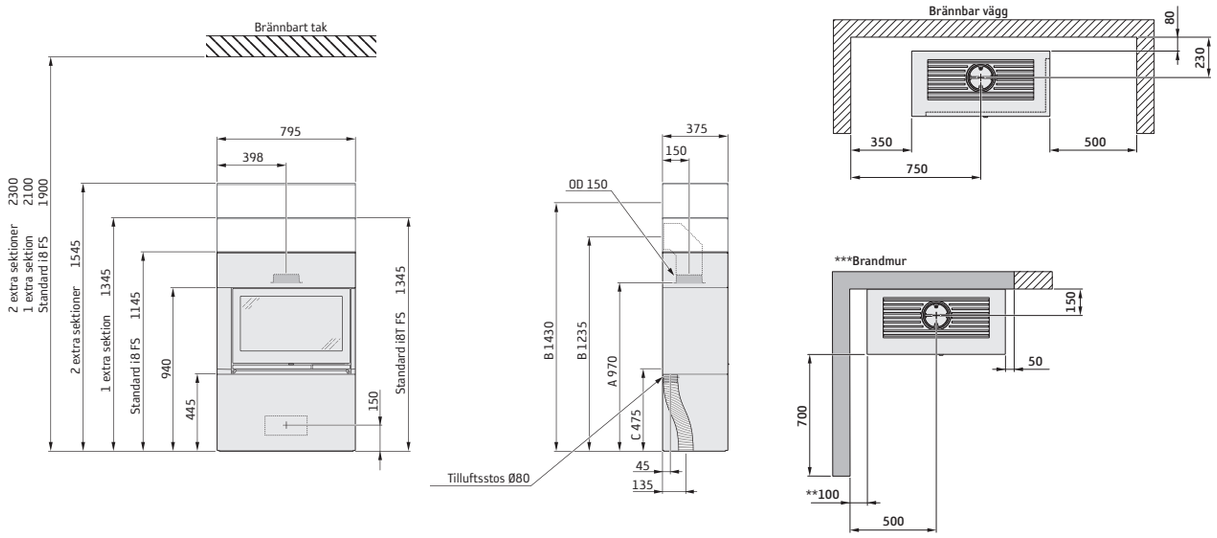

i8 MyCube Bänk, glas på 3 sidor

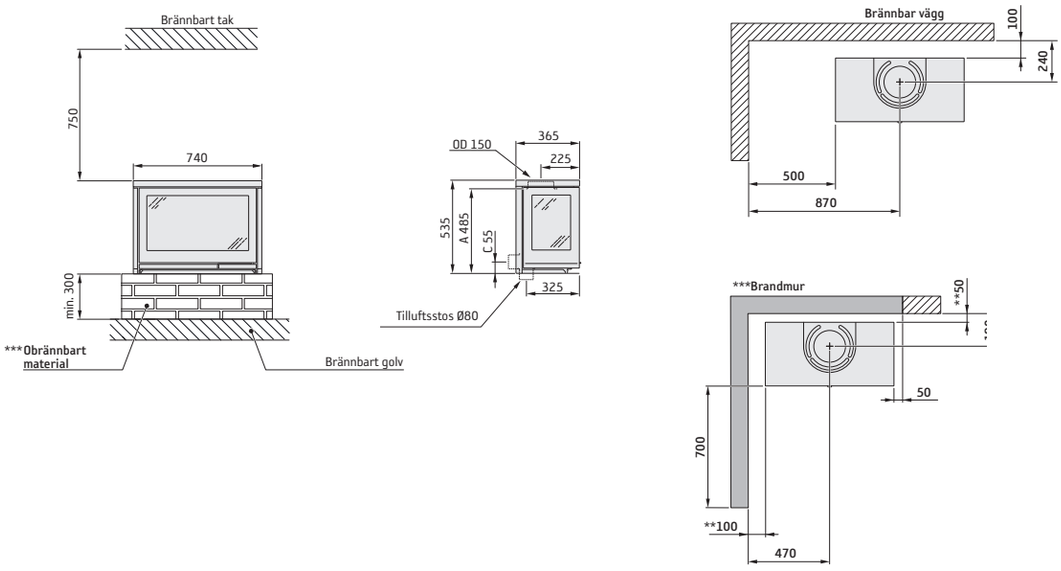

i8 MyCube Vägg, glas på 3 sidor

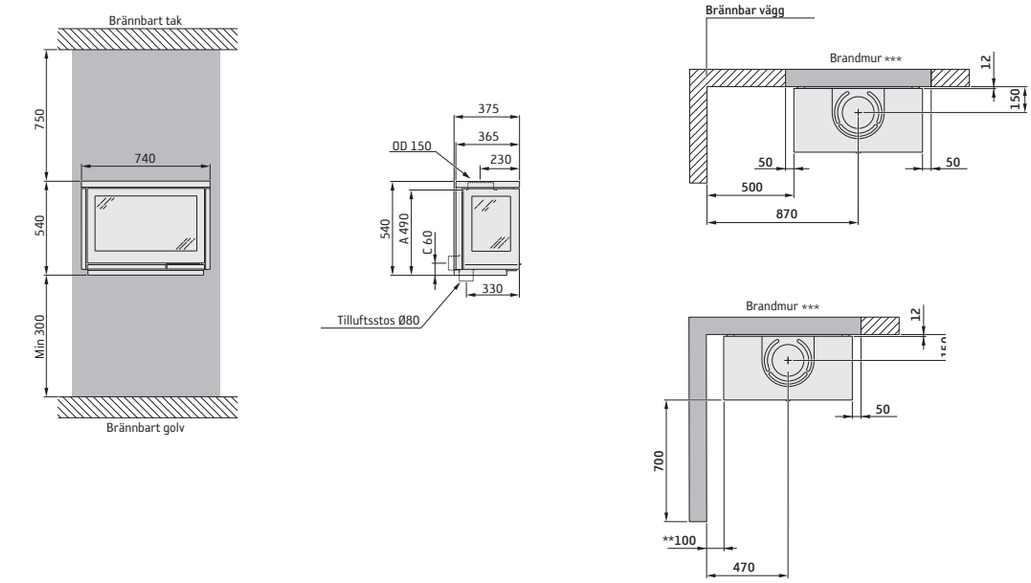

i40

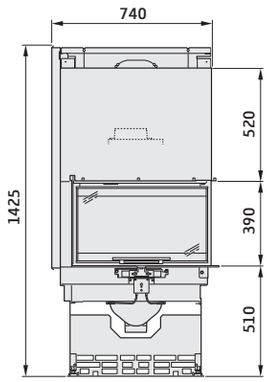
740
1425
520
390
510

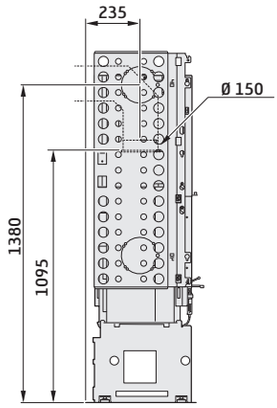
235
Ø 150
1380
1095

i41

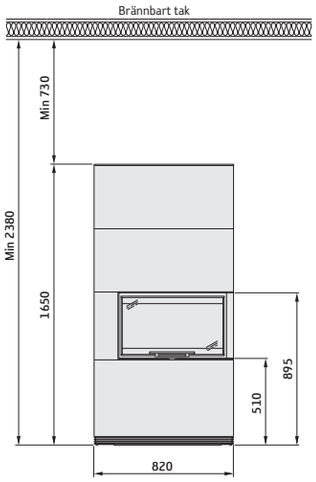
Brännbart tak
Min 730
Min 2380
1650
895
510
820

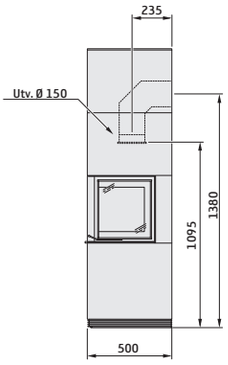
235
Utv. Ø 150
1380
1095
500

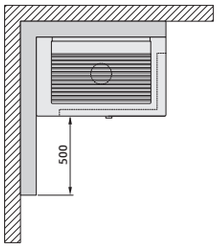
500

i50

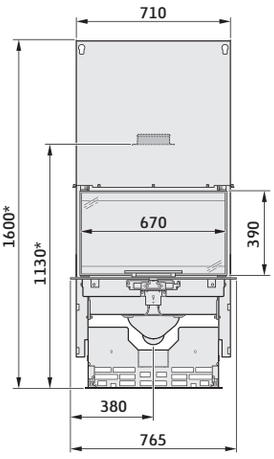
710
1600*
1130*
670
390
380
765

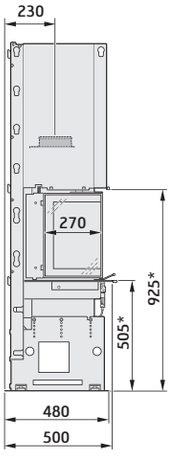
230
270
925*
505*
480
500

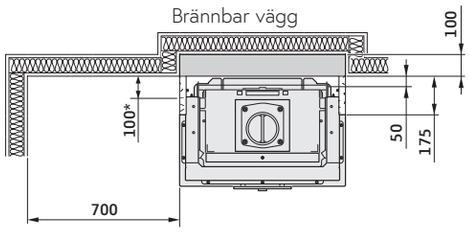
Brännbar vägg
100
100*
50
175
700

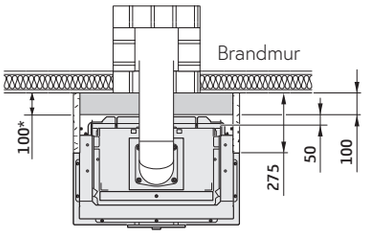
Brandmur
100*
275
50
100

i51 alla modeller

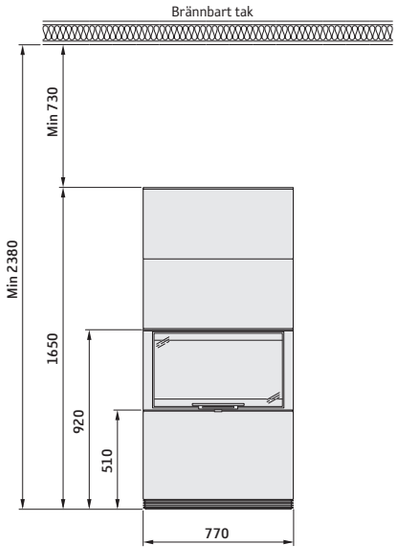

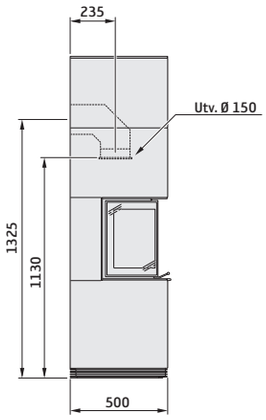

Brännbar vägg

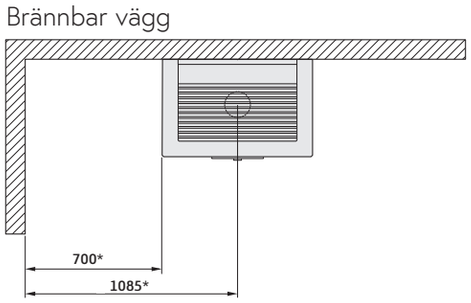

i60

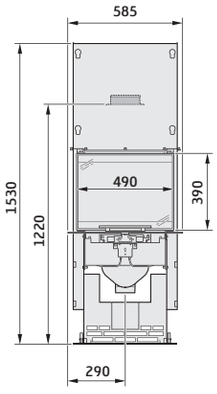

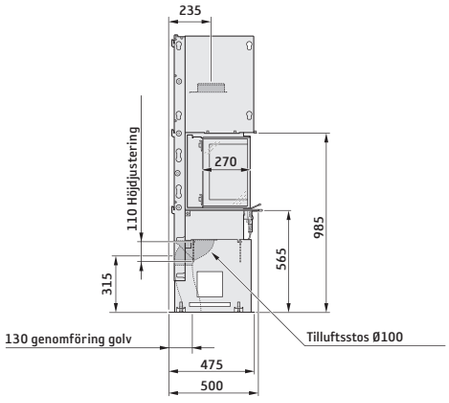

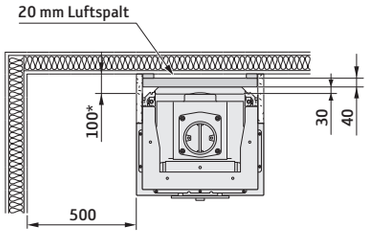

i61 alla modeller

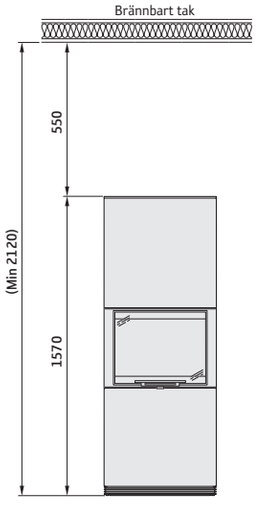

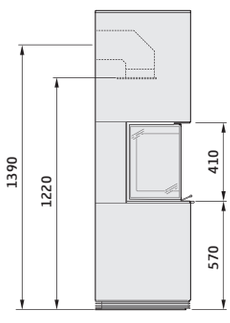

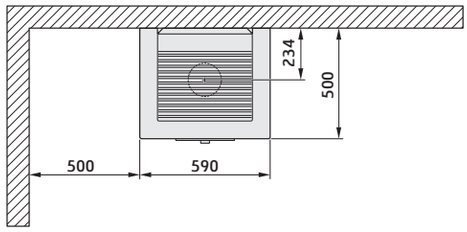

Maximera värmen med din Contura

Powerstone och varmluftsspjäll ger mer värme under längre tid.

Värmemagasin med Powerstone

Powerstone är en sten med mycket goda värmelagrande egenskaper. Den ger god eftervärme under lång tid efter att elden slocknat. Magasinet är placerat under kåpan ovanför kaminens brännkammare. Stenens mycket goda värmelagrande egenskaper ger upp till många timmars längre värmehållning. Powerstone är ett tillval och kan väljas till utvalda modeller i Contura 500 Style, hela 600 Style serien, höga modellerna i Contura 800 Style, insatser Ci41, i51 och i61.





Varmluftsspjäll

Spjället medföljer till vissa kaminer vid val av värme-magasin. Spjället reglerar mängden varm luft som kommer från kaminen. När kaminen eldas ska spjället vara öppet för att snabbt sprida värmen i rummet. När sista ilägget görs kan spjället stängas för att få extra lång avsvalningstid. Det är dock viktigt att spjället öppnas igen vid nästa eldning.





Contura 620 Style

Contura 520 / 520T Style med värmemagasin

Temperaturkurvor Contura 520 Style

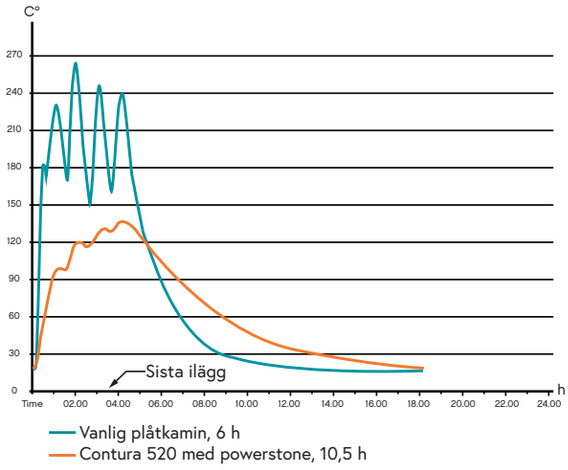

Temperaturkurvor Contura 520T Style

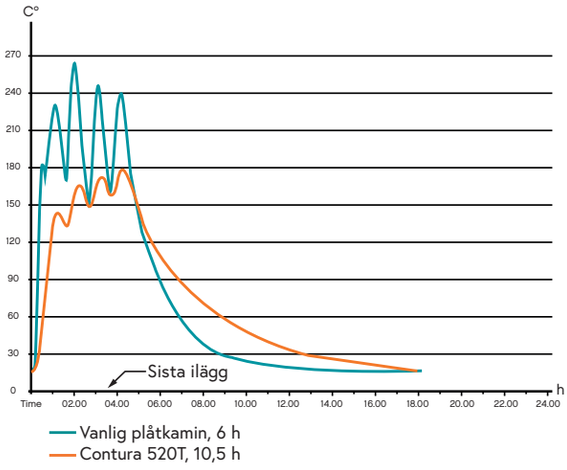



Temperaturkurvor Contura 590 / 596T Style

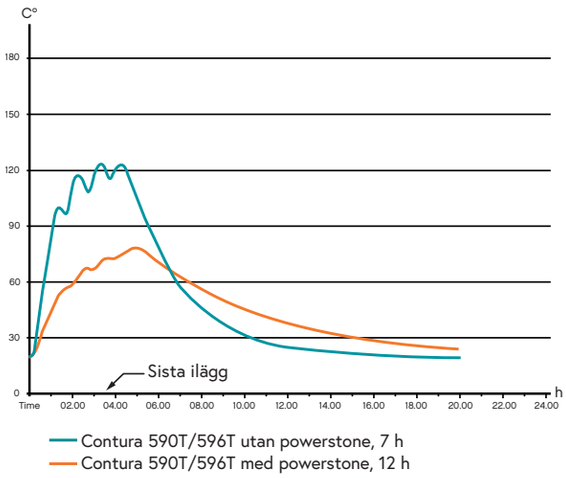

Contura 600 Style med powerstone

Testerna av modellerna med värmemagasin i 600-serien utfördes med en upptändningsbrasa och fyra vedinlägg. Avsvalningstiden beräknas från sista inlägget till dess att yttertemperaturen på värmemagasinet (mätt på kåpan) sjunkit till 30°.



Temperaturkurvor Contura 620 / 610 Style

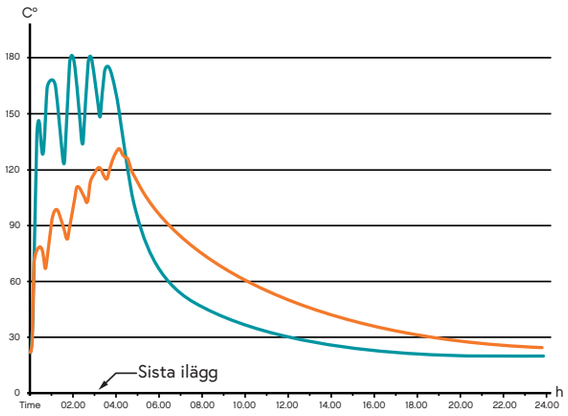

Contura **610** utan värmemagasin, 9 h
Contura **620** med värmemagasin, 14,7 h

Temperaturkurvor Contura 620T / 610 Style

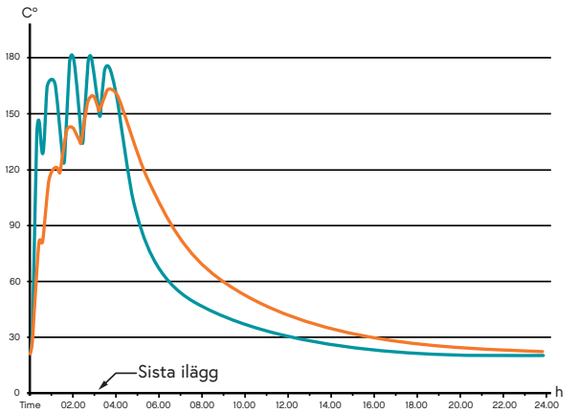

Contura **610** utan värmemagasin, 11 h
Contura **620T** med värmemagasin, 12,5 h

Temperaturkurvor Contura 690AG Style

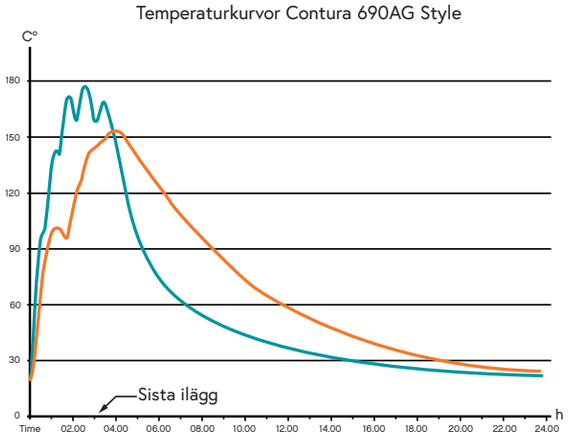

Contura **690AG** utan värmemagasin, 13,4 h
Contura **690AG** med värmemagasin, 16 h

Temperaturkurvor Contura 690T Style

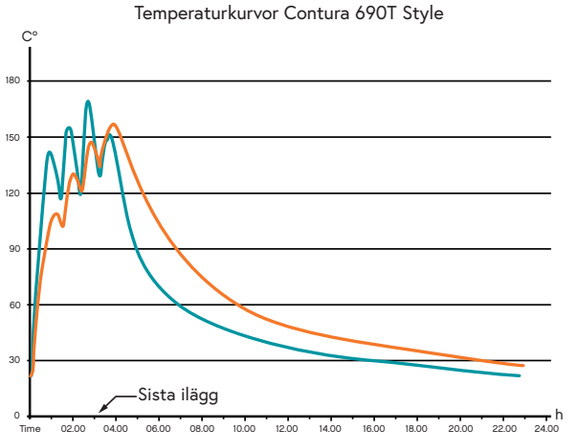

Contura **690T** utan värmemagasin, 12,2 h
Contura **690T** med värmemagasin, 17,5 h

Contura i41 och i51 med powerstone

Kurvorna visar hur omramningen och det värmelagrande magasinet av Powerstone värms upp under sex timmars eldning och hur avsvalningen ser ut tills temperaturen sjunkit till 30°.

Temperaturkurvor Contura **i41**

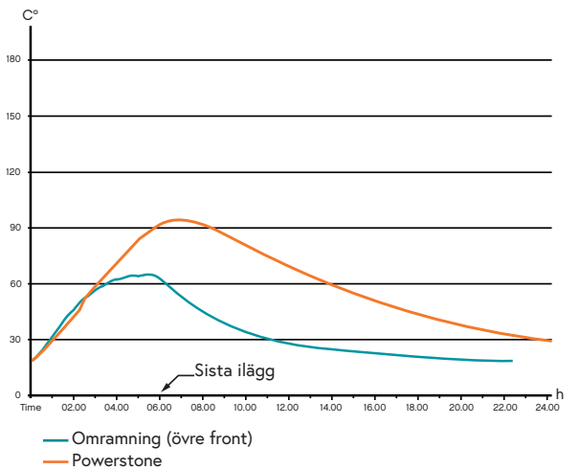

Temperaturkurvor Contura **i51**

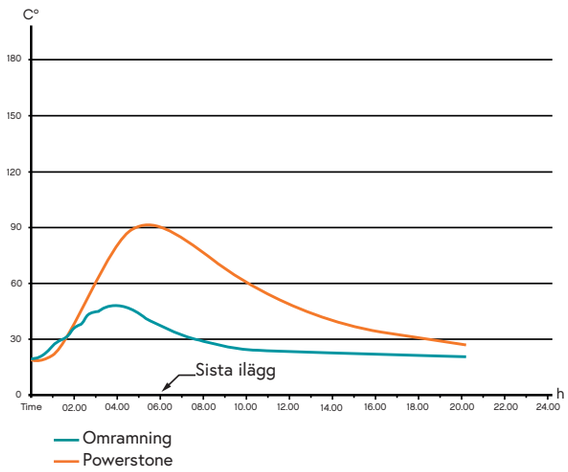

Premodul
SKORSTENSSYSTEM FRÅN CONTURA

Var på den säkra sidan

När du hittat den eldstad som ska bli din värmande vän under många sköna dagar och kvällar återstår ett lika viktigt val: skorstenen.
Skorstenens viktigaste uppgift är att på ett säkert sätt leda bort rökgaserna. Lika viktigt är att den passar kaminen som hand i handske och att den smälter in i husets design. Med Premodul skorstenssystem är du helt på den säkra sidan.

MED PREMODUL FÅR DU:

- Högsta säkerhet och 25 års garanti
- En helhetslösning med alla delar
- Tilluftskorsten som tillval
- Enkel installation
- Snabb uppvärmning och därmed ett bra drag
- Anpassad design med diskreta skarvar
- Färgmatchning till Contura kaminer

Om du vill kan du dessutom sätta två eldstäder på samma skorsten.

SÄKRA HEM SEDAN 1965

Premodul tillverkas i småländska Markaryd. Den passar alla kaminer och eldstäder, är CE-märkt och testad av Sveriges Tekniska Forskningsinstitut. För din säkerhets skull lämnar vi 25 års garanti.

25 ÅRS GARANTI

MÖJLIGHETERNAS PREMODUL

Var vill du ställa din eldstad? Illustrationen till vänster visar möjliga monteringar av Premodul.

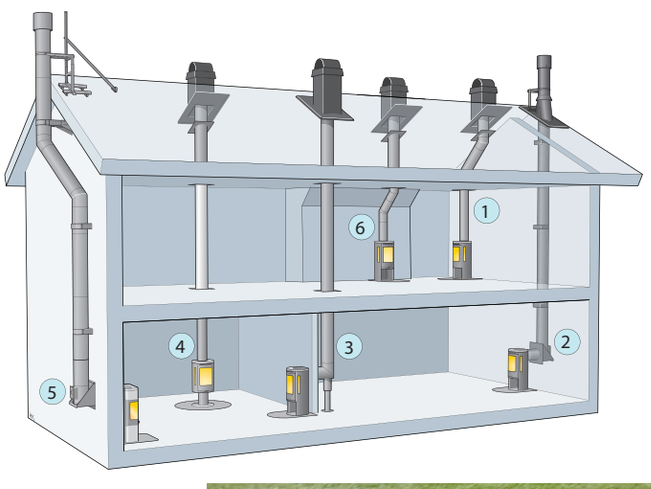

1. Helisolerad vinklad skorsten.
2. Monterad genom yttervägg och längs fasaden och genom taket.
3. Fristående vinkelmodul bakom eldstaden.
4. Rakt upp från eldstaden. På andra våningen har annan färg valts.
5. Monterad genom yttervägg och i vinkel längs fasaden och utanför taket.
6. Halvisolerad vinklad skorsten.

Mer information och utförliga instruktioner på www.premodul.se



Premodul

Tilluftsskorsten

Tilluftskorsten erbjuder en friare placering eftersom man inte behöver ta tilluften via en yttervägg.





Bilden visar detalj på tilluftskorsten.

SKORSTENSMODUL Ø 280 mm

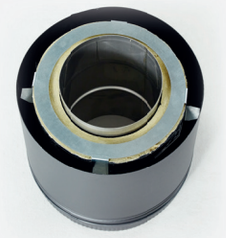

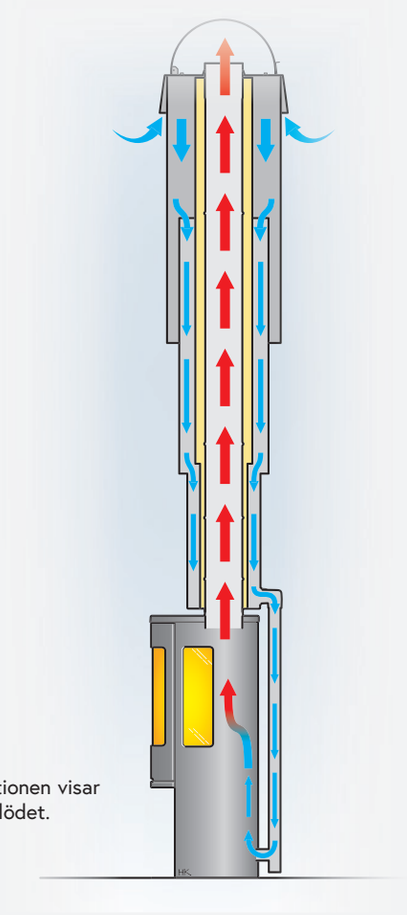

Illustrationen visar tilluftsflödet.

Integrerad tilluftsskorsten

Med tilluftsskorsten har du möjlighet till friare placering av din eldstad. Tilluften behöver inte tas via en yttervägg eller grunden eftersom den är inbyggd i skorstenen (tillval).

Passar till 510 AIR, 556 AIR, 800 Style, 910 AIR, 956 AIR, i61 och i8 Cosi.

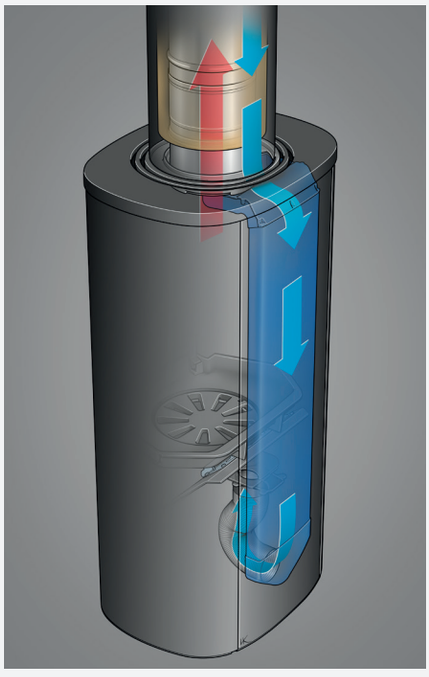

Tilluftsflödet
Pilarna på bilden visar tilluftens flöde i kanalen.



Dold tilluftskanal

Tilluftsskorstenen är integrerad med kaminen, vilket innebär att tilluftskanalen är dold och kaminen behåller sin fina design utvändigt. När du väljer detta tilluftssystem följer en anpassad topp med i leveransen.



Contura brinner för framtiden.

Hos Contura går kvalitet och hållbarhet hand i hand. Genom hela kaminens livscykel, från produktion till installerad eldstad – och under alla år som den sprider värme i ditt hem. Tillverkningen sker i Sverige, i en av världens med moderna kaminfabriker.

Egentligen är det inget nytt för oss, att hushålla med resurser. Vi är ju från Markaryd i Småland. Här har det alltid varit en del av hantverket, att spara på naturen och göra det mesta av det vi har. Idag kombinerar vi hantverkskunnandet från vår långa historia med en branschledande spetsteknik.
Grunden i vårt hållbarhetsarbete handlar om att bygga så energieffektiva kaminer som möjligt. Du ska få mesta möjliga effekt och glädje av din kamin, och minsta möjliga utsläpp. Men kaminen är så mycket mer. Det handlar om att våra materialval ska vara långsiktiga och återvinningsbara. Att vår tillverkning ska vara ansvarsfull. Och att kaminen ska hålla länge. Med ny teknik skapas också möjligheter för vad våra kaminer kan vara. Och vi är ledande inom innovation. Idag har vi utvecklat teknik som automatisk tilluftsreglering, appstyrning och elektronisk partikelrening, och mycket mer. Med Contura blir kaminen en värmekälla för framtiden.

Hållbar innovation

Conturas kaminer håller idag en marknadsledande verkningsgrad och energieffektivitet. Och vi blir ständigt bättre.

Långsiktiga materialval

Vi väljer byggmaterial med minimal miljöpåverkan, som också ska kunna återvinnas i så hög grad som möjligt.

Ansvarsfull tillverkning

Vi väljer förnybara energikällor och återvinning av värme i vår tillverkning, med kontinuerliga energi-besparingar.

Vårt hållbarhetsarbete pågår ständigt, och våra kaminer präglas av innovation och nytänkande. Vi skapar kaminer som är energieffektiva, men som också gör det enklare för dig att elda rätt. För vi vet att det är i människors vardag som vi kan göra den största skillnaden.

Enklare att elda rätt

Med automatisk start- och boost-funktionalitet blir det enklare att tända och hålla igång elden på ett energieffektivt sätt.

Automatisk reglering av tilluft

Contura Connect 556 reglerar automatiskt tilluften till kaminen, för en optimerad, renare och mer effektiv förbränning med minskade utsläpp.elden på ett energieffektivt sätt.

Längre brinntid och upp till 25 % mindre bränsleförbrukning

Automatisk reglering av elden gör att Contura Connect 556 både brinner längre och drar mindre bränsle jämfört med en äldre kamin.



Contura Connect 556

Uppkopplad och appstyrd

Med appen myUplink kan du kontrollera effektläge och få notiser när det ärdags att lägga in mer ved.enklare att tända och hålla igång elden på ett energieffektivt sätt.

Följ värmetillförseln

I appen kan du övervaka och följa hur mycket värmeenergi kaminen till för huset. Perfekt för dig som vill optimera ditt energieffektiva, hållbara hem.






Contura är helsvenskt

Design och produktutveckling av Conturas kaminer sker i Sverige, liksom monteringen av alla kaminens detaljer. Kaminerna kvalitetskontrolleras innan de lämnar fabriken i Markaryd. Därmed har vi full kontroll över kvaliteten i produktionens alla led. Vi månar om att kaminerna ska vara anpassade efter moderna hem och förhållanden. Vi märker med stolthet våra kaminer "Made in Sweden".

En smålänning som värmer Europa

Contura kaminer och Premodul skorstenar tillverkas av NIBE i Markaryd i Småland. Att hushålla med tillgångarna har alltid varit en självklarhet i Småland och därför är vår tillverkning modern, resurssnål och effektiv. Kvalitetstänkandet genomsyrar produktionens alla led i vår fabrik som är Europas största och mest moderna tillverkare av kaminer och skorstenar. Våra produkter säljs över hela Europa och uppskattas för sin tidlösa design, effektivitet och höga kvalitet.

Contura
Contura AB
Box 134
SE-285 23 Markaryd
Tel. 0433 44 50 00
contura.se

PART OF NIBE GROUP

SE 539456 Produktion: Contura Marknadskommunikation Tryck: Trydells Vi reserverar oss för eventuella tryckfel.

2612