Contura

i8
i8 Left
i8 Right

i8G
i8G Left
i8G Right

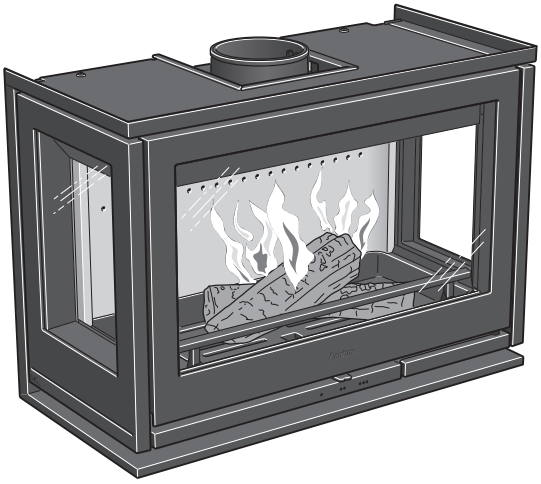

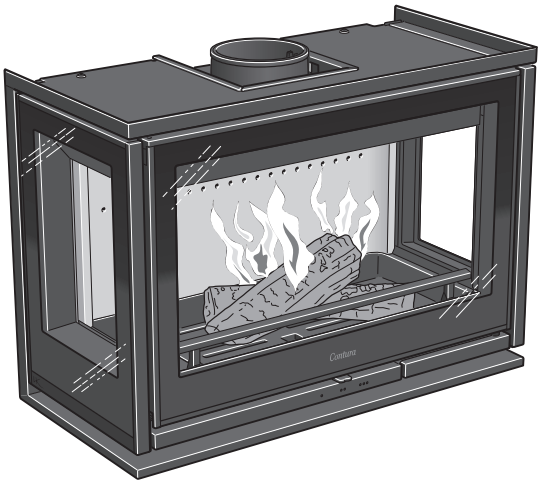

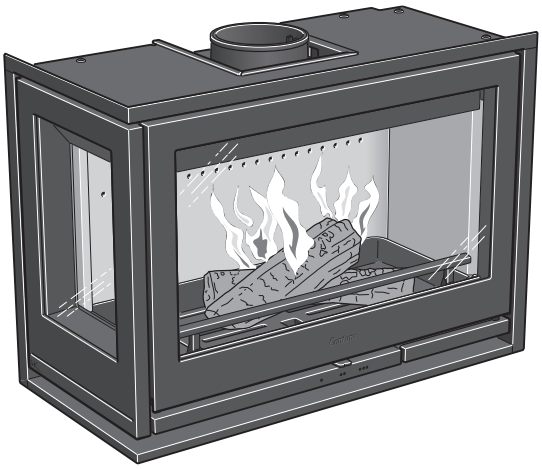

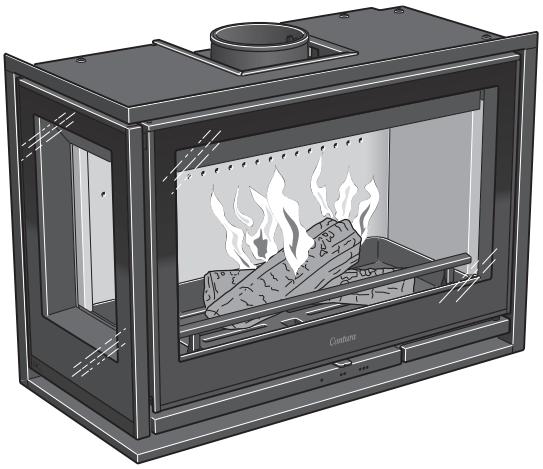

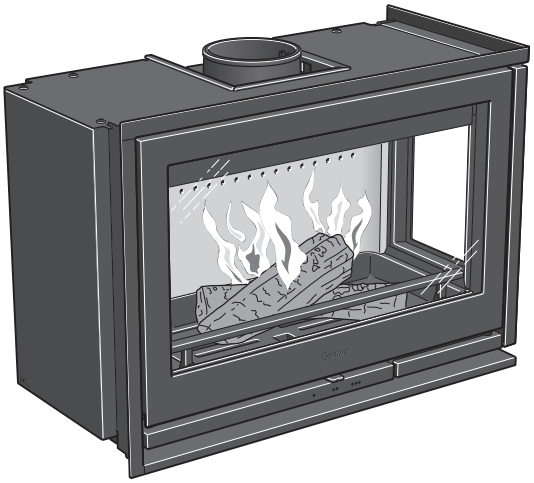

Installation instruction

SE

Fakta	3
Inbyggnadsexempel	5
Måttskiss	7
Prestandadeklaration	8
EU-försäkran om överrenskommelse	9
Montering	66

DE

Einzelheiten	10
Installationsbeispiele	12
Maßskizze	14
Leistungsdeklaration	15
EU-Konformitätserklärun	16
Montage	66

NO

Fakta	17
Innbyggingseksempel	19
Målskisse	21
Ytelseserklæring	22
EU-samsvarserklæring	23
Montering	66

FR

Données Techniques	24
Exemple d'encastrement	26
Schéma dimensionnel	28
Déclaration des performance	29
Déclaration de conformité UE	30
Montage	66

GB

Facts	31
Recess example	33
Dimensions diagram	35
Declaration of performance	36
EU Declaration of Conformity	37
Assembly	66

DK

Fakta	38
Indbygningseksempel	40
Målskitser	42
Præstationserklæring	43
EU-overensstemmelserklæring	44
Montering	66

FI

Tiedot	45
Asennusesimerkki	47
Mittapiirros	49
Suoritustasoilmoitus	50
EU-vaatimustenmukaisuusvakuutus	51
Asennus	66

IT

Dati Tecnici	52
Esempio di rivestimento	54
Disegni dimensionali	56
Dichiarazione di prestazione	57
Dichiarazione di Conformità UE	58
Montaggio	66

NL

Gegevens	59
Inbouwvoorbeeld	61
Maattekening	63
Prestatieverklaring	64
EU-conformiteitsverklaring	65
Monteren	66

Tiedot

5-9 kW

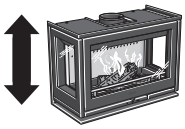

530 mm

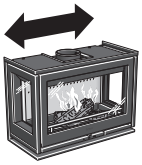

735 mm

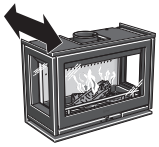

365 mm

100 kg

Nimellisteho	7 kW
Hyötysuhde	77 %
Savukaasumassavirta	6,3 g/s

Hyväksytty seuraavien mukaan:
Eurooppalainen standardi EN-13240
NS 3059 (Norja)
BImSchV.2 (Saksa)
Art. 15a B-VG (Itävalta)
Clean Air Act. (UK)

TAKKASYDÄN LÄMPENEE ERITTÄIN KUUMAKSI

Tietyt takkasydämen pinnat kuumenevat lämmityksen aikana ja niiden koskettaminen saattaa aiheuttaa palovammoja. Huomioi myös voimakas lämpösäteily luukun lasin läpi. Tulenaran materiaalin sijoittaminen ilmoitettua turvaetäisyyttä lähemmäksi saattaa aiheuttaa tulipalon. Kytevä palaminen voi aikaansaada nopean kaasupalon sekä aine- ja henkilövahinkoja.

Asennus kannattaa teettää ammattilaisella

Tässä ohjeessa selostetaan takkasydämen asennus. Takkasydämen toiminnan ja turvallisuuden varmistamiseksi suosittelemme, että asennus annetaan ammattilaisen tehtäväksi. Ota yhteys jälleenmyyjiimme, jotka voivat suositella sopivia asentajia.

Rakennus- tai toimenpidelupa

Tulisijan asentamiselle ja savupiipun rakentamiselle on haettava rakennus- tai toimenpidelupa paikallisilta rakennusviranomaisilta. Luvan hakuohjeet saat paikallisesta rakennusvalvontavirastosta.

Kantava alusta

Varmista, että lattia kestää asennettavan takan ja savupiipun painon. Tavallisesti takka ja savupiippu voidaan asentaa omakotitalon puulattiarakenteen päälle, mikäli kokonaispaino on korkeintaan 400 kg.

Eduslaatta

Tulenarka lattia on suojattava eduslaatalla, koska takkaluukusta saattaa lennähtää hehkuvia kekäleitä. Sen tulee ulottua 400 mm takan etupuolelle ja 100 mm takan molemmille sivuille tai 200 mm aukon kummallakin puolella. Eduslaatta voi olla luonnonkiveä, betonia, peltiä tai lasia. Näihin malleihin on saatavana lisävarusteena lasista valmistettuja eduslaattoja.

Asennuksen lopputarkastus

Ennen takan käyttöönottoa asennus pitää tarkastuttaa valtuutetulla nuohoojalla. Lue myös tarkoin erilliset lämmitysohjeet ennen kuin alat käyttää takkaa.

Liitäntä savupiippuun

- Takkasydän on liitettävä savupiippuun, joka on mitoitettu vähintään 400 °C savukaasulämpötilalle.
- Liittimen ulkohalkaisija on 150 mm.
- Tavanomaisen käytön aikana savupiipun vedon tulisi olla 20-25 Pa liitännän lähellä. Vetoon vaikuttavat etupäässä savupiipun pituus ja halkaisija, mutta myös sen tiiviys. Savupiipun suositeltu vähimmäispituus on 3,5 metriä ja sopiva savukanavan koko on Ø125–150 mm.
- Vaakasuuntainen ja mutkitteleva savukanava huonontaa vetoa. Savukanavan vaakaosuus saa olla enintään 1 m pituinen edellyttäen, että pystysuuntainen osa on vähintään 5 m pitkä.
- Koko savukanava on pystyttävä nuohoamaan ja nokiluukkujen on oltava helposti avattavissa.
- Tarkasta, että savupiippu on tiivis ja ettei nokiluukuissa ja putkiliitännöissä ole vuotokohtia. Katso sivu 75.

Palamisilman tuominen

Takkasydän suurentaa huoneen ilmantarvetta. Ilma voidaan tuoda epäsuorasti ulkoseinässä olevan venttiilin kautta tai suoraan ulkoa tulevan kanavan kautta, joka liitetään takan alasivulla olevaan liittimeen. Palamisilman kulutus on noin 20 m^3/h.

Palamisilmaliitännän ulkohalkaisija on 65 mm.
Yli 1 metrin mittaisen putken halkaisijan on oltava 100 mm ja samalla on valittava vastaavasti suurempi seinäventtiili.

Lämpimissä tiloissa oleva kanava on kondenssieristettävä 30 mm:n vuorivillalla, jonka ulkopintaan asennetaan kosteussulku. Läpivienneissä putken ja seinän (tai lattian) välinen sauma on tiivistettävä tiivistysmassalla.

Lisävarusteena on saatavana 1 m mittainen kosteudelta eristetty palamisilmaletku.

Contura pidättää oikeudet tehdä muutoksia tässä ohjeessa annettuihin mittoihin ja menettelyohjeisiin ilman eri ilmoitusta. Uusimman version voi ladata osoitteesta www.contura.eu

Takkasydämen asennus

Takkasydämen asennuksen yhteydessä ympäröivät seinät, joita ei luokitella palomuuriksi tai jotka eivät muusta syystä kestä lämpökuormitusta, pitää suojata palamattomalla materiaalilla alla olevien erittelyjen mukaan.
Kaikki palamattomassa materiaalissa olevat saumat pitää tiivistää valmistajan määräämällä tavalla. Takkasydämen ja kuoren välisen tilan pitää olla tuuletettu erittelyjen/mittapiirrosten mukaan.
Kun takka liitetään ylöspäin terässavupiippuun, katso valmistajan asennusohjeet. Ota huomioon terässavupiipun vaatima suojaetäisyys tulenarkaan materiaaliin. Luukusta tulee paljon lämpösäteilyä. Siksi luukun edessä ei saa olla tulenarkaa materiaalia alle 1,4 m etäisyydellä.
Kuoren materiaali ei saa olla välittömässä yhteydessä takkasydämeen takkasydämen lämpölaajenemisen vuoksi.

Materiaalivaatimukset

Rakennusmateriaali ei saa olla syttyvää.
Lämmönjohtokyky λ saa olla enintään 0,14 W/mK.
Materiaalipaksuuden pitää olla joka kohdasta vähintään 100 mm.
Jos materiaalin eristyskyky ilmaistaan U-arvolla, se saa olla enintään 1,4 W/m²K.

Sopivat materiaalit:

Kevytbetoni:	**λ = 0,12–0,14**
Vermikuliitti:	**λ = 0,12–0,14**
Kalsiumsilikaatti:	**λ = 0,09**

Tiivistys

Kuori ei saa ulottua aivan kattoon saakka, kattoa vasten on jätettävä vähintään 20 mm ilmarako. Kuori täytyy eristää sisäpuolelta konvektioilman poistoaukon yläpuolella. Eriste saa olla enintään 100 mm konvektioilman poistoaukon yläreunan yläpuolella ja sen pitää olla 40 mm palamatonta materiaalia yllä olevien materiaalivaatimusten mukaan. Eristeen ja savupiipun väli täytyy tiivistää esim. lämmönkestävällä silikonilla.

Konvektioilma

Konvektioilma tuulettaa kuoren, jäähdyttää takkasydämen ja siirtää lämmön huoneeseen. Ylä- ja alapään tehokkaan poikkileikkausalan kokonaissumma ei saa alittaa annettuja arvoja. Ilmanottoaukon pitää olla lattiatason ja takkasydämen pohjan välillä joko takkasydämen edessä tai sivuilla.
Ilmanpoistoaukon pitää olla takkasydämen ylimmän pisteen yläpuolella joko kuoren etupuolella tai sivuilla.
Jos ilmanotto- tai poistoaukko sijoitetaan sivuille, vasemman ja oikean puolen pinta-alojen on oltava yhtä suuret, jotta takkasydän jäähdytetään tasaisesti.
Huomioi minimietäisyys kattoon.

Konvektioilma sisään: 200 cm²
Konvektioilma ulos: 200 cm²

Kantava sokkeli

Takkasydämen alla oleva tulenarka lattia tulee suojata. Asennusesimerkissä lattia suojataan 40 mm:n kalsiumsilikaattilevyllä.
Varmista, että konvektiorasia asennetaan sokkelille, joka kestää asennettavan takan ja savupiipun painon.
Sokkeli ei saa estää konvektioilman virtausta takkasydämen ja kuoren välillä.

Takana oleva seinä

Asennusesimerkin mukainen asennus on hyväksytty, kun takana olevan seinän U-arvo on suurempi kuin 0,08 W/(m²K).

Asennusesimerkki

Ci8

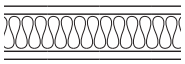

Seinä tulenarasta materiaalista

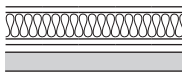

Tuuletettu seinä, joka koostuu vähintään 40 mm kalsiumsilikaattilevystä ja ilmaraosta. Rakennuslevyn ja palavan seinän välillä on oltava 20 mm ilmarako, joka on ylä- ja alapäästään auki, katso periaatekaavio oikealla.

Palomuuri, hyväksytty ja joka antaa valtuutetun tarkastajan mukaan riittävän suojan. Esimerkki hyväksytystä palomuurista on 120 mm massiivitiili tai 100 mm kevytbetoni.

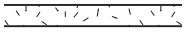

Seinä palamattomasta materiaalista, joka ei kosketa tulenarkaa materiaalia ja jolla ei näin ollen ole minimipaksuusvaatimusta.

Mitat ovat minimimittoja, joita ei saa alittaa ellei toisin ilmoiteta.

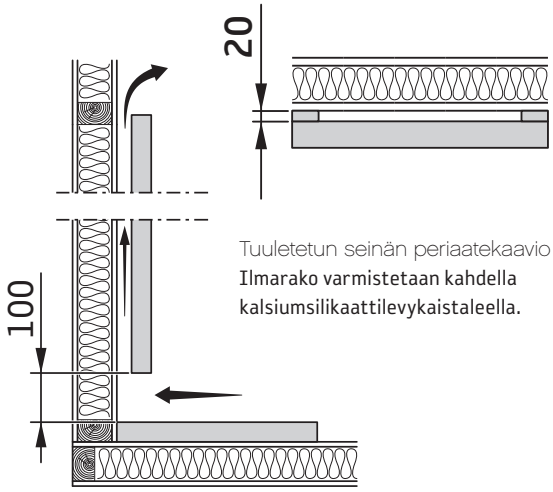

Tuuletetun seinän periaatekaavio
Ilmarako varmistetaan kahdella kalsiumsilikaattilevykaistaleella.

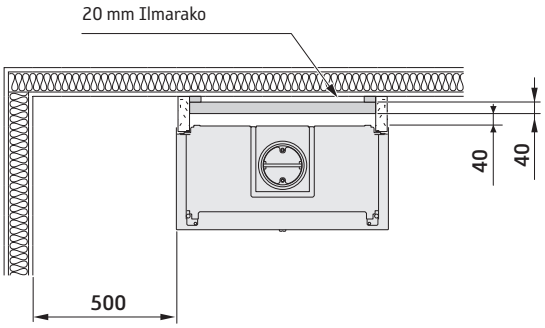

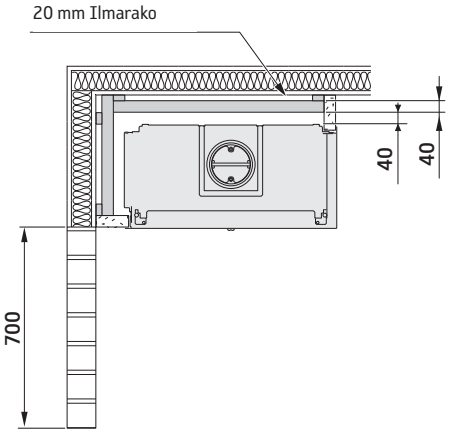

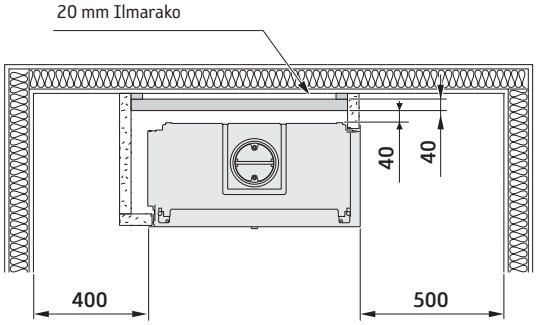

Asennusesimerkki

Ci8

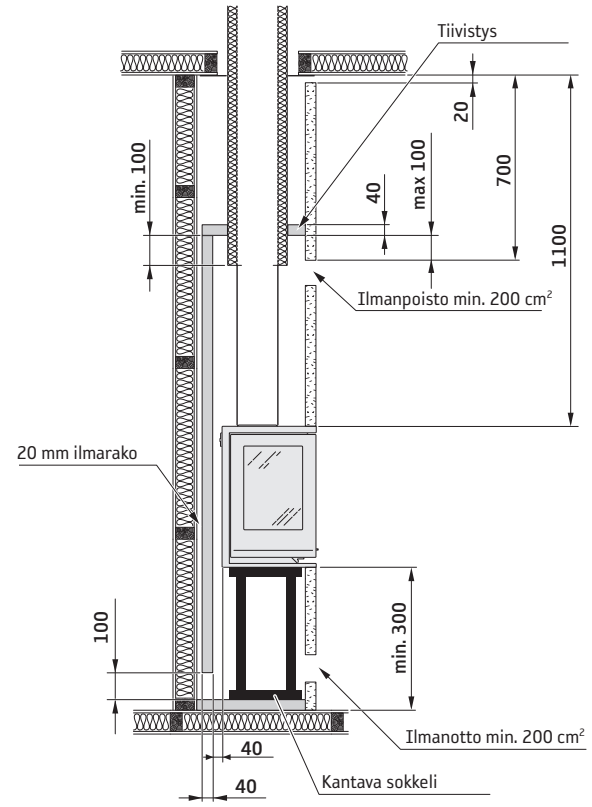

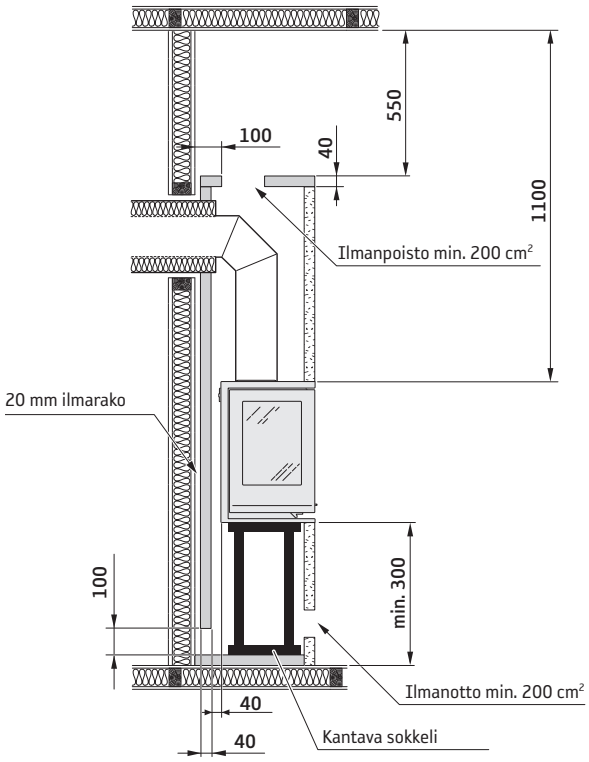

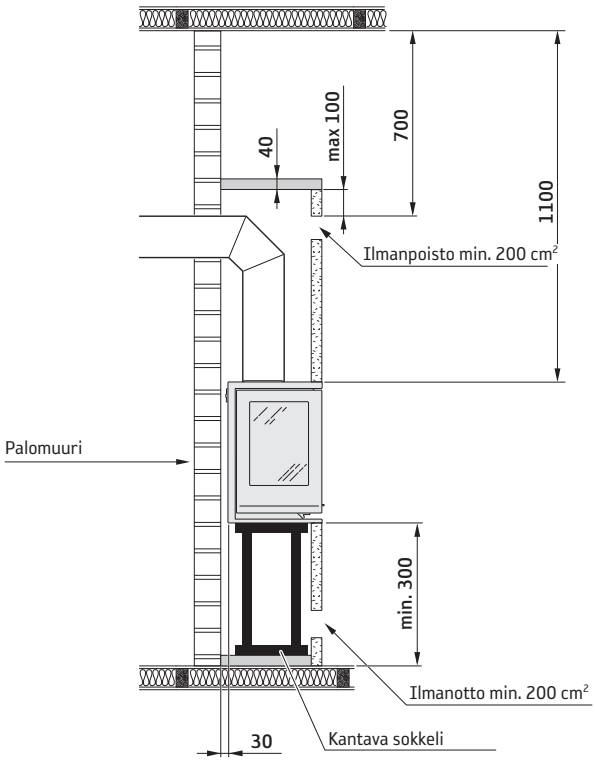

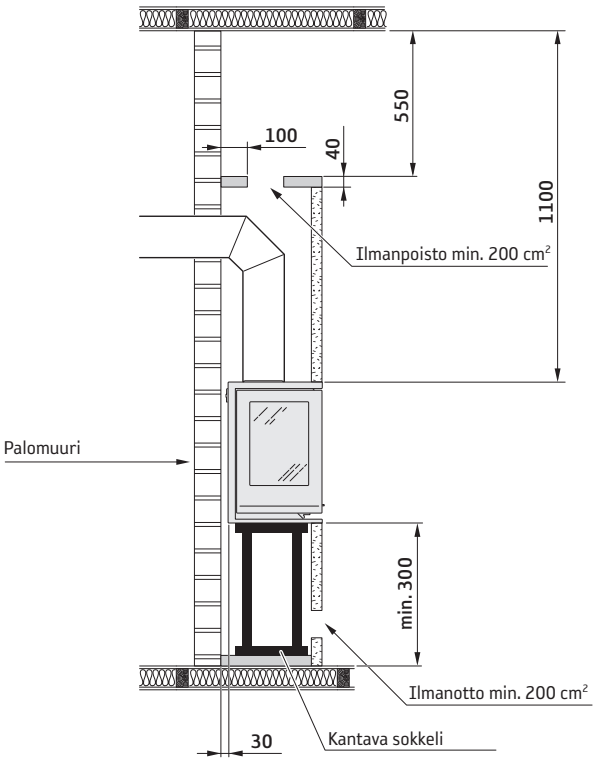

Ota huomioon terässavupiipun vaatimat suojaetäisyydet tulenarkaan materiaaliin

Mitat ovat minimimittoja, joita ei saa alittaa ellei toisin ilmoiteta.

Mittapiirros

Ci8

Luukun ja tulenaran rakenneosan tai sisustuksen välisen etäisyyden on oltava vähintään 1,4 m.

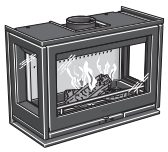

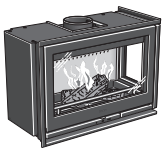

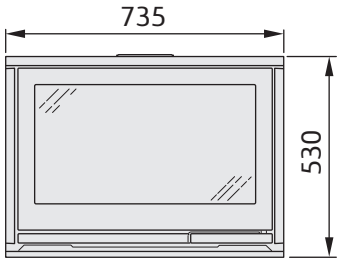

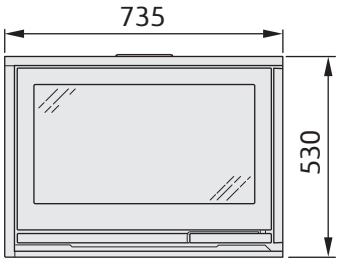

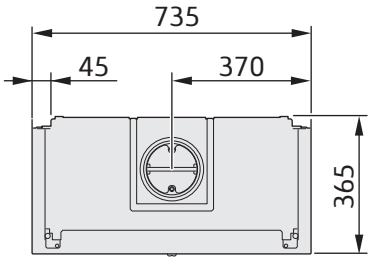

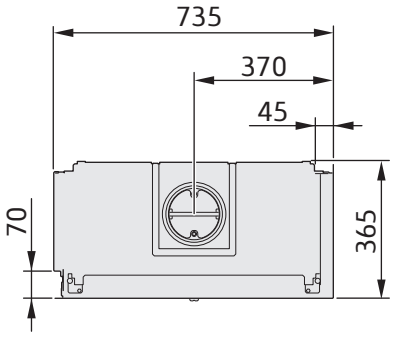

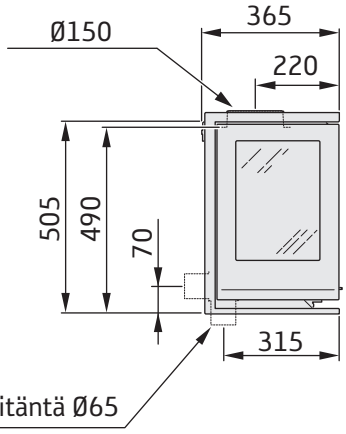

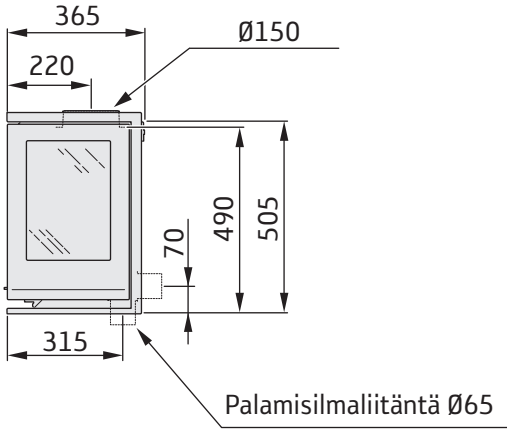

Suoritustasoilmoitus asetuksen (EU) 305/2011 mukaan

Nr. Ci8/Ci8G-CPR-220901

Contura

TUOTE

Tyyppi	Puulämmitteinen takkasydän
Tuotenimi	Contura i8 / i8G
Käyttötarkoitus	Asuintilojen lämmitys
Polttoaine	Puu

VALMISTAJA

Nimi	NIBE AB / Contura
Osoite	Box 134, Skulptörvägen 10 SE-285 23 Markaryd, Ruotsi

SERTIFIOINTI

AVCP-menettely	Järjestelmä 3
Eurostandardi	EN 13229:2001 / A2:2004 / AC:2007
Ilmoitettu elin	Rein-Ruhr Feuerstätten Prüfstelle, NB 1625.

ILMOITETTU SUORITUSTASO

PERUSOMINAISUUDET	SUORITUSTASO	YHDENMUKAISTETUT TEKNISET ERITELMÄT
Palonkestävyys	Hyväksytty	EN 13229:2001 / A2:2004 / AC:2007
Palotekninen luokka	A1	
Suojaetäisyys palavaan materiaaliin	Takapuoli: 100 mm (palosuojalevyn kanssa) Sivu: 500 mm Katto: 700 mm (etusäleikkö) Katto: 550 mm (yläsäleikkö) Etupuoli: 1400 mm Lattia: 300 mm Nurkka: NPD	
Palovaara ulos putoavan palavan polttoaineen vuoksi	Hyväksytty	
Puhdistettavuus	Hyväksytty	
Palamispäästöt	CO: 1500 mg/ m³ NOx: 200 mg/ m³ OGC: 120 mg/ m³ PM: 40 mg/ m³	
Pintalämpötilat	Hyväksytty	
Kahvan lämpötila	NPD	
Mekaaninen lujuus	Hyväksytty	
Polttopuiden säilytystilan lämpötila	NPD	
Nimellisteho	7,0 kW	
Hyötysuhde	77,0%	
Savukaasujen lämpötila nimellisteholla	324°C	
Savukaasujen enimmäislämpötila	389°C	

Allekirjoittanut vastaa tuotannosta ja ilmoitetun suoritustason noudattamisesta.

Niklas Gunnarsson, Liiketoimintoalueen päällikkö NIBE STOVES
Markaryd, 1. syyskuuta 2022

CE

EU-vaatimustenmukaisuusvakuutus

Valmistaja	NIBE AB / Contura
Osoite	Box 134, Skulptörvägen 10 285 23 Markaryd, Ruotsi
Sähköposti	info@contura.se
Verkkosivusto	www.contura.eu
Puhelinnumero	+46 433 275100

Contura

TÄMÄ VAATIMUSTENMUKAISUUSVAKUUTUS ON ANNETTU YKSINOMAISELLA VASTUULLAMME SEURAAVILLE TUOTTEILLE:	
Kauppanimi	Contura i7 / i8 / Cosi
Tuotetunniste	www.contura.eu
EDELLÄ KUVATTU VAKUUTUKSEN KOHDE ON	
ASIAA KOSKEVAN UNIONIN YHDENMUKAISTAMISLAIN-SÄÄDÄNNÖN MUKAINEN,	**ASIAA KOSKEVIEN YHDENMUKAISTETTUJEN STANDARDIEN MUKAINEN:**
DIR 2009/125/EC	EN 13229:2001/A2:2004/AC:2007
REG (EU) 2015/1185	CEN/TS 15883:2010
REG (EU) 2015/1186	
REG (EU) 2017/1369	
REG (EU) 305/2011	
TEKNINEN DOKUMENTAATIO	
Epäsuora lämmitys:	Ei
Suora lämmöntuotto:	7,0 kW
Energiatehokkuusindeksi (EEI):	101,7
Testiraportti	RRF 29 17 4647 / RRF 29 20 5507, NB 1625

POLTTOAINE	SUOSITELTAVA POLTTOAINE	MUU SOPIVA POLTTOAINE	η_s (%)	PÄÄSTÖT NIMELLISLÄMMITYSTEHOLLA			
				PM	OGC	CO	NO_x
				mg/ Nm^3 (13 % O_2)			
Puuklapit, joiden kosteuspitoisuus on 25 %	Kyllä	Ei	67,0	40	120	1500	200
Pelletit/briketit, joiden kosteuspitoisuus on<12 %	Ei	Kyllä	67,0	40	120	1500	200
Muu puubiomassa	Ei	Ei					
Muu kuin puubiomassa	Ei	Ei					
Antrasiitti ja kuiva höyryhiili	Ei	Ei					
Kova koksi	Ei	Ei					
Matalalämpöinen koksi	Ei	Ei					
Bitumihiili	Ei	Ei					
Ruskohiilibriketit	Ei	Ei					
Turvebriketit	Ei	Ei					
Fossiilisten polttoaineiden seosbriketit	Ei	Ei					
Muu fossiilinen polttoaine	Ei	Ei					
Biomassan ja fossiilisten polttoaineiden seosbriketit	Ei	Ei					
Muu biomassan ja kiinteän polttoaineen sekoitus	Ei	Ei					

OMINAISUUDET KÄYTETTÄESSÄ ENSISIJAISTA POLTTOAINETTA

KOHTA	SYMBOLI	ARVO	YKSIKKÖ	KOHTA	SYMBOLI	ARVO	YKSIKKÖ
LÄMMITYSTEHO				**HYÖTYSUHDE, JOKA PERUSTUU ALEMPAAN LÄMPÖARVOON (NCV)**			
Nimellinen lämmitysteho:	P_{nom}	7,0	kW	Hyötysuhde nimellislämmitys-teholla	$\eta_{th,nom}$	77,0	%
SÄHKÖNKULUTUS				**LÄMMÖNTUOTON TYYPPI / HUONELÄMPÖTILAN SÄÄTÖ**			
Nimellislämmitysteholla	el_{max}	-	kW	Yksitasoinen lämmöntuotto, ei huonelämpötilan säätöä			Kyllä
Alimmalla lämmitysteholla	el_{min}	-	kW	Kaksi tai useampia manuaalisia tasoja, ei huonelämpötilan säätöä			Ei
Valmiustilassa	el_{SB}	-	kW	Mekaanisella termostaatilla huonelämpötilan säätöön			Ei
				Elektronisella huonelämpötilan säädöllä			Ei
				Elektronisella huonelämpötilan säädöllä ja päiväajastimella			Ei
				Elektronisella huonelämpötilan säädöllä ja viikkoajastimella			Ei
				MUUT OHJAUSVAIHTOEHDOT			
				Huonelämpötilan säätö, läsnäolotunnistuksella			Ei
				Huonelämpötilan säätö, avoimen ikkunan tunnistuksella			Ei
				Etäisyysohjausvaihtoehdolla			
Kokoonpanoa, asennusta tai huoltoa koskevat erityiset varotoimenpiteet.	Palosuojausta ja turvaetäisyyksiä palaviin rakennusmateriaaleihin on noudatettava kaikissa olosuhteissa. Riittävä palamisilman saanti on aina varmistettava. Poistoilmajärjestelmät voivat häiritä palamisilman syöttöä.						

Allekirjoittanut vastaa valmistuksesta ja suoritustasoilmoituksen mukaisuudesta.

Niklas Gunnarsson, Business area manager NIBE STOVES
Markaryd, 1. tammikuuta 2022

SE Montering

Om insatsen behöver läggas ned för att förflyttas bör lösa delar demonteras. Demontering av eldstadsbeklädnad beskrivs i slutet av denna anvisning.

1 Stosavsats
2 Eldstadsbeklädnad(Vermiculite)
3 Typskylt
4 Brasbegränsare
5 Roster
6 Eldstadsbotten
7 Asklåda

DE Montage

Wenn der Einsatz in liegender Position versetzt werden muss, sind lose Komponenten zu demontieren. Demontage und Brennraumauskleidung werden am Ende dieser Anleitung beschrieben.

1 Absatz des Stutzens
2 Brennraumauskleidung (Vermiculit)
3 Typenschild
4 Stehrost
5 Rost
6 Feuerstättenboden
7 Aschekasten

NO Før montering

Hvis innsatsen må legges ned for å flyttes, bør løse deler demonteres. Demontering av brennplater og hvelv er beskrevet mot slutten av denne veiledningen.

1 Stussplate
2 Brennplater og hvelv (Vermikulitt)
3 Typeskilt
4 Kubbestopper
5 Rist
6 Ildstedsbunn
7 Askeskuff

FR Avant de procéder au montage

Les éléments non fixés devront être déposés si l'insert doit être couché pour être déplacé. Le démontage de l'habillage du foyer est décrite à la fin de ce document.

1 Rebord de manchon
2 Habillage du foyer (Vermiculite)
3 Plaque signalétique
4 Grille de retenue
5 Grille
6 Fond du foyer
7 Cendrier

GB Prior to installation

If the insert needs to be put down to be moved, loose components should be removed. Removal of the hearth cladding is described at the end of these installation instructions.

1 Connector sleeve support
2 Fire bricks (Vermiculite)
3 Type plate
4 Fire bars
5 Grate
6 Hearth base
7 Ash pan

DK Før opstilling

Hvis indsatsen skal lægges ned for at blive flyttet, bør løsdele afmonteres. Afmontering af ovnbeklædning beskrives i slutningen af denne vejledning.

1 Studsafsats
2 Ovnbeklædning (Vermiculite)
3 Typeskilt
4 Brændeholder
5 Rist
6 Ovnbund
7 Askeskuffe

FI Ennen asennusta

Jos tulipesä pitää siirtää kyljellään, irto-osat pitää irrottaa. Tulipesän verhoilun irrotus kuvataan ohjeen lopussa.

1 Liitinsarja
2 Tulipesän verhous (vermikuliitti)
3 Tyyppikilpi
4 Suojareunus
5 Arina
6 Palotilan pohja
7 Tuhkalaatikko

IT Prima del montaggio

Se è necessario smontare l'inserto per spostarlo, rimuovere prima i componenti liberi. La procedura di smontaggio del rivestimento del focolare è descritta alla fine delle presenti istruzioni.

1 Adattatore per canna fumaria
2 Rivestimento interno del focolare (vermiculite)
3 Targhetta identificativa
4 Griglia ferma-legna
5 Griglia
6 Fondo del focolare
7 Cassetto della cenere

NL Voorafgaand aan montage

Als de inzet liggend moet worden verplaatst, moeten losse onderdelen worden gedemonteerd. De demontage van de haardbekleding wordt beschreven aan het eind van deze instructies.

1 Afdekking aansluitstuk
2 Haardbekleding (vermiculiet)
3 Typeplaatje
4 Houtvanger
5 Rooster
6 Bodem verbrandingskamer
7 Aslade

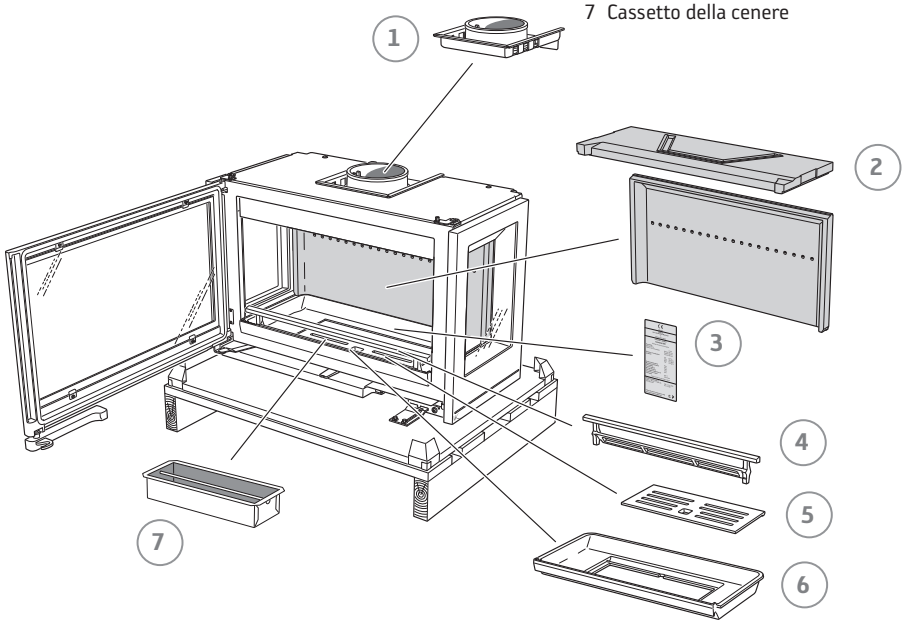

Ci8

Ci8 Left / Right

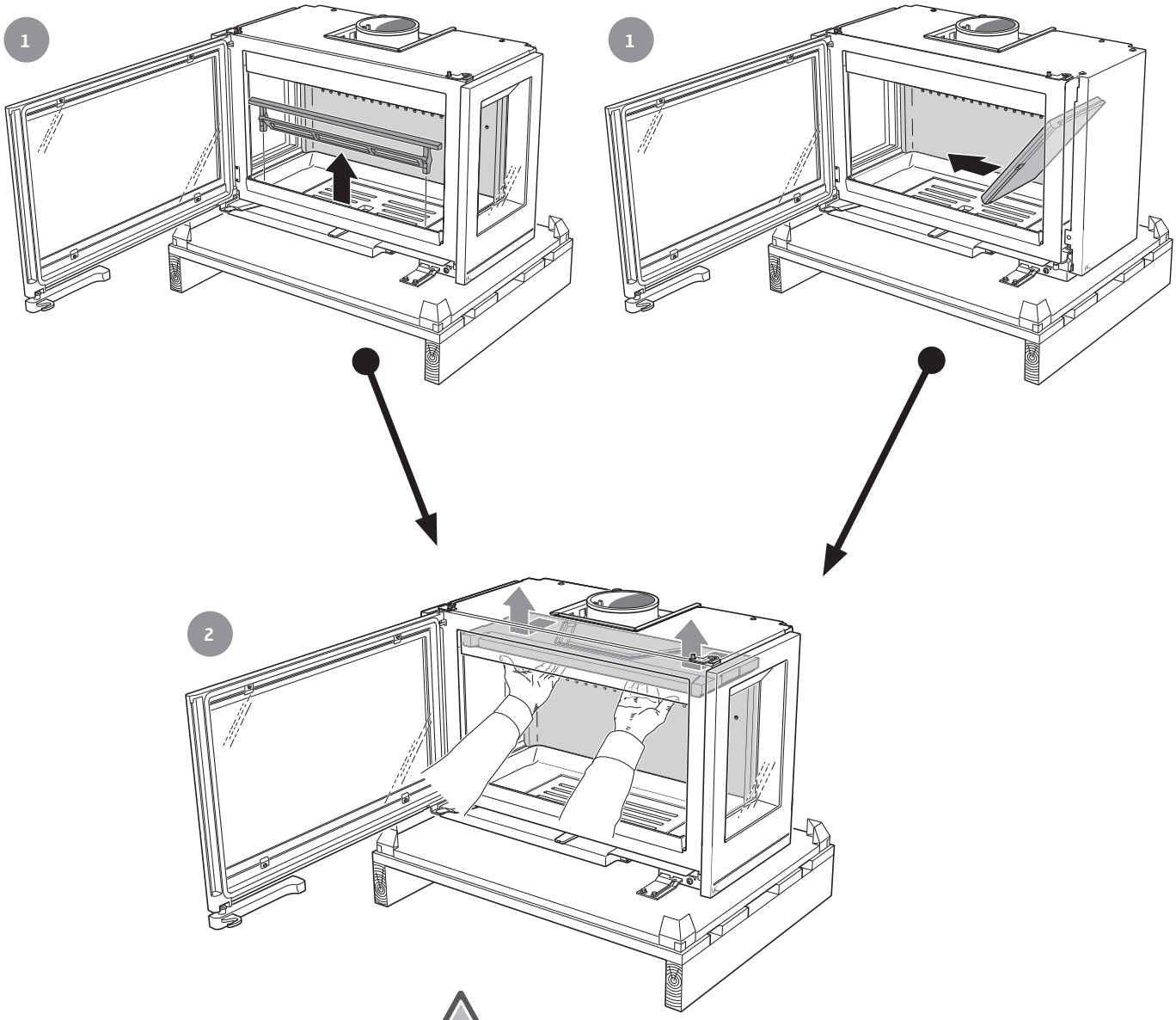

SE Hanteras varsamt!

DE Vorsichtig vorgehen!

NO Behandles forsiktig!

FR À manipuler avec précaution!

GB Handle with care!

DK Håndter med forsigtighed!

FI Käsittele varovasti!

IT Maneggiare con cura!

NL Voorzichtig hanteren!

3

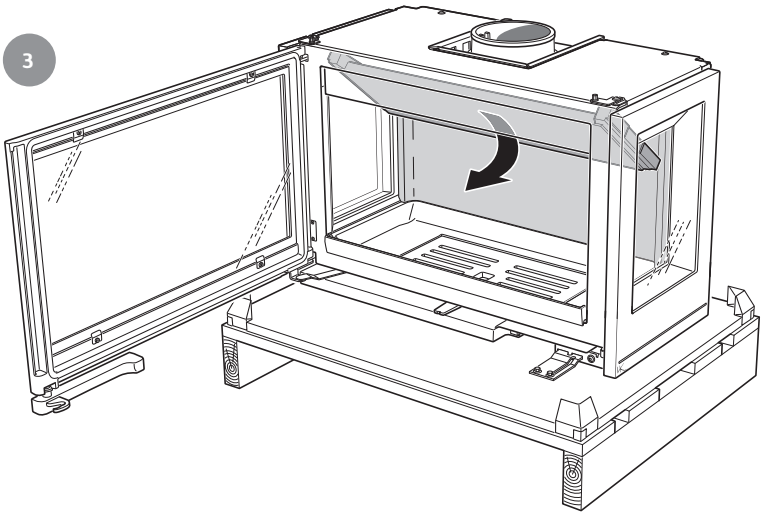

4

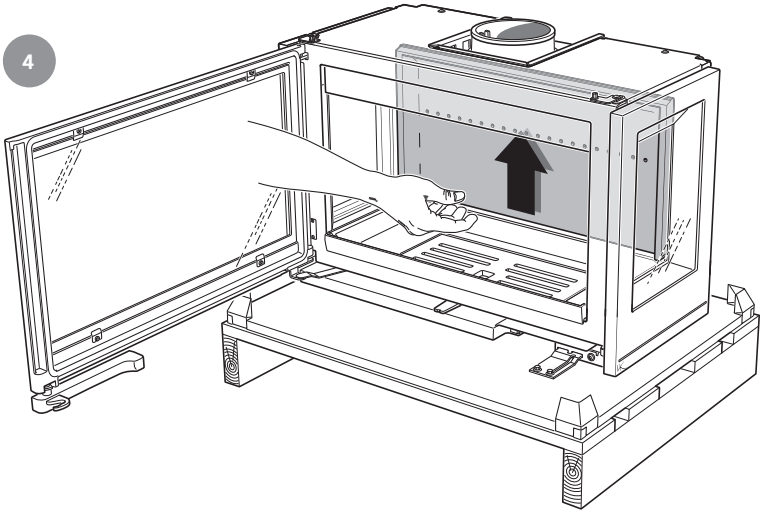

5

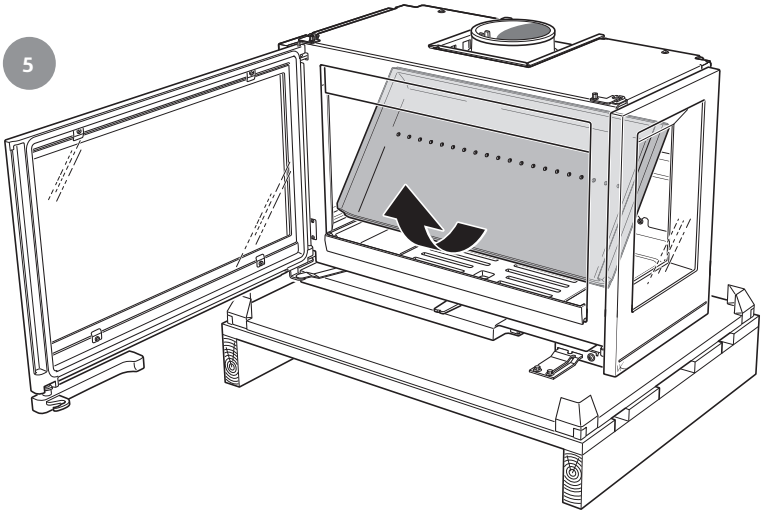

Handle with care!

6

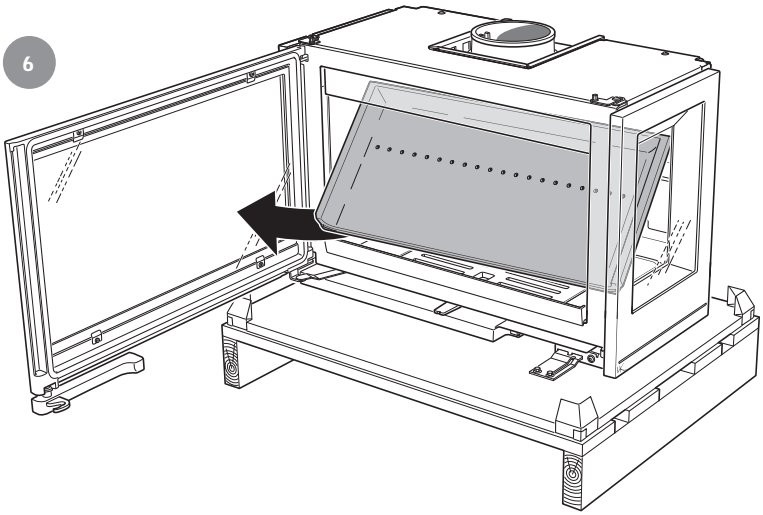

7

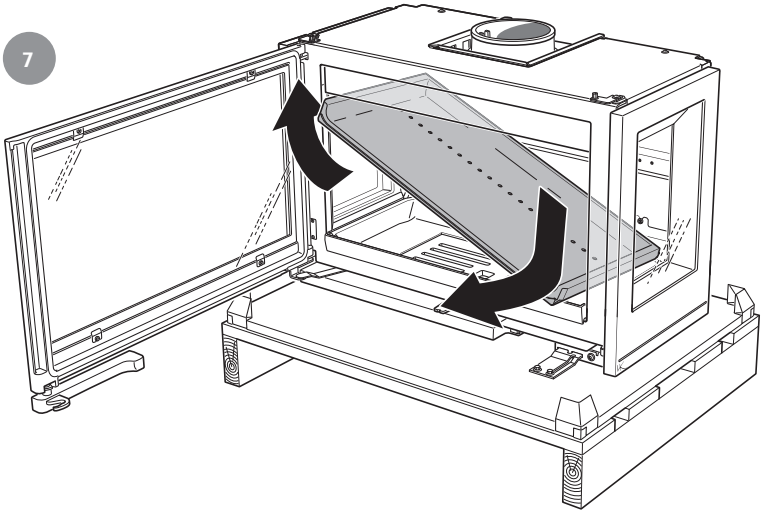

8

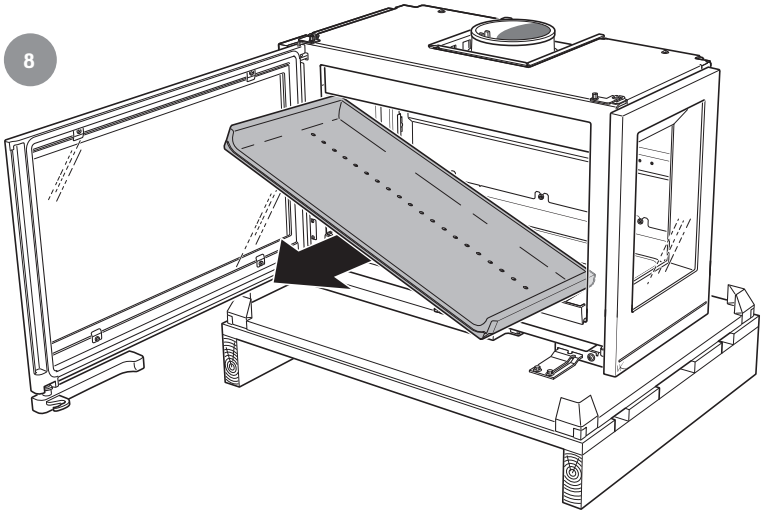

9

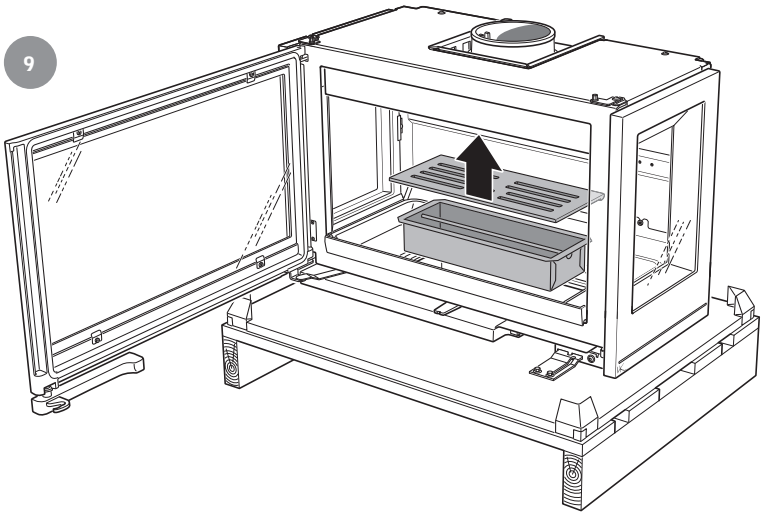

10

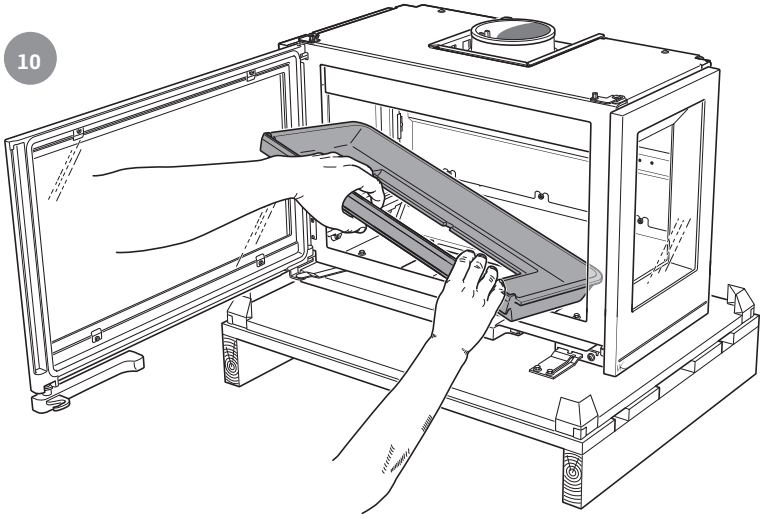

Handle with care!

For installation in the UK and in smoke control areas

GB

Mandatory for smoke control areas

Contura i8, 7 kW woodburning stoves has been recommended as suitable for use in smoke control areas. This when burning wood logs and operated in accordance with these instructions and when fitted with a permanent stop to prevent closure of the air control unit beyond 31% open position.

The permanent stop must be installed if the appliance is to be used in a smoke control area, this stop must not be removed in smoke control areas, otherwise an offence will be committed if the appliance is used without the permanent stop in place.

Damper Blocker for Ci8

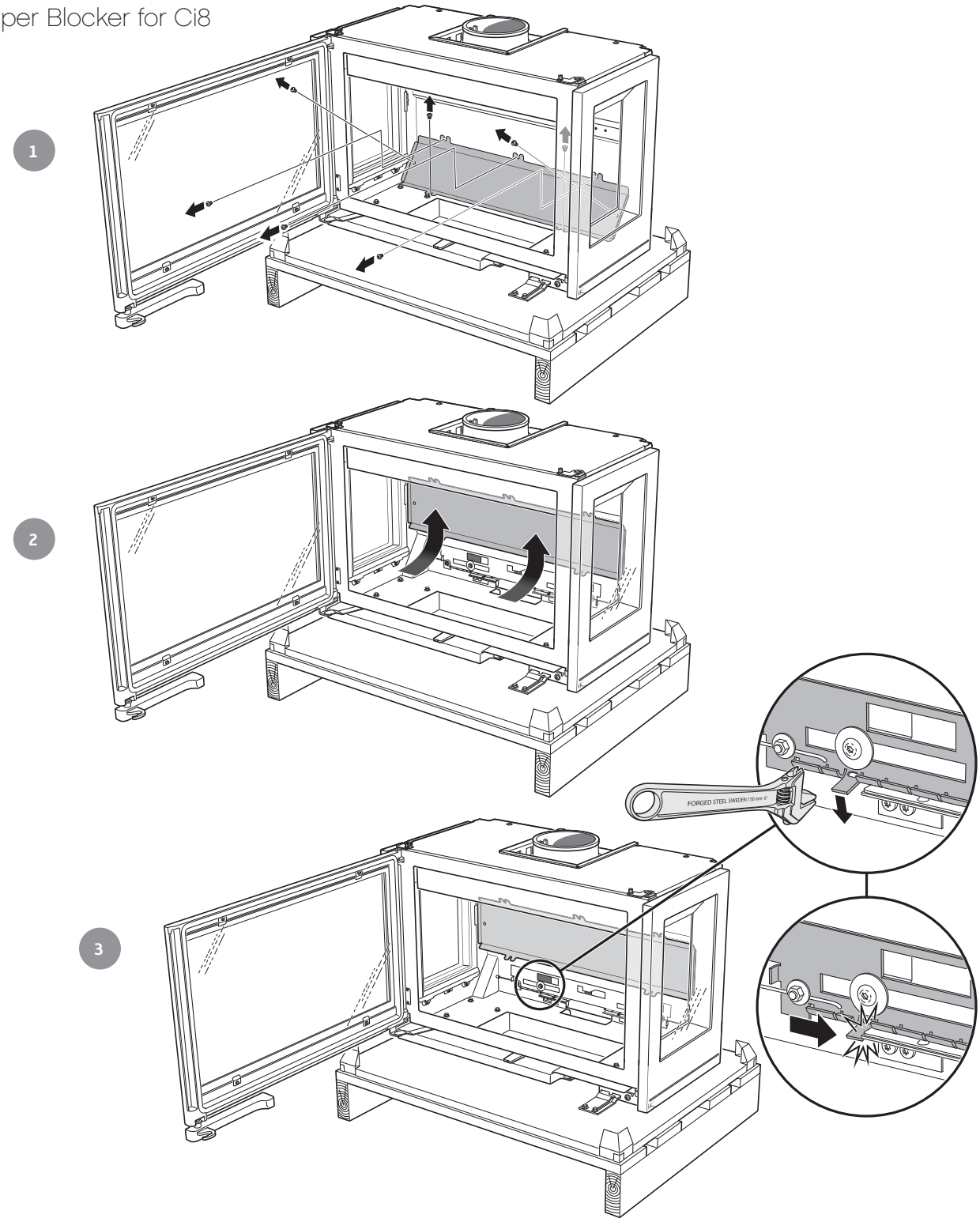

1

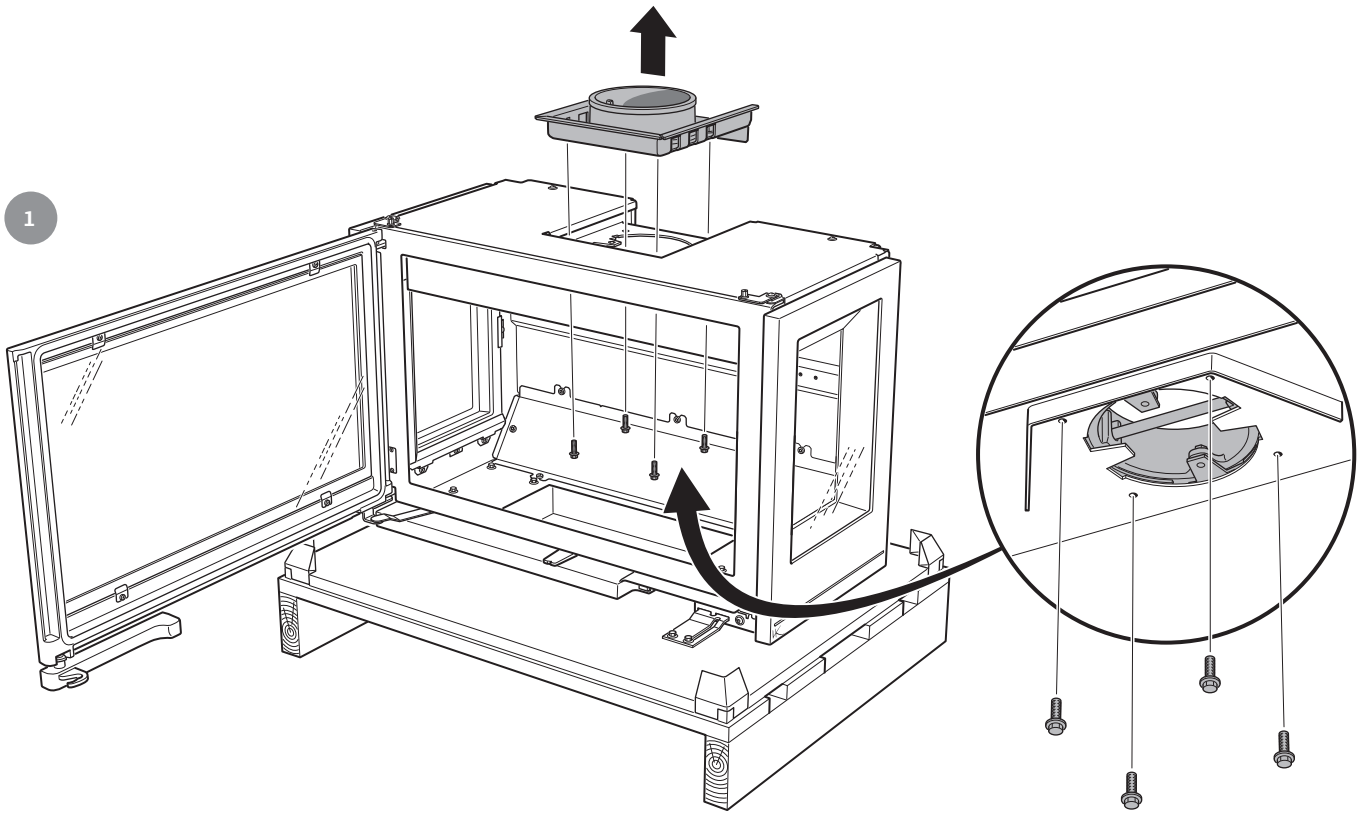

2

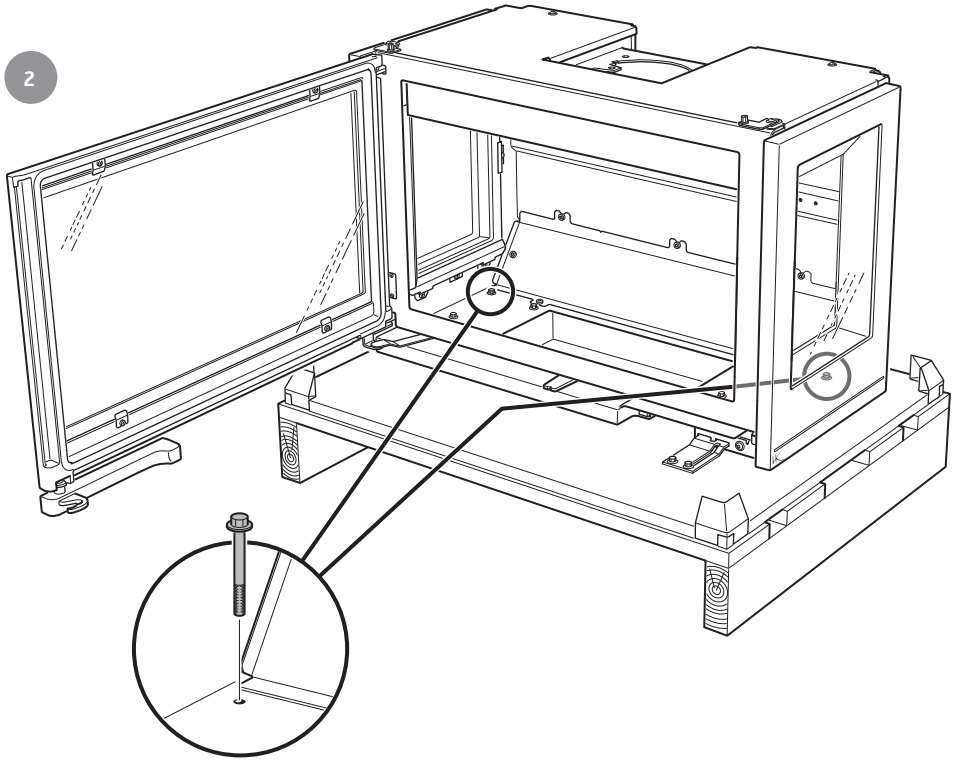

3

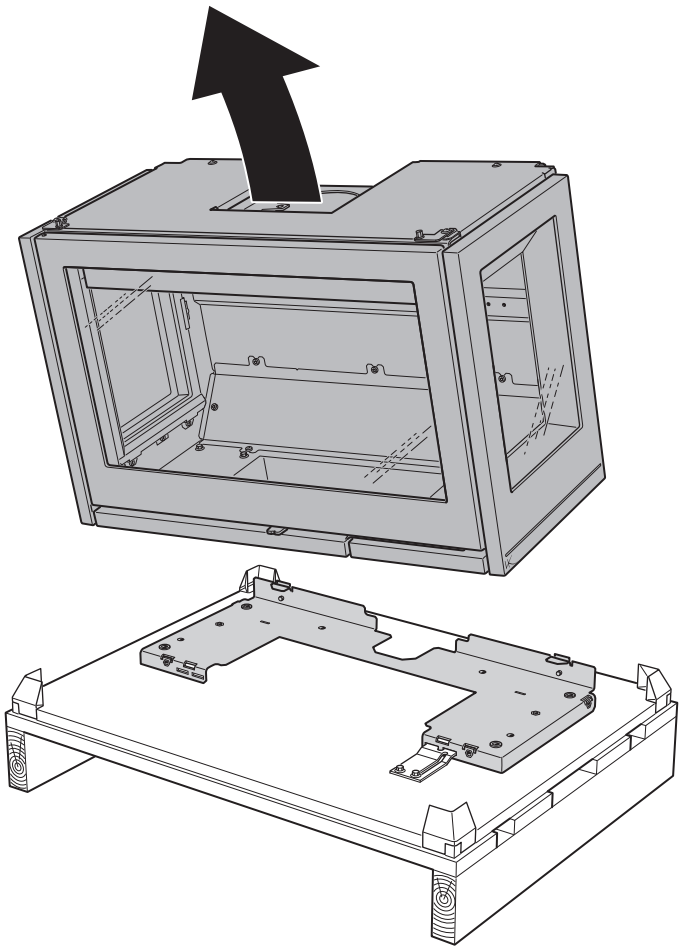

4

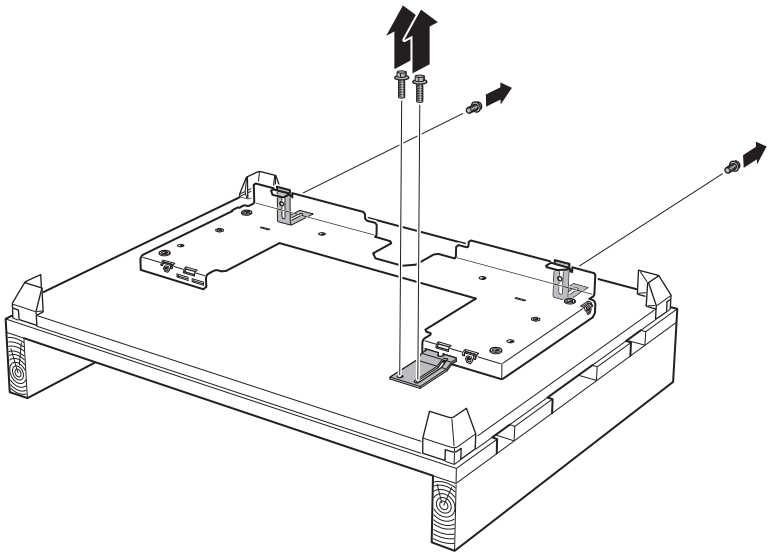

SE

Installation i befintlig öppen eldstad

Insatsen kan installeras som spiskassett i befintlig godkänd öppen eldstad. Runt om insatsen skall det vara minst 10 mm luftspalt, detta pga. insatsens värmeutvidgning.

DE

Installation in einer vorhandenen offenen Feuerstätte

Der Einsatz kann als Herdkassette in eine vorhandene zugelassene offene Feuerstätte eingebaut werden. Wegen seiner thermischen Ausdehnung muss um den Einsatz herum ein Luftspalt von mind. 10 mm vorhanden sein.

NO

Installasjon i eksisterende åpent ildsted

Innsatsen kan installeres som peiskassett i eksisterende godkjent åpent ildsted. På grunn av innsatsens varmeutvidelse skal det være en luftspalte på minst 10 mm rundt innsatsen.

FR

Installation dans un foyer ouvert

L'insert peut être installé comme une cassette dans un foyer ouvert existant et homologué. Un espace d'au moins 10 mm doit être prévu autour de l'insert, pour des raisons d'expansion thermique.

GB

Installation in existing open hearth

The insert is designed to be installed as a stove cassette in existing approved open hearths. There must be an 10 mm air gap around the insert, to allow for the expansion of the insert when hot.

DK

Installation i eksisterende åbent ildsted

Indsatsen kan installeres som pejseindsats i et eksisterende godkendt åbent ildsted. Rundt om indsatsen skal der være en luftspalte på mindst 10 mm på grund af indsatsens varmeudvidelse.

FI

Asennus olemassa olevaan avotakkaan

Takkasydän voidaan asentaa olemassa olevaan hyväksyttyyn avotakkaan. Takkasydämen joka puolelle on jäätävä vähintään 10 mm ilmarako takkasydämen lämpölaajenemisen vuoksi.

IT

Montaggio in caminetti aperti già esistenti

L'inserto può essere installato in caminetti aperti già esistenti. Per favorire la normale dilatazione dell'inserto alle alte temperature, lasciare uno spazio libero di almeno 10 mm tutto attorno all'inserto.

NL

Installatie in bestaande open haard

De inzet kan als inbouwhaard in een bestaande, goedgekeurde open haard worden geïnstalleerd. Rond de inzet moet in dat geval een luchtspleet van minimaal 10 mm worden aangehouden vanwege de expansie door warmte.

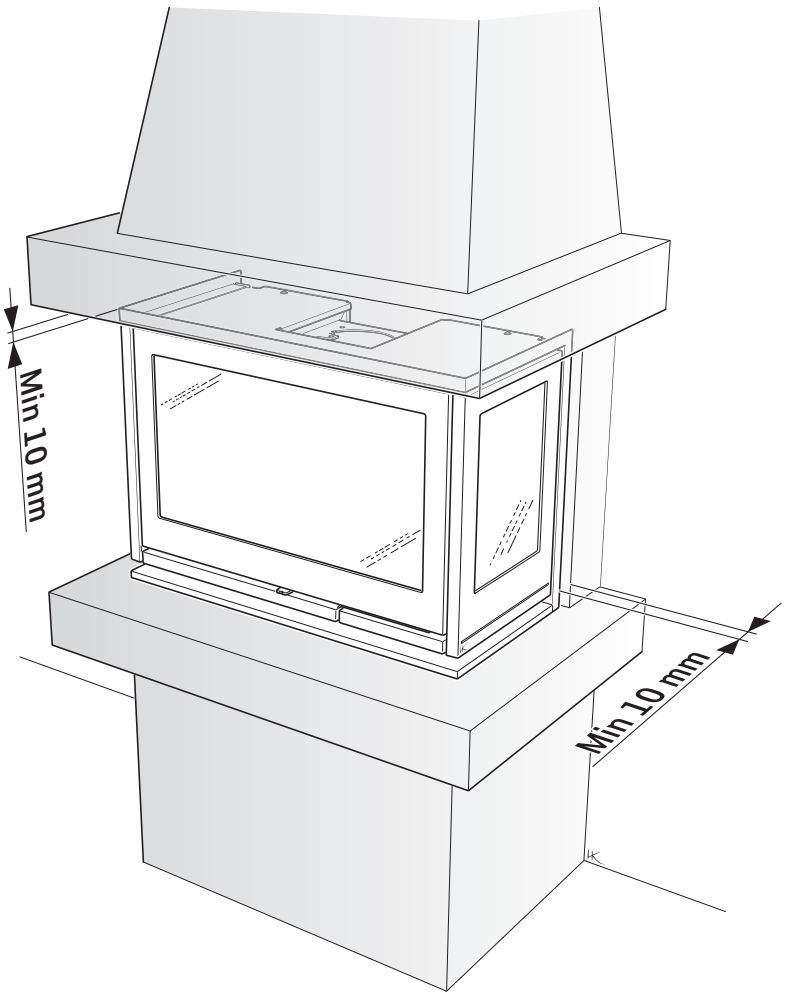

SE Anslutningsstos bakåt
Används då utrymme finns bakåt.

DE Anschlussstutzen nach hinten
Falls nach hinten ausreichend Platz vorhanden ist.

NO Tilkoblingsstuss bak
Brukes når det ikke er plass bak.

FR Manchon de raccordement vers l'arrière
Utilisé lorsqu'il y a suffisamment de place à l'arrière du foyer.

GB Connection kit back
Used when there is sufficient space to the rear.

DK Tilslutningsstuds bagud
Benyttes, når der er plads bagud.

FI Liitosputki taaksepäin
Käytetään kun takana on tilaa.

IT Raccordo sul retro
Si usa in presenza di spazio sul retro.

NL Aansluitstuk naar achteren
Wordt gebruikt als er ruimte aan de achterkant is.

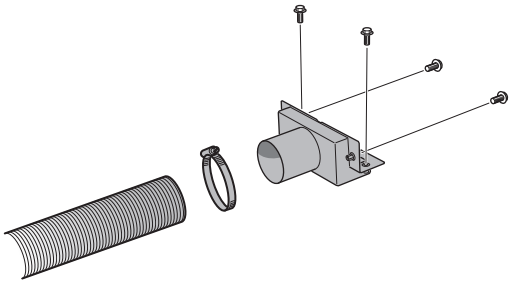

SE Anslutningsstos nedåt
Används då utrymme inte finns bakåt.

DE Anschlussstutzen nach unten
Falls nach hinten nicht ausreichend Platz vorhanden ist.

NO Tilkoblingsstuss nedover
Brukes når det ikke er plass bak.

FR Manchon de raccordement vers le bas
Utilisé lorsqu'il n'y a pas suffisamment de place à l'arrière du foyer.

GB Connector downward
Used when there is insufficient space to the rear.

DK Tilslutningsstuds nedad
Benyttes, når der ikke er plads bagud.

FI Liitosputki alaspäin
Käytetään kun takana ei ole tilaa.

IT Raccordo dal basso
Si usa in mancanza di spazio sul retro.

NL Aansluitstuk omlaag
Wordt gebruikt als ruimte aan de achterkant ontbreekt.

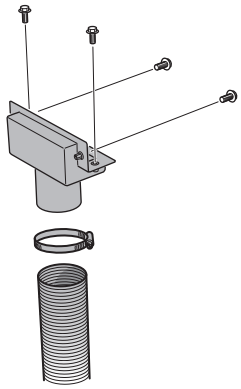

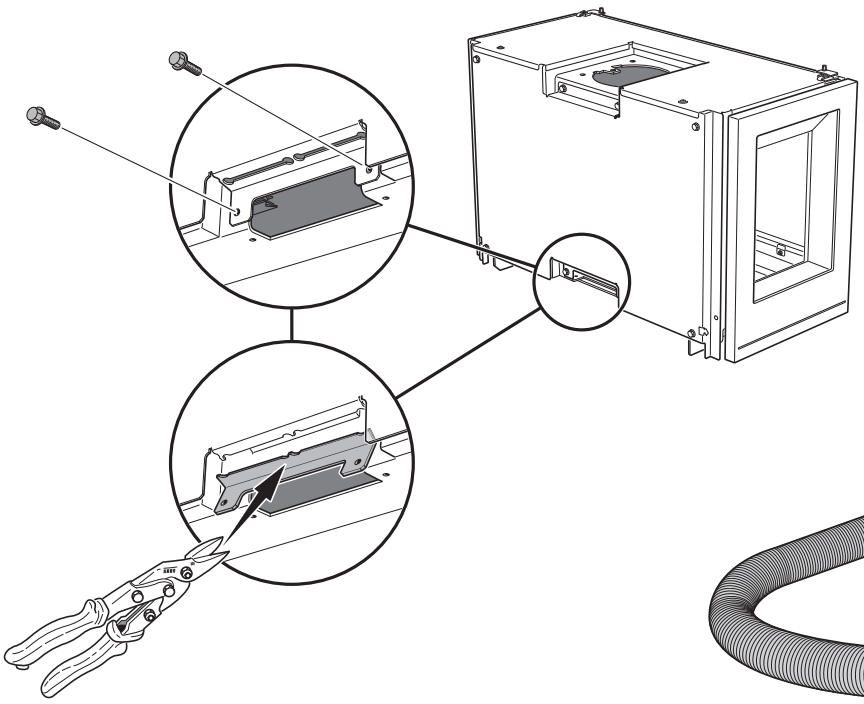

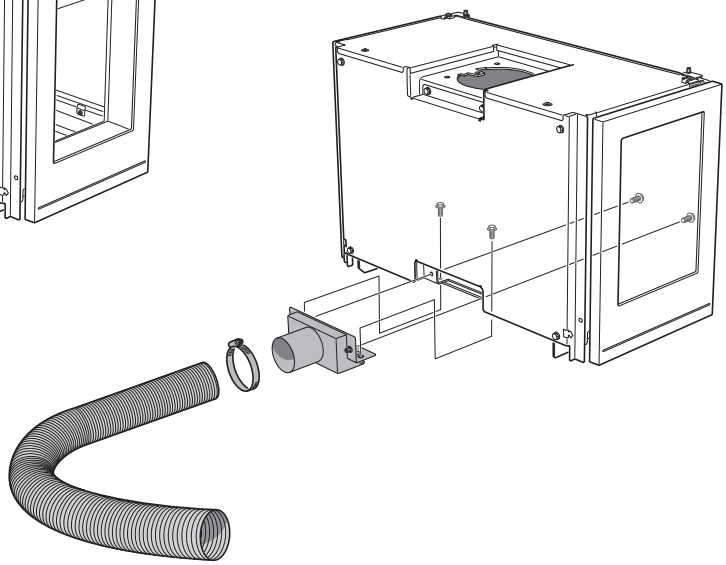

SE

Anslutning till befintlig murad skorsten

För enklast montage rekomenderas att använda flexibel slang (säljs som tillbehör). Fäst stosen i slangen. Anslut och täta mellan slangen och skorstenen enligt dess separata anvisning.
Insatsen kan även anslutas med fasta rör som förs upp i skorstenen.

DE

Anschluss an einen vorhandenen gemauerten Schornstein

Zu einfachen Montage wird empfohlen, einen flexiblen Schlauch zu verwenden (als Zubehör erhältlich). Der Stutzen ist am Schlauch anzubringen. Der Anschluss zwischen Schlauch und Schornstein ist gemäß den zugehörigen separaten Anweisungen herzustellen und zu dichten.
Der Einsatz kann auch mit festen Rohren angeschlossen werden, die im Schornstein aufwärts geführt werden.

NO

Tilkobling til eksisterende murt skorstein

Det anbefales å bruke fleksibel slange for å gjøre monteringen så enkel som mulig. (selges som tilbehør). Fest stussen i slangen. Koble til, og tett mellom slangen og skorsteinen i henhold til separat anvisning for dette.
Innsatsen kan også kobles til med faste rør som føres opp i skorsteinen.

FR

Raccordement à une cheminée de maçonnerie existante

Pour simplifier le montage, il est recommandé d'utiliser un tuyau flexible (proposé en option). Fixez le manchon dans le tuyau. Raccordez et scellez entre le tuyau et la cheminé selon les instructions séparées.
L'insert peut également être raccordé avec des conduits fixes dans la cheminée.

GB

Connection to existing masonry chimney

A flexible hose is recommended for ease of installation (sold as an accessory). Secure the sleeve in the hose. Connect and seal carefully between the hose and the chimney according to the separate instruction.
The insert can also be connected with fixed pipe inserted up the chimney

DK

Tilslutning til eksisterende muret skorsten

Det anbefales at benytte en fleksibel slange for den letteste montering (sælges som tilbehør). Sæt studsen fast i slangen. Tilslut og tætn mellem slangen og skorsten i henhold dennes særskilte vejledning.
Indsatsen kan også tilsluttes med faste rør, som føres op i skorstenen.

FI

Liitäntä muurattuun savupiippuun

Asennuksen helpottamiseksi suositellaan joustavan letkun käyttöä (myydään lisävarusteena). Kiinnitä liitin letkuun. Liitä ja tiivistä letkun ja savupiipun väli erillisen ohjeen mukaan.
Takkasydämen voi liittää myös kiinteällä putkella, joka viedään ylös hormiin.

IT

Collegamento alla canna fumaria esistente in muratura

Per la massima semplicità nel montaggio si consiglia di usare un tubo flessibile (in vendita come accessorio). Fissare il raccordo al tubo flessibile. Collegare il flessibile e sigillare lo spazio tra questo e la canna fumaria seguendo le relative istruzioni.
L'inserto può anche essere collegato con tubi rigidi da inserire nella canna fumaria.

NL

Aansluiting op bestaande, gemetselde schoorsteen

Voor een zo eenvoudig mogelijke installatie wordt het gebruik van een flexibele slang aanbevolen (verkocht als accessoire). Zet het aansluitstuk vast in de slang. Sluit de slang op de schoorsteen aan en dicht af. Volg de aparte instructies.
De inzet kan ook met een vaste pijp worden aangesloten die in de schoorsteen wordt gestoken.

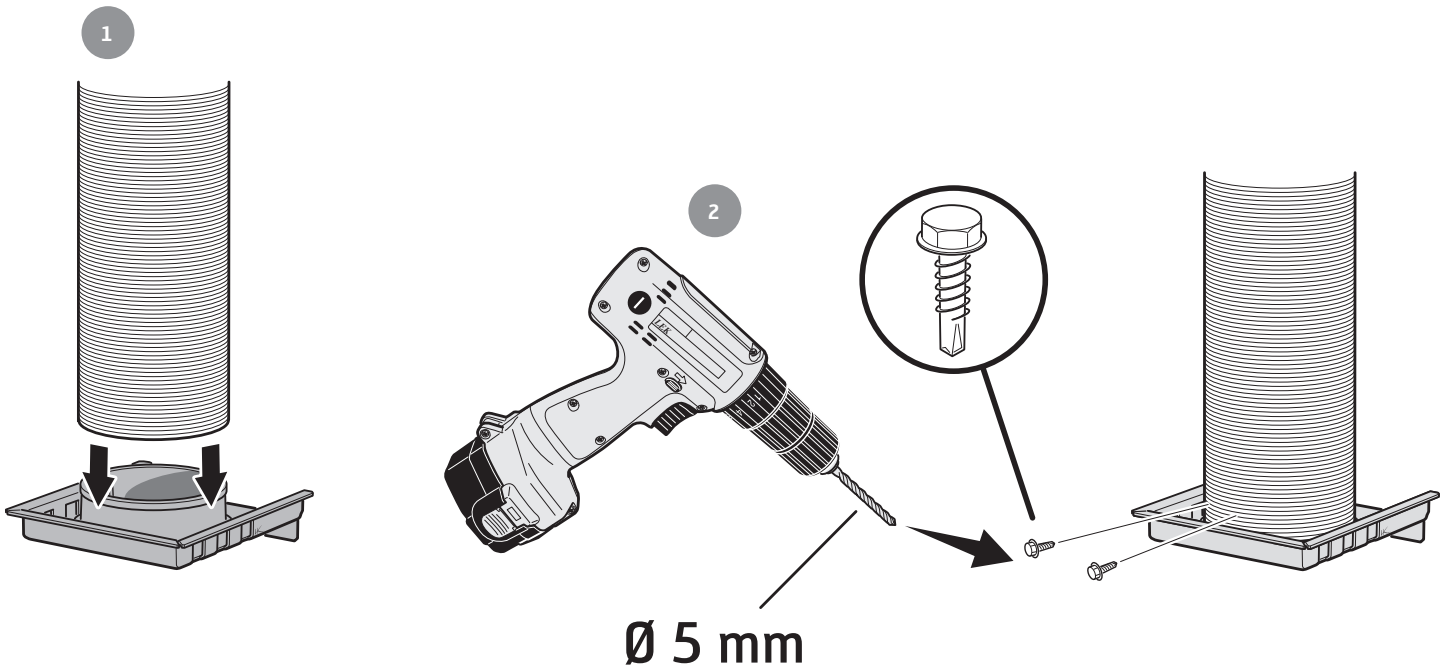

3

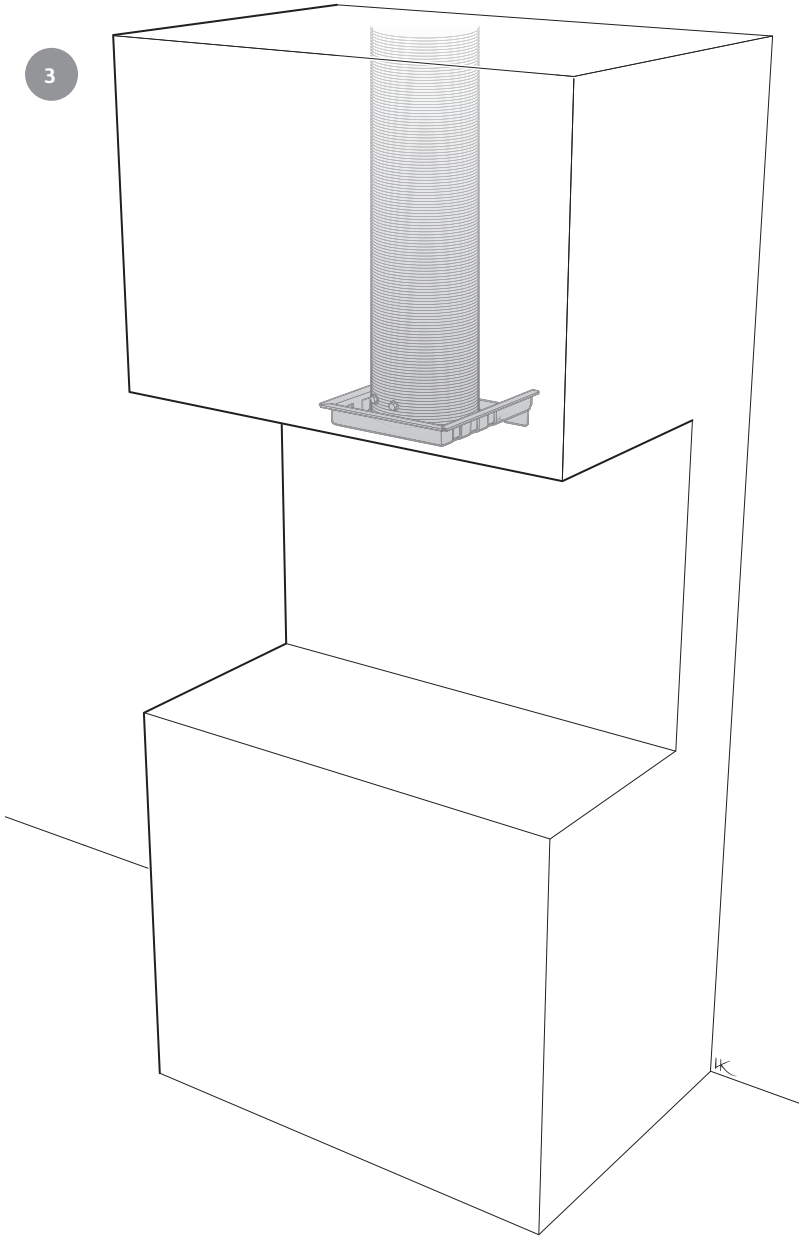

4

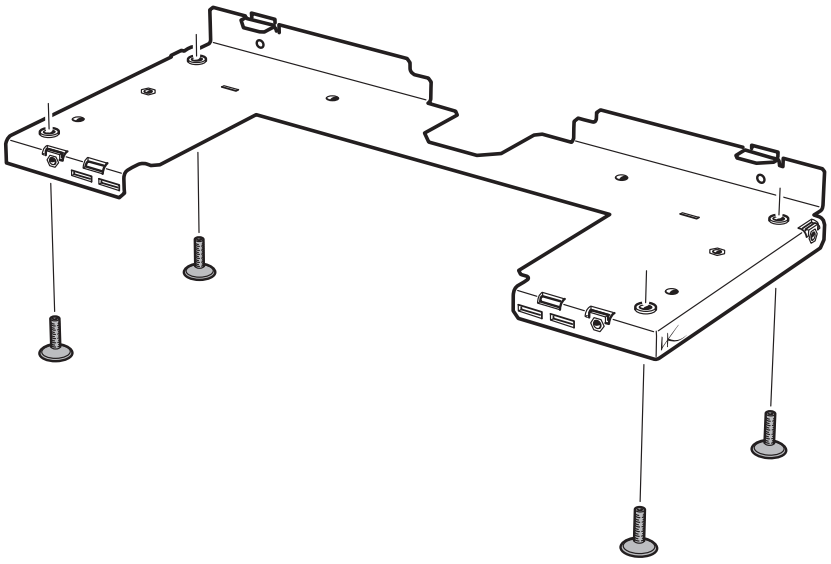

5

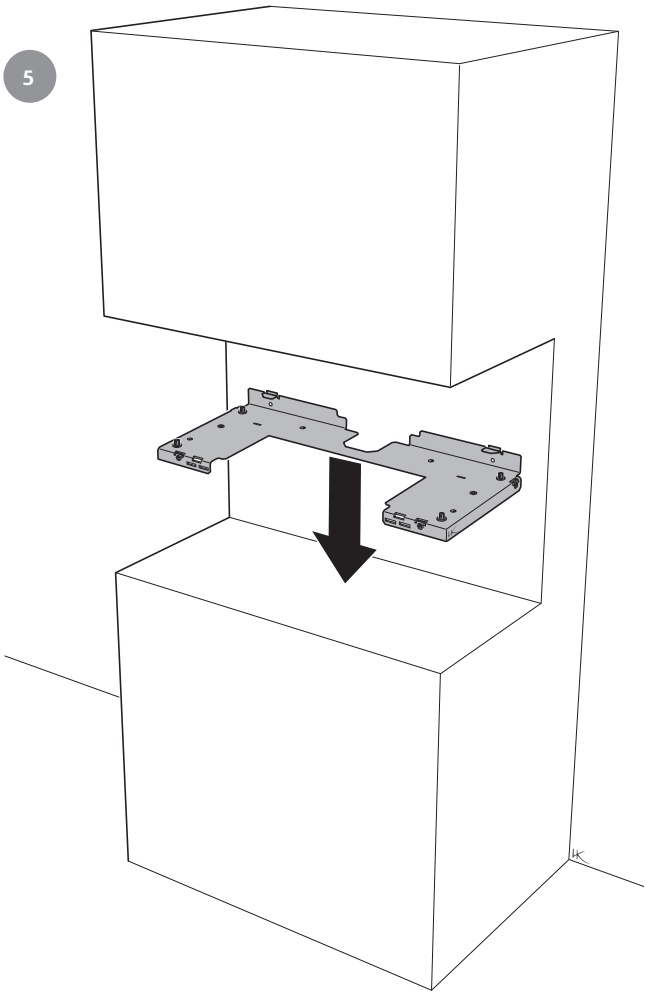

6

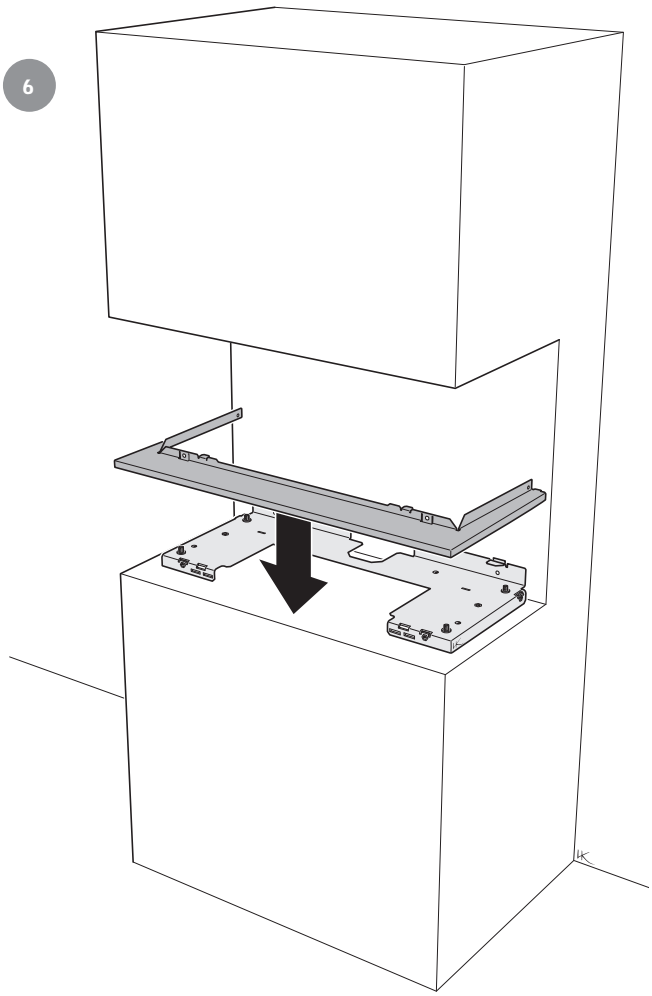

7

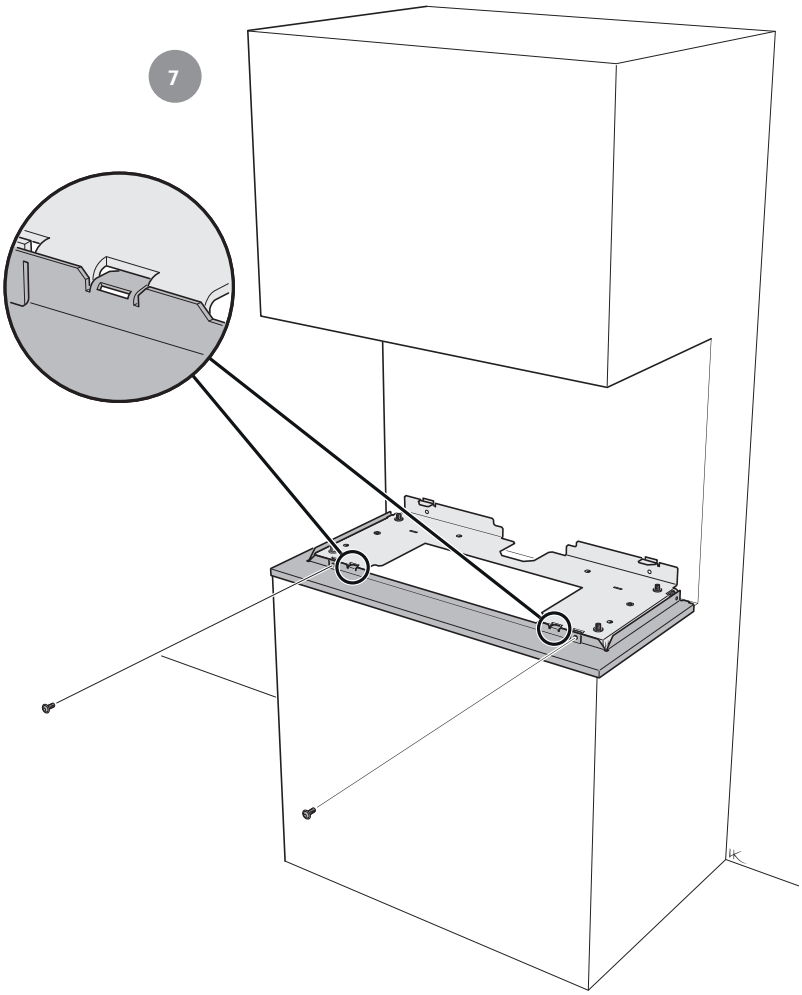

8

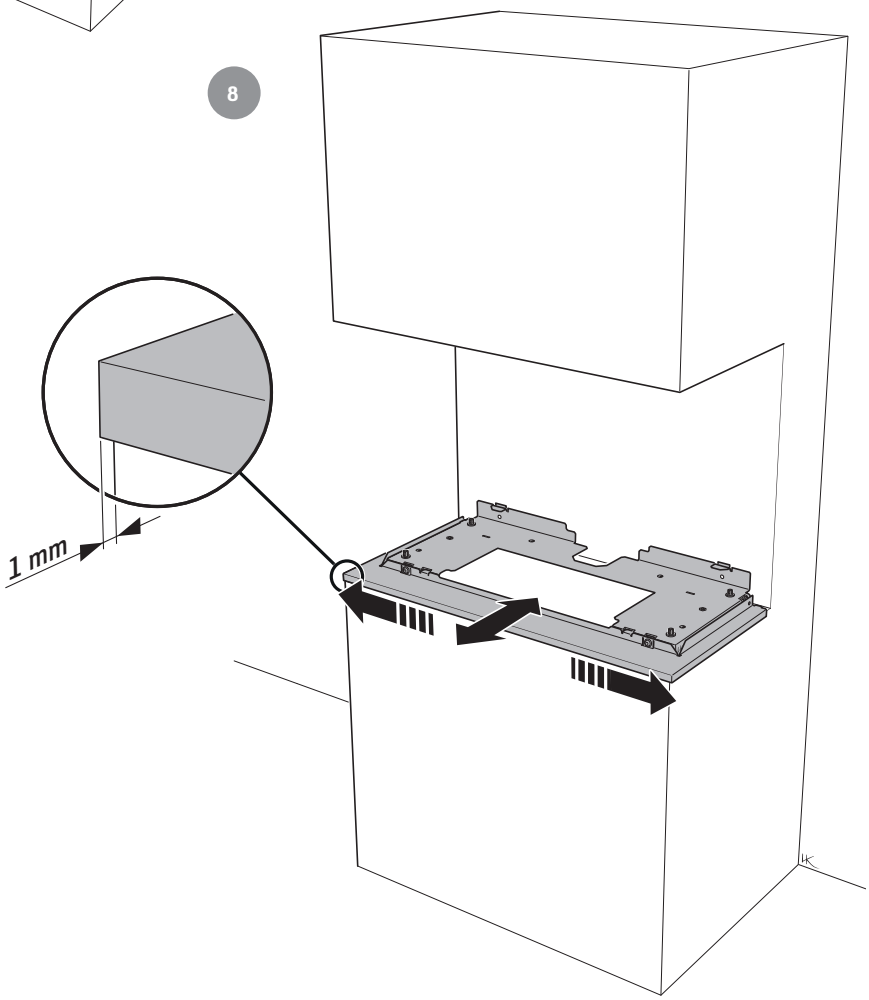

9

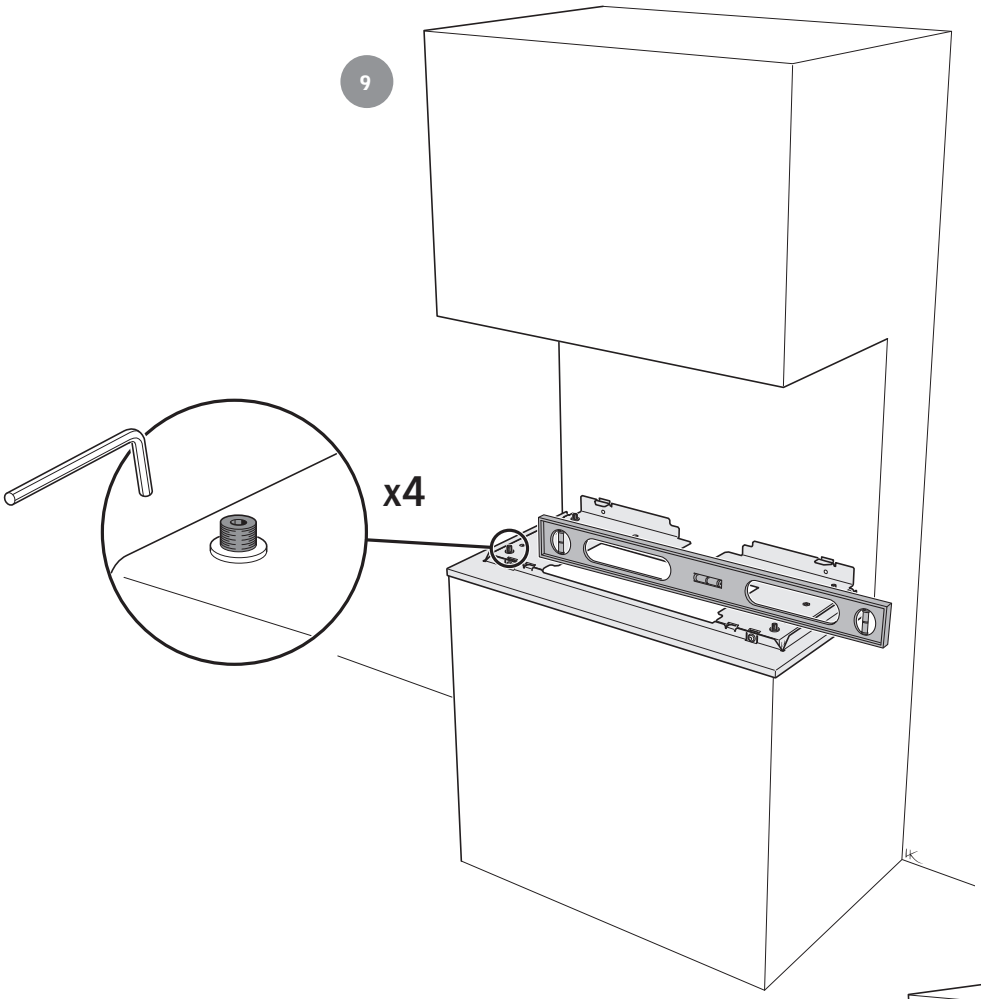

10

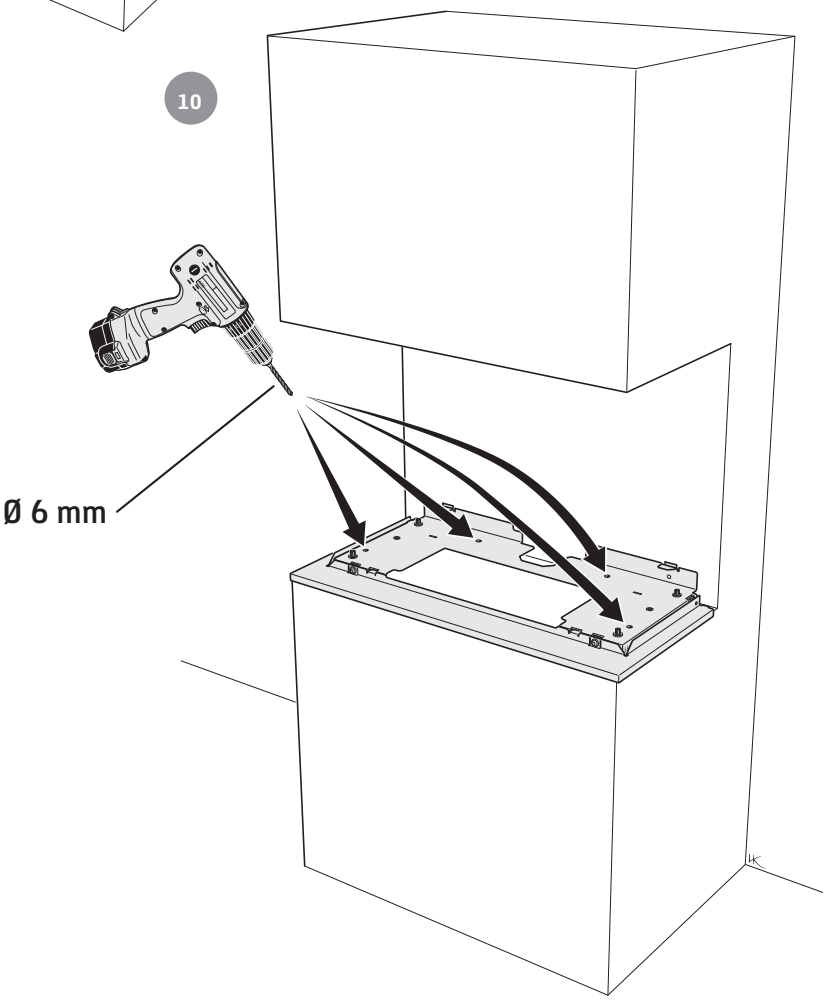

11

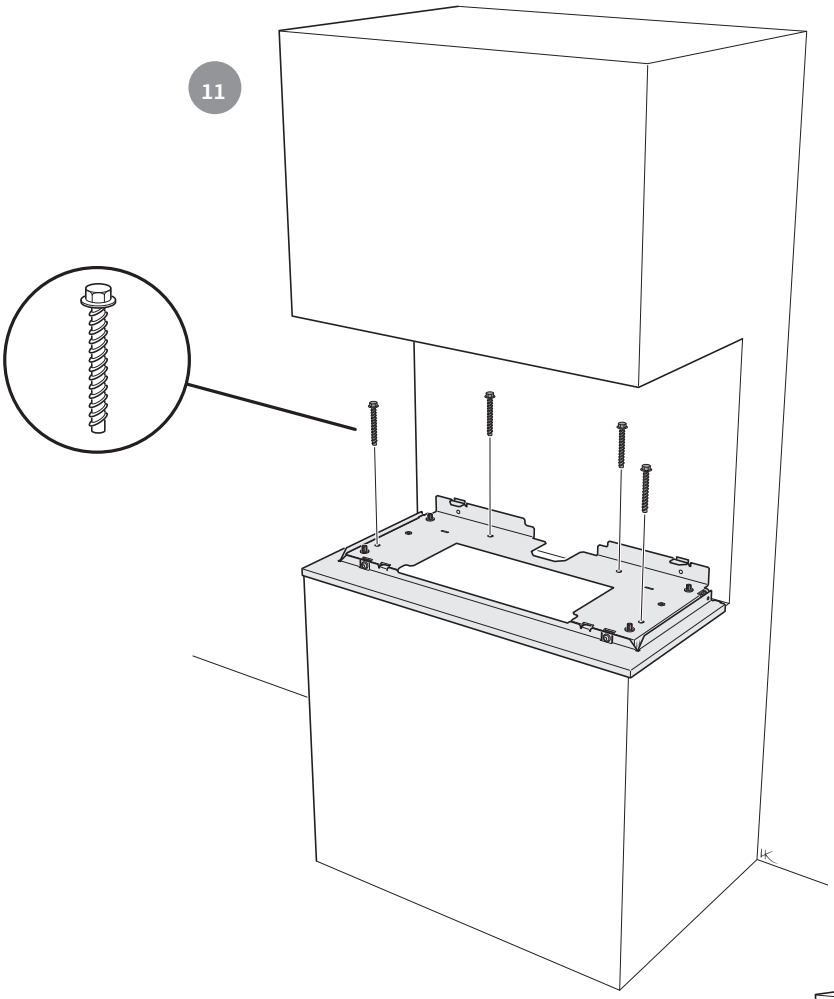

12

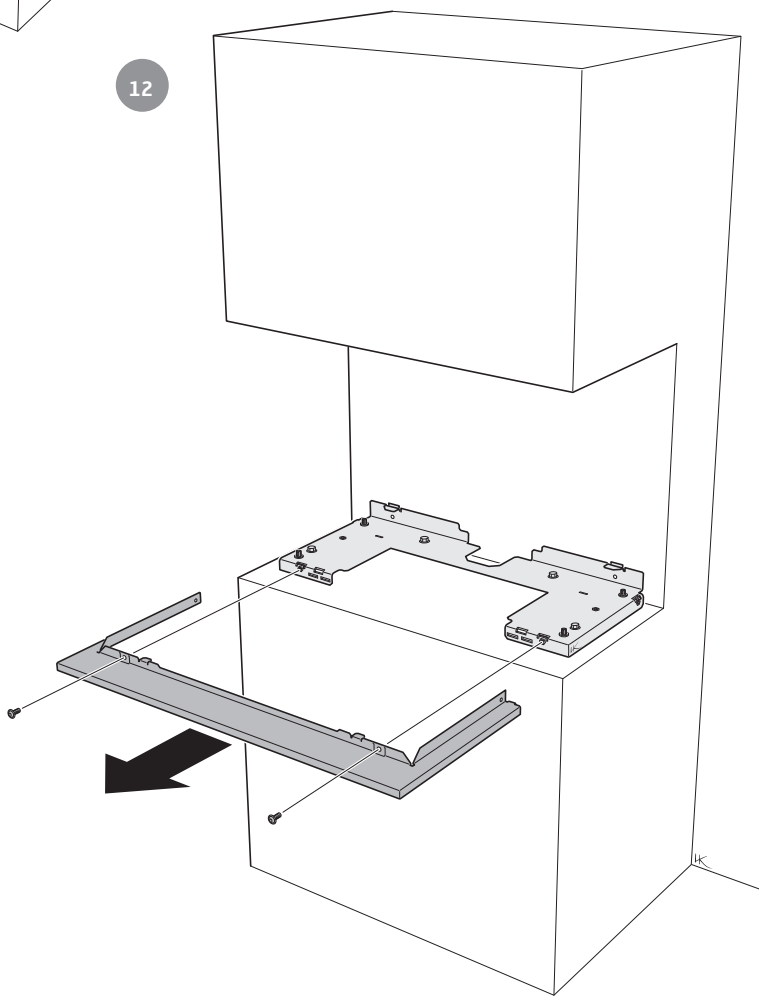

13

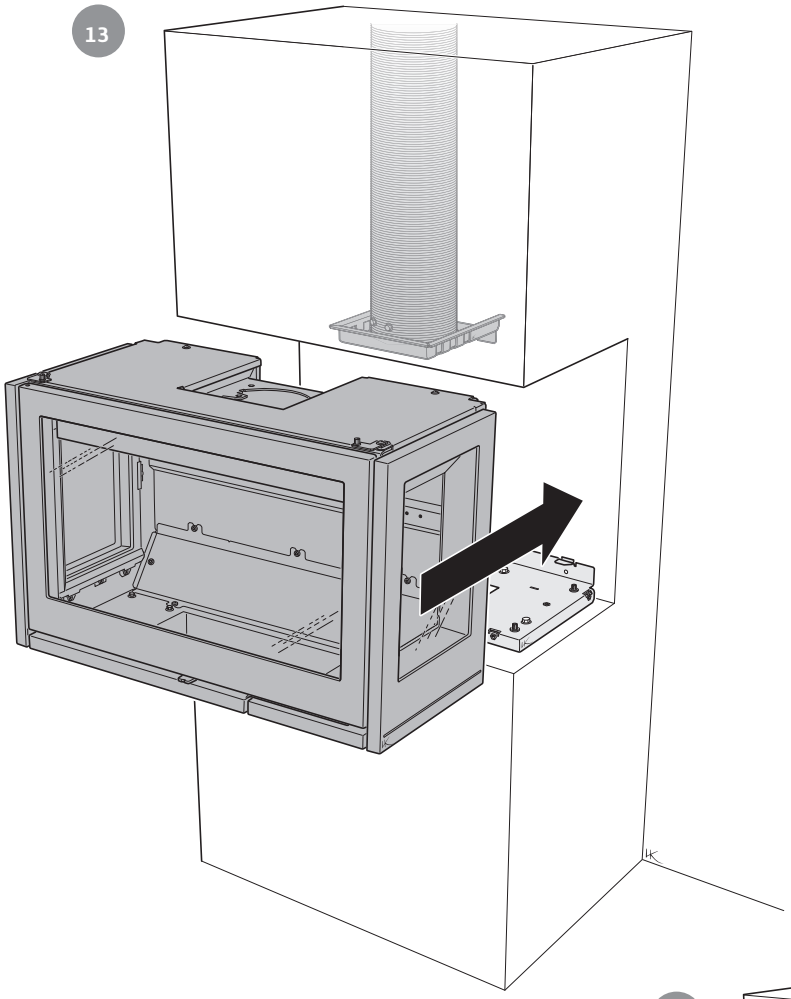

14

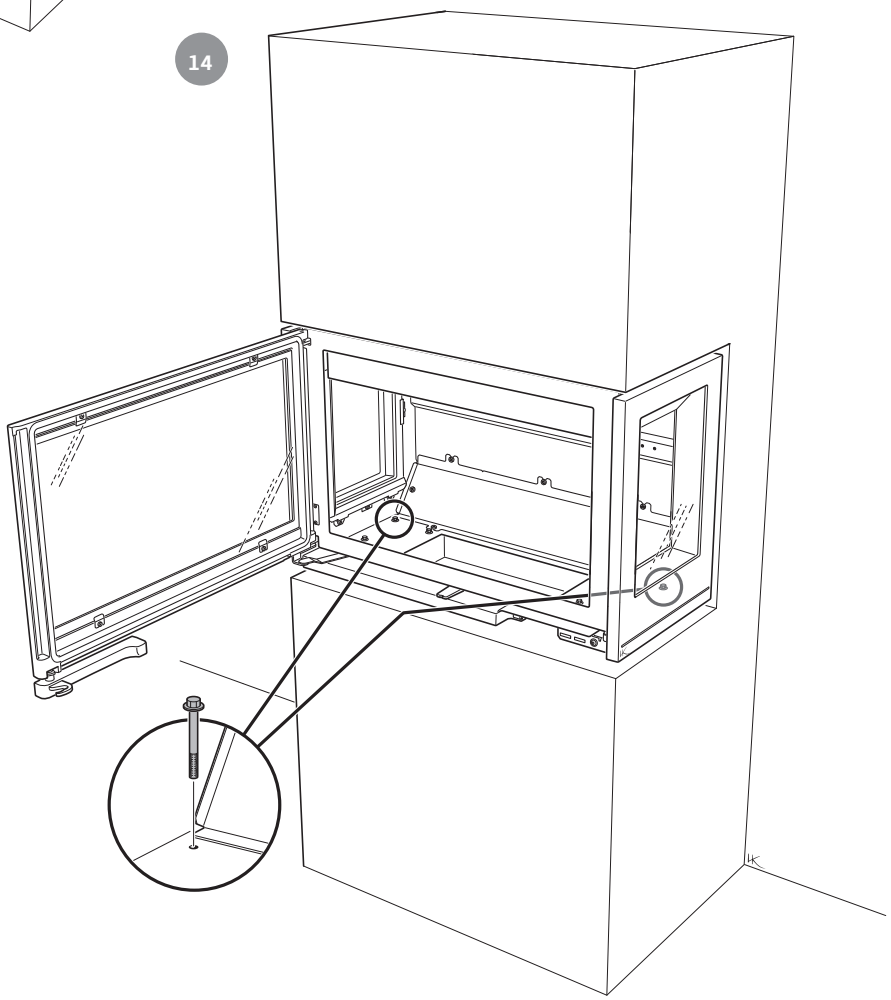

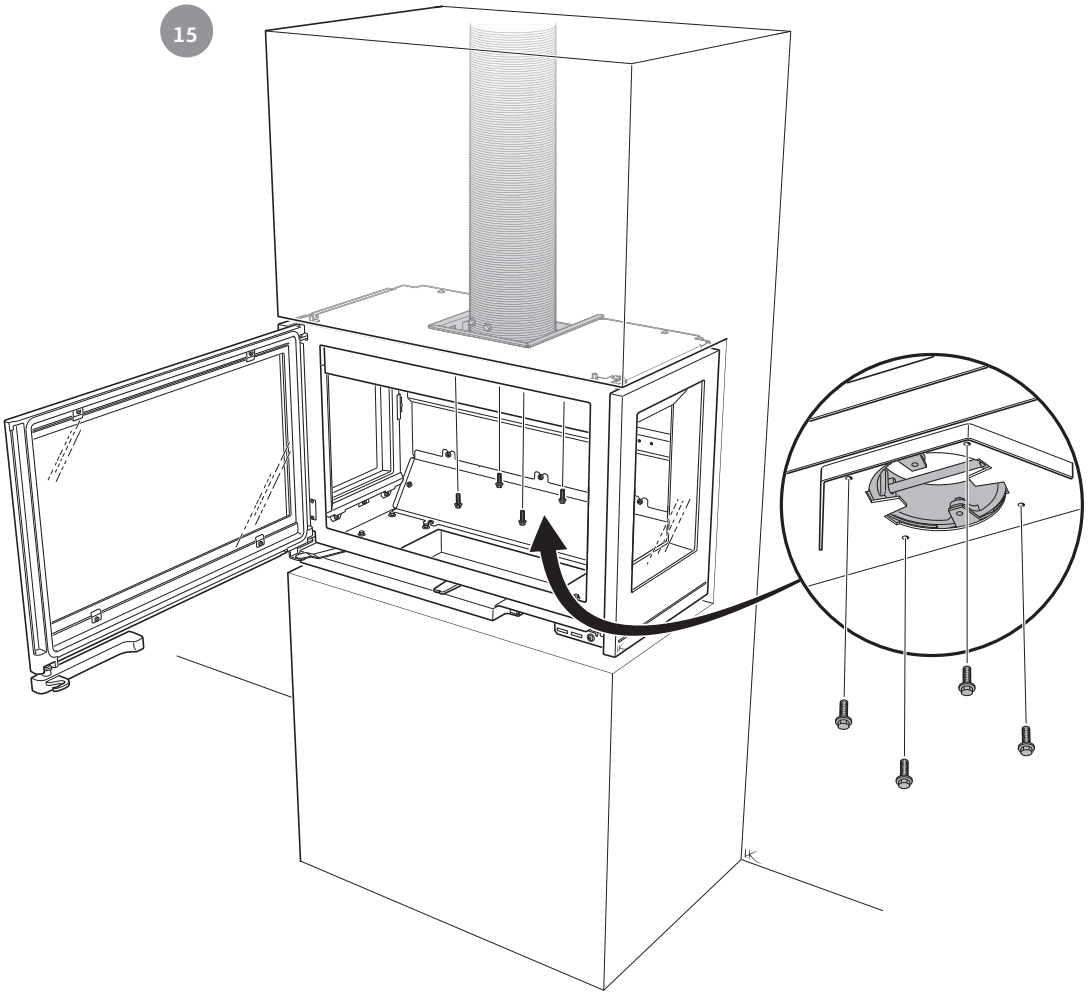

SE För fortsatt montering av Ci8 Left / Right, gå till sidan 86.

DE Für die weitere Montage von Ci8 Left / Right gehen Sie auf Seite 86.

NO For fortsatt montering av Ci8 Left/Right, gå til side 86.

FR Pour poursuivre le montage du Ci8 Left / Right, allez à la page 86.

GB For continued installation of Ci8 Left/Right, go to page 86.

DK For fortsat montering af Ci8 Left / Right, gå til side 86.

FI Jos haluat jatkaa Ci8 Left/Right -asennusta, siirry sivulle 86.

IT Per continuare il montaggio della versione Ci8 Sinistra/Destra, andare a pagina 86.

NL Voor verdere montage van Ci8 Left/Right, ga naar pagina 86.

16

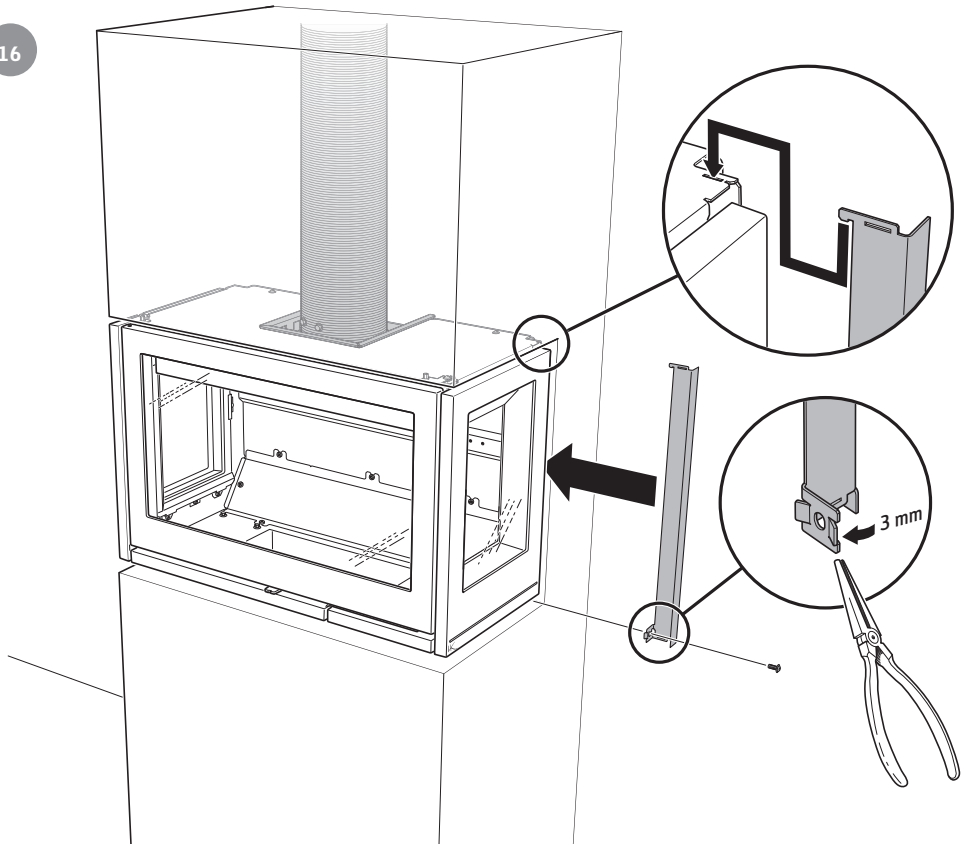

17

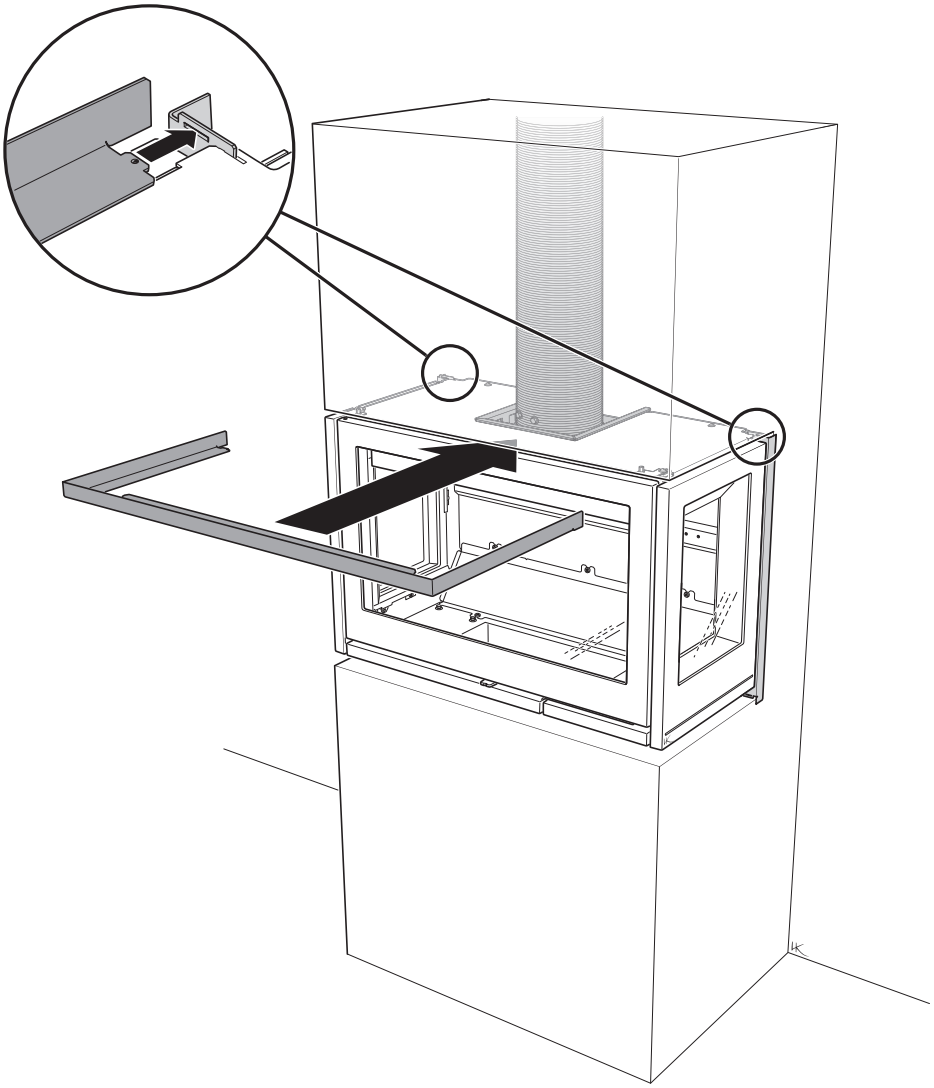

18

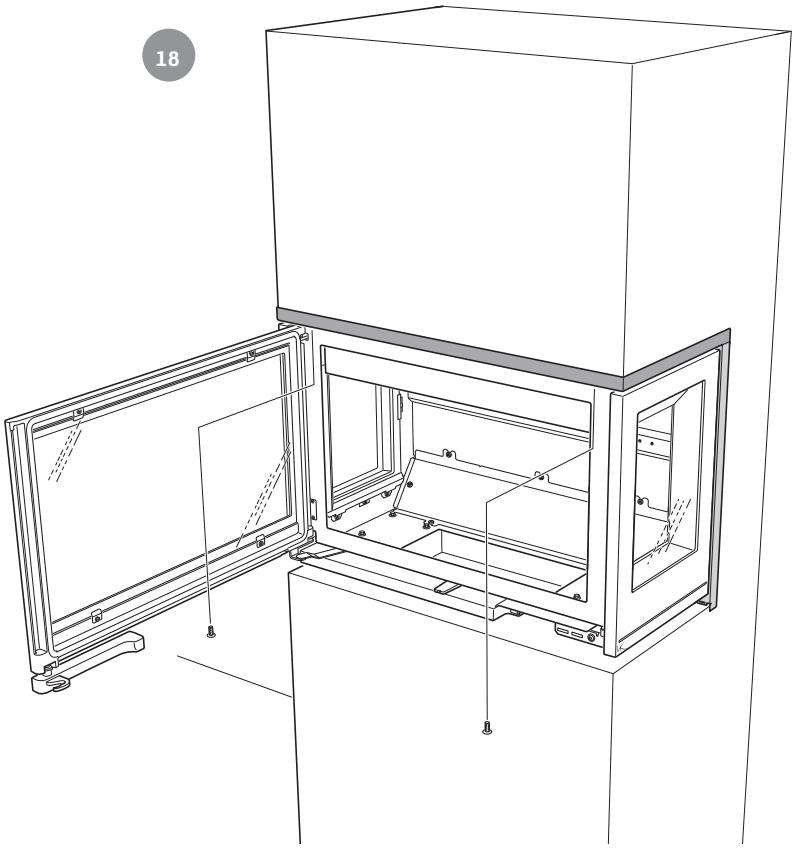

19

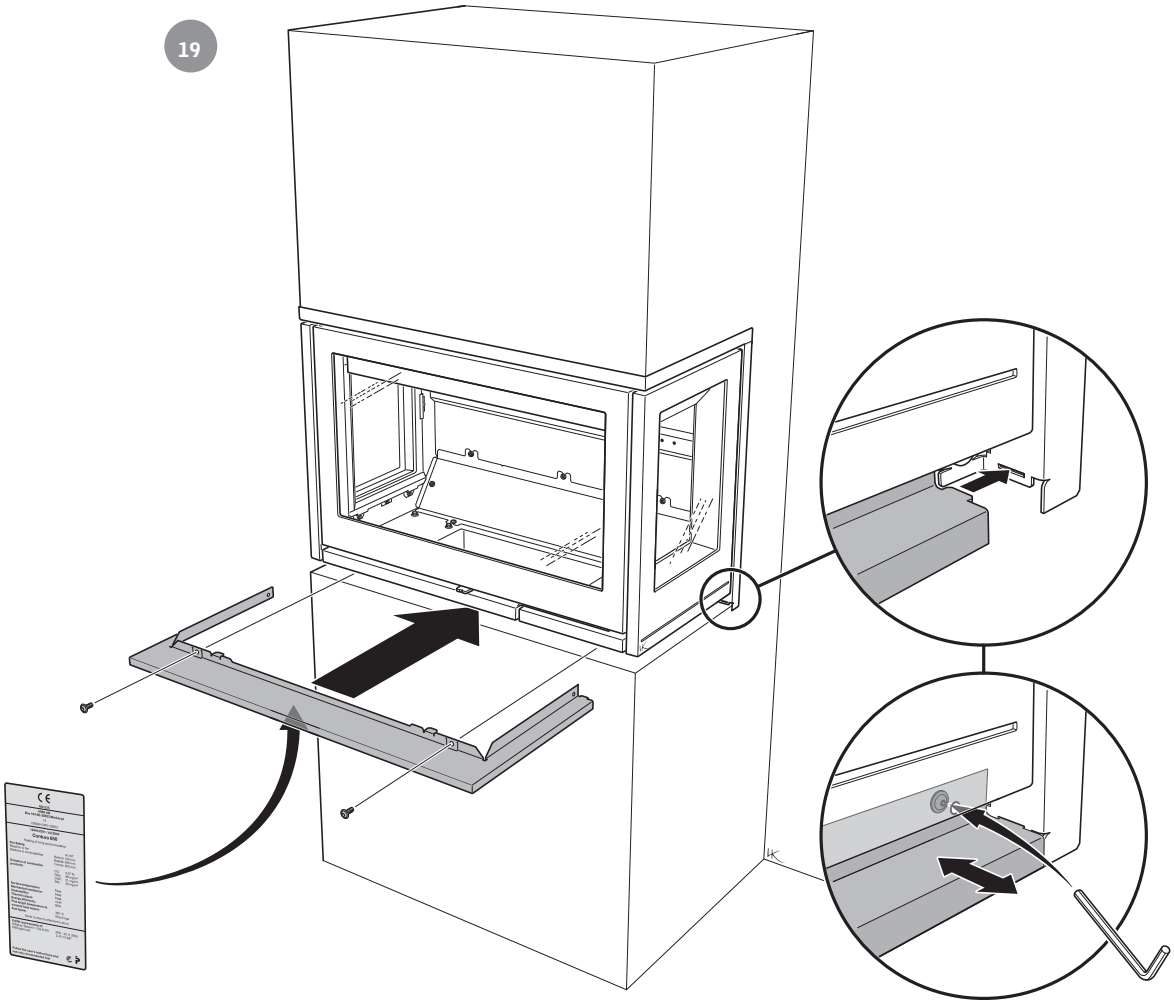

Ci8 Left / Right

16

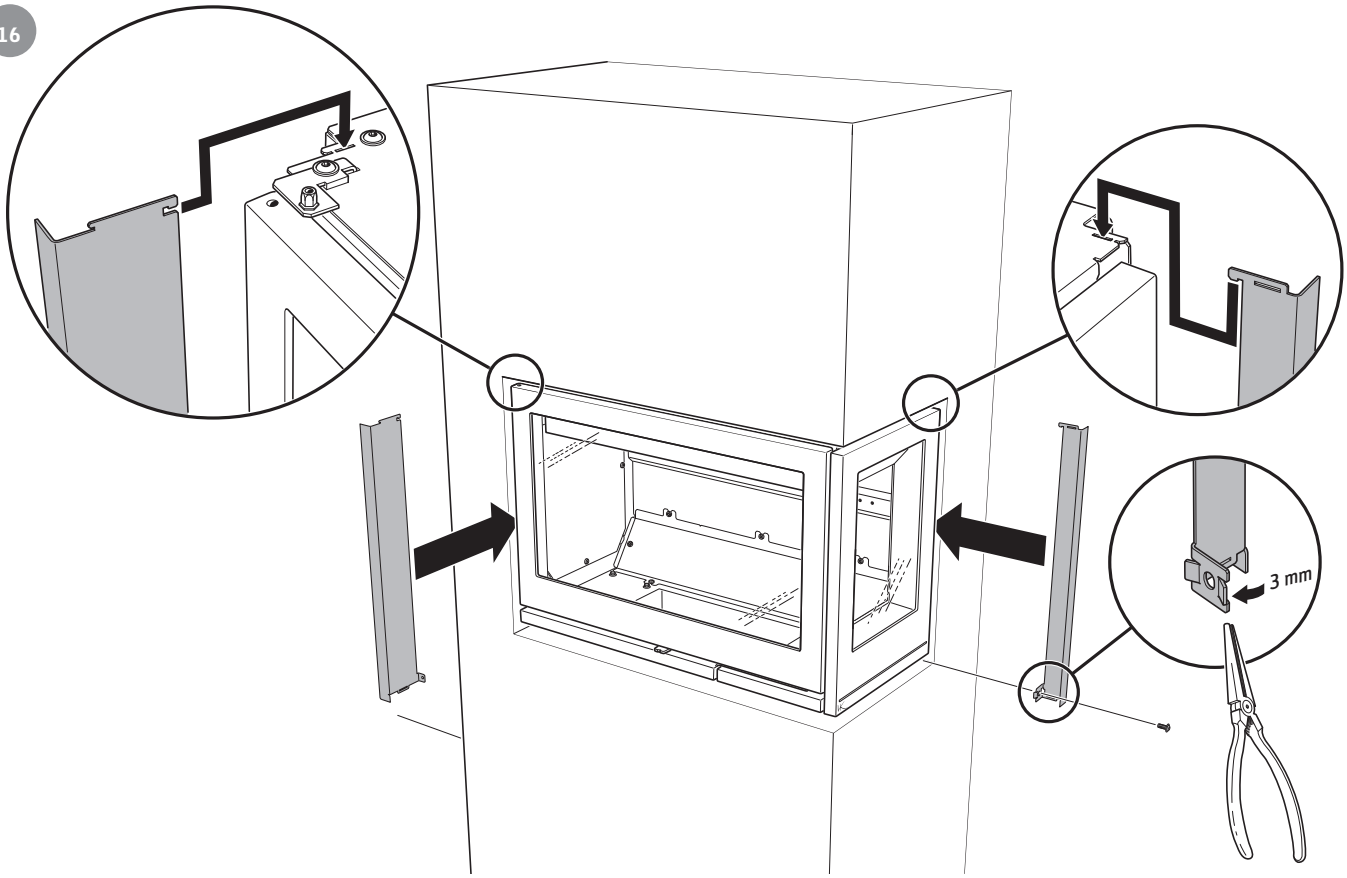

17

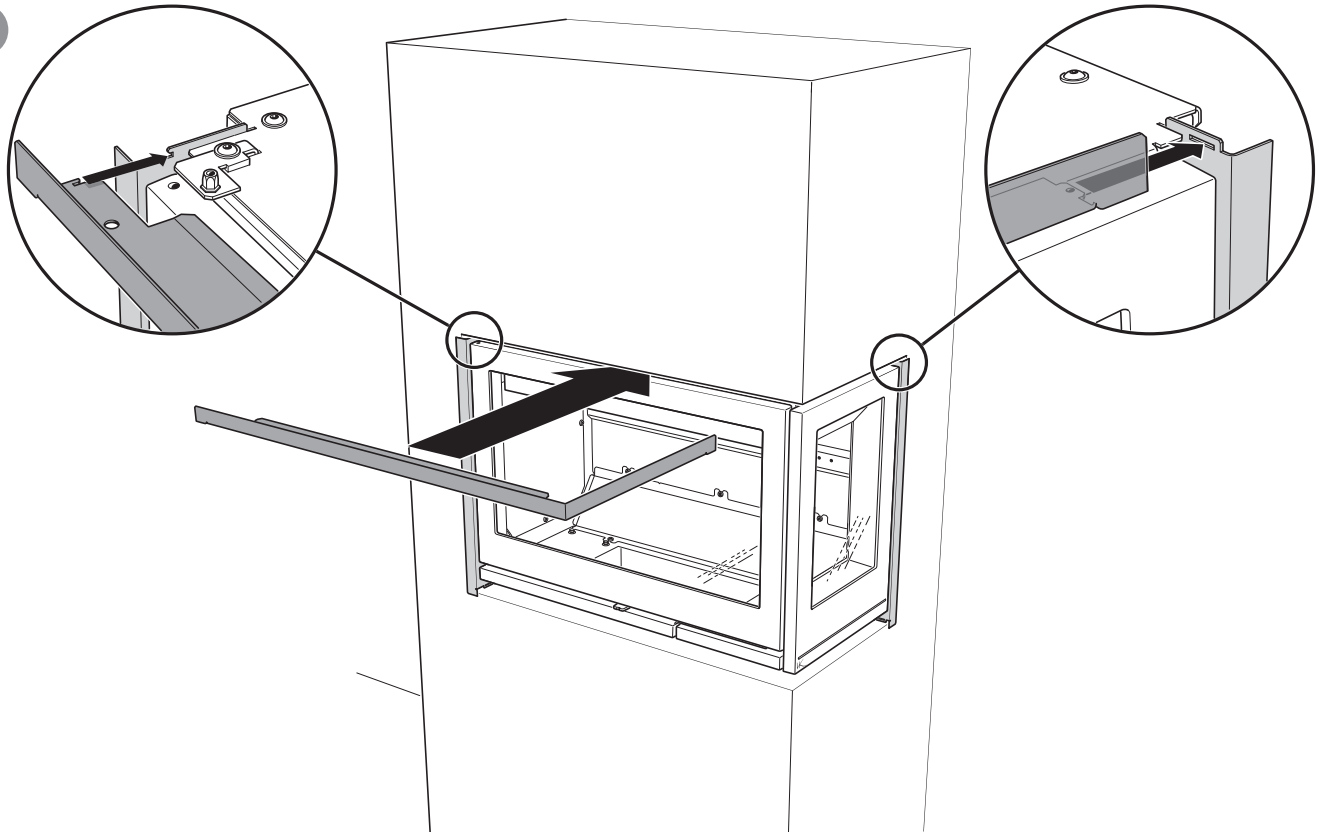

18

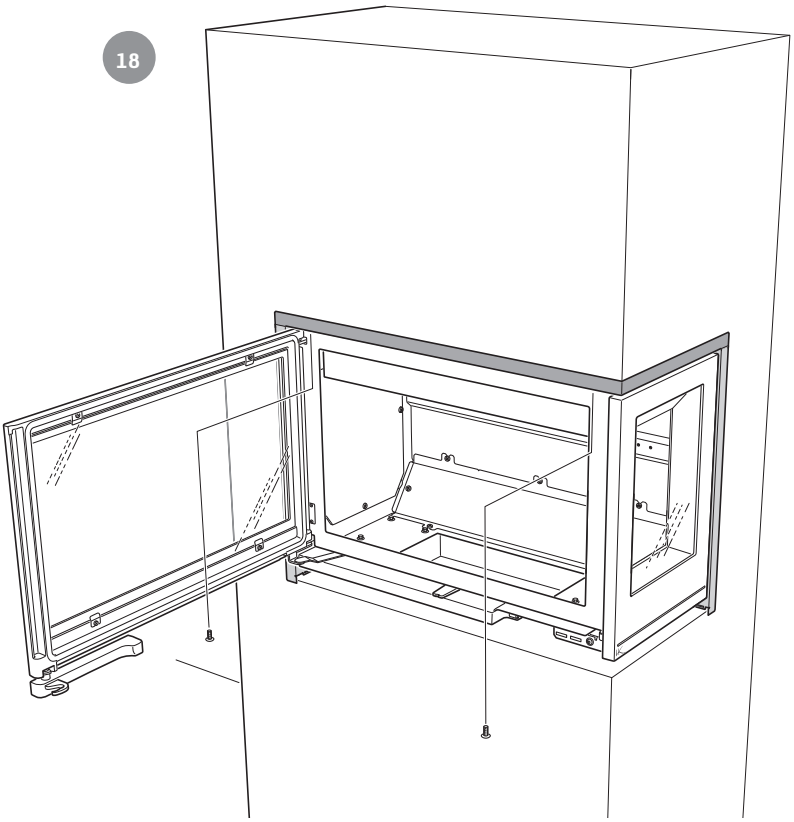

19

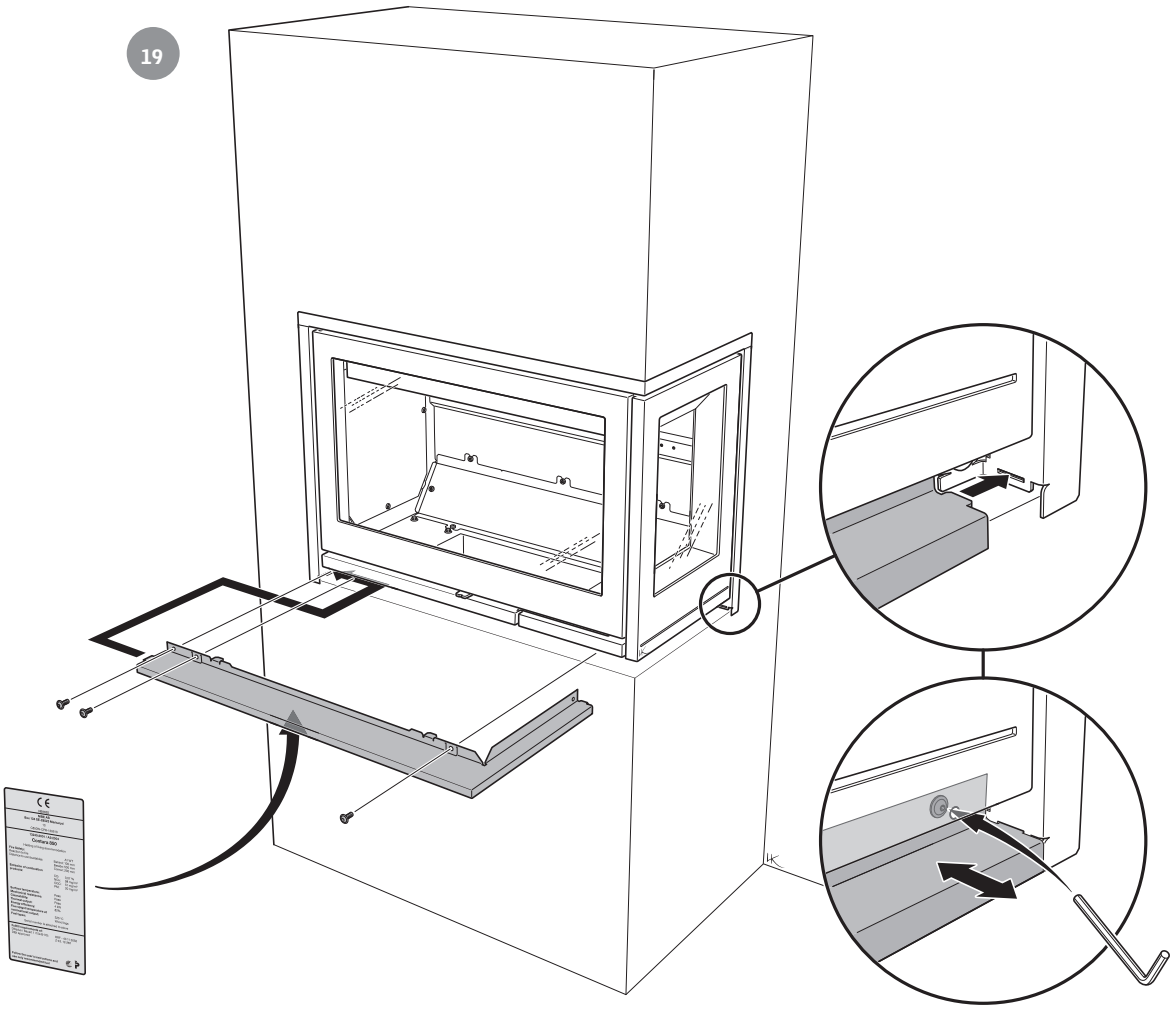

SE Återmontera de invändiga delarna i omvänd ordning.

DE Bauen Sie die restlichen Komponenten in umgekehrter Reihenfolge wieder ein.

NO Sett de innvendige delene tilbake på plass i motsatt rekkefølge.

FR Remontez les éléments intérieurs dans l'ordre inverse.

GB Reinstall the internal components in reverse order.

DK Monter de indvendige dele igen i omvendt rækkefølge.

FI Asenna sisäosat päinvastaisessa järjestyksessä.

IT Rimontare i componenti interni nell'ordine inverso.

NL Monteer de inwendige onderdelen in omgekeerde volgorde terug.

SE Slutbesiktning av installationen

Det är mycket viktigt att installationen besiktigas av behörig kontrollant innan kaminen tas i bruk. Läs också igenom "Eldningsinstruktion", innan första eldningen.

DE Endabnahme der Installation

Die Installation muss vor einer Benutzung des Kaminofens unbedingt von einer zugelassenen Prüfinstanz abgenommen werden. Lesen Sie ebenfalls die Heizinstruktionen, bevor Sie den Kaminofen das erste Mal verwenden.

NO Sluttbesiktigelse av installasjonen

Det er svært viktig at installasjonen besiktiges av autorisert kontrollør før ovnen tas i bruk. Les også gjennom "Fyringsinstruksjoner" før ovnen tas i bruk for første gang.

FR Inspection finale de l'installation

L'installation doit être inspectée par un technicien agréé avant de mettre en service le poêle. Bien lire les « Instructions d'allumage », avant d'allumer le feu la première fois.

GB Final inspection of the installation

It is extremely important that the installation is inspected by an authorised inspection body before the stove is used. You should also read the "Lighting instructions" before lighting the stove for the first time.

DK Besigtigelse af installationen

Det er meget vigtigt, at installationen besigtiges af en autoriseret kontrollant, før brændeovnen tages i brug. Læs endvidere "Fyringsvejledning", før der tændes op første gang.

FI Asennuksen lopputarkastus

On erittäin tärkeää, että valtuutettu tarkastaja tarkastaa asennuksen ennen takan käyttöönottoa. Lue myös "Lämmitysohjeet" ennen kuin alat käyttää takkaa.

IT Ispezione finale dell'installazione

È della massima importanza che l'installazione sia controllata dal termotecnico prima della messa in funzione del caminetto. Leggere attentamente anche le "Istruzioni di accensione" in occasione della prima accensione.

NL Eindinspectie van de installatie

Het is heel belangrijk dat de installatie door een bevoegd controleur wordt nagekeken, voordat de kachel in gebruik wordt genomen. Lees voor de eerste keer stoken ook de "Stookinstructies".

811594 IAV SE-EX Ci8-0
2025-02-24

Contura AB · Box 134 · 285 23 Markaryd · Sweden
contura.eu