Contura

i8
i8 Left
i8 Right

i8G
i8G Left
i8G Right

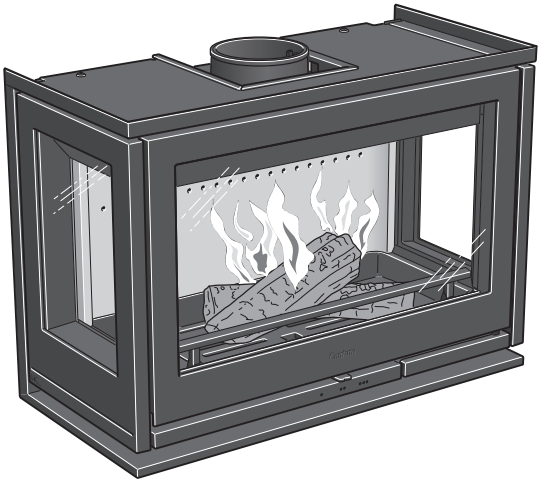

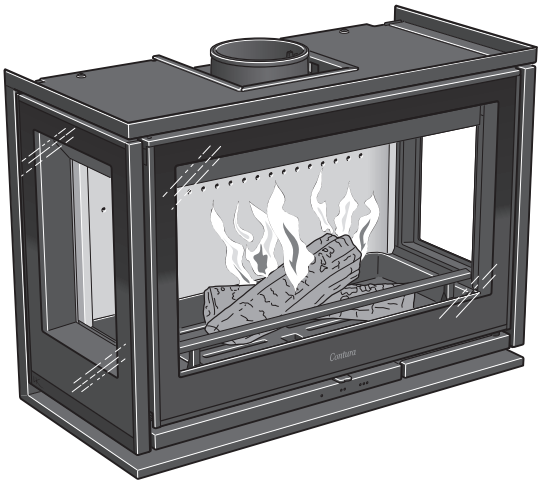

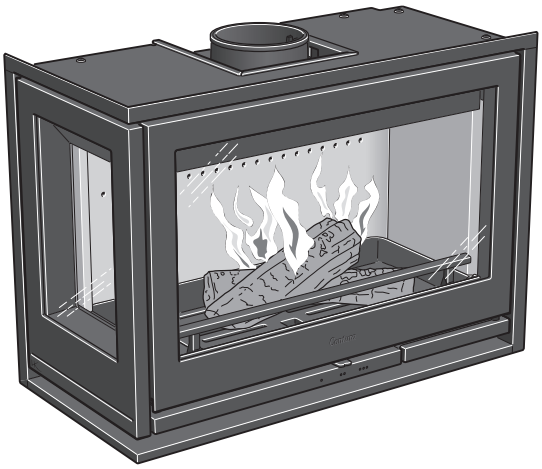

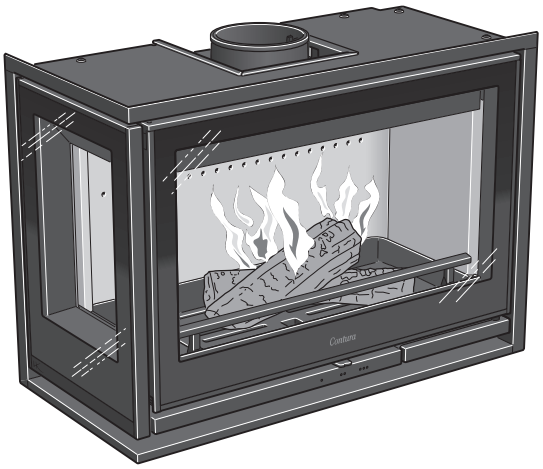

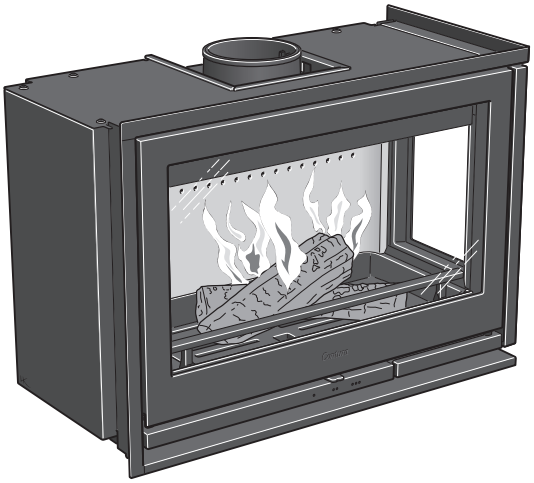

Installation instruction

SE

Fakta	3
Inbyggnadsexempel	5
Måttskiss	7
Prestandadeklaration	8
EU-försäkran om överrenskommelse	9
Montering	66

DE

Einzelheiten	10
Installationsbeispiele	12
Maßskizze	14
Leistungsdeklaration	15
EU-Konformitätserklärun	16
Montage	66

NO

Fakta	17
Innbyggingseksempel	19
Målskisse	21
Ytelseserklæring	22
EU-samsvarserklæring	23
Montering	66

FR

Données Techniques	24
Exemple d'encastrement	26
Schéma dimensionnel	28
Déclaration des performance	29
Déclaration de conformité UE	30
Montage	66

GB

Facts	31
Recess example	33
Dimensions diagram	35
Declaration of performance	36
EU Declaration of Conformity	37
Assembly	66

DK

Fakta	38
Indbygningseksempel	40
Målskitser	42
Præstationserklæring	43
EU-overensstemmelserklæring	44
Montering	66

FI

Tiedot	45
Asennusesimerkki	47
Mittapiirros	49
Suoritustasoilmoitus	50
EU-vaatimustenmukaisuusvakuutus	51
Asennus	66

IT

Dati Tecnici	52
Esempio di rivestimento	54
Disegni dimensionali	56
Dichiarazione di prestazione	57
Dichiarazione di Conformità UE	58
Montaggio	66

NL

Gegevens	59
Inbouwvoorbeeld	61
Maattekening	63
Prestatieverklaring	64
EU-conformiteitsverklaring	65
Monteren	66

Fakta

5-9 kW

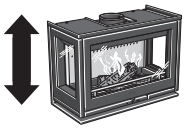

530 mm

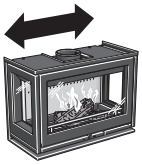

735 mm

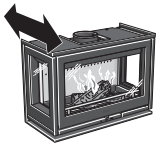

365 mm

100 kg

Nominel effekt	7 kW
Virkningsgrad	77 %
Røggasmasseflowet	6,3 g/s

Godkendt i henhold til:
Europæisk standard EN-13240
NS 3059 (Norge)
BImSchV.2 (Tyskland)
Art. 15a B-VG (Østrig)
Clean Air Act. (UK)

INDSATSEN BLIVER MEGET VARM

Under brug bliver visse overflader på indsatsen meget varme og kan medføre forbrændinger ved berøring. Vær også opmærksom på den kraftige varmeudstråling gennem lågeglasset. Hvis der anbringes brændbart materiale nærmere end den angivne sikkerhedsafstand, kan der opstå brand. Hvis brændet kun ulmer, kan det forårsage en eksplosionsagtig antændelse af røggasserne med risiko for såvel materielle skader som personskader.

Professionel installation

Denne vejledning indeholder instrukser om, hvordan indsatsen skal monteres og installeres. For at kunne garantere indsatsens funktion og sikkerhed anbefaler vi, at installationen udføres af en fagmand. Kontakt en af vores forhandlere, som kan anbefale dygtige montører.

Byggeanmeldelse

Ved installation af indsatsen og opførelse af skorsten skal der indsendes en byggeanmeldelse til kommunen. Få råd og anvisninger om byggeanmeldelse hos kommunens tekniske forvaltning.

Bærende underlag

Kontroller, at træbjælkelaget har tilstrækkelig bæreevne til en brændeovn med skorsten. Brændeovnen og skorstenen kan normalt placeres på et almindeligt træbjælkelag i et enfamiliehus, hvis totalvægten ikke er over 400 kg.

Gulvplade

På grund af risikoen for at der falder gløder ud, skal et brændbart gulv beskyttes af en gulvplade. Den skal dække 300 mm foran brændeovnen og 150 mm på hver side af brændeovnen. Gulvpladen kan bestå af f.eks. natursten, beton, pladejern eller glas. Gulvplader af glas sælges som ekstraudstyr til disse modeller.

Besigtigelse af installationen

Det er meget vigtigt, at installationen besigtiges af en autoriseret skorstensfejer, før indsatsen tages i brug. Læs endvidere "Fyringsvejledning", før der tændes op første gang.

Tilslutning til skorsten

- Indsatsen skal tilsluttes en skorsten, der er dimensioneret til mindst 400 °C røggastemperatur.
- Tilslutningsstudsens udvendige diameter er 150 mm.
- Normalt skorstenstræk under nominel drift bør være 20-25 Pa i nærheden af tilslutningsstudsen. Trækket påvirkes primært af skorstenens længde og areal, men også af hvor tryktæt den er. Den mindste anbefalede skorstenslængde er 3,5 m, og passende mål på røgkanalen er Ø125 til Ø150 mm.
- En røgkanal med skarpe bøjninger og vandret føring reducerer trækket i skorstenen. Den vandrette røgkanal kan maks. være 1 m, forudsat at den lodrette røgkanallængde er mindst 5 m.
- Røgkanalen skal kunne fejes i hele sin længde, og fejelågerne skal være let tilgængelige.
- Kontroller omhyggeligt, at skorstenen er tæt, og at der ikke er lækager omkring fejelåger og ved rørtilslutninger. Se side 75.

Tilførsel af forbrændingsluft

Når der installeres en indsats i et rum, øges kravene til lufttilførsel i rummet. Luften kan tilføres indirekte via en ventil i ydervæggen, eller via en kanal udefra, som tilsluttes studsen på indsatsens underside. Den luftmængde, der bruges til forbrændingen, er ca. 20 m^3/h.

Tilslutningsstudsen til forbrændingsluften har en udvendig diameter på 65 mm.
Ved en rørføring på over 1 m skal rørdiameteren øges til 100 mm, og tilsvarende større vægventil vælges.

I opvarmede rum skal kanalen kondensisoleres med 30 mm mineraluld, der er forsynet med et fugtspærrende overfladelag. I gennemføringen er det vigtigt også at tætne rundt om hullet i væggen (alternativt gulvet) med tætningsmasse.

Som ekstraudstyr kan der fås en 1 m kondensisoleret forbrændingsluftslange.

Contura forbeholder sig ret til at ændre de oplyste mål og beskrevne fremgangsmåder i denne vejledning uden særskilt varsel. Den aktuelle udgave kan downloades fra www.contura.eu

Indbygning af indsats

Ved indbygning af indsatsen skal tilstødende vægge, som ikke klassificeres som brandmur, eller som af andre årsager vurderes som uegnede til varmebelastning, beskyttes af et ikke brændbart bygningsmateriale i henhold til nedenstående specifikation.
Alle samlinger på det ikke brændbare bygningsmateriale skal tætnes i henhold til producentens anbefalinger. Mellemrummet mellem indsatsen og indbygningen skal ventileres i henhold til specifikation/målskitser.
Ved toptilslutning til stålskorsten henviser vi til det pågældende fabrikats monteringsvejledning. Overhold de krav om sikkerhedsafstand til brændbart materiale, som stilles for stålskorstene. Varmestrålingen fra lågen er stærk, og derfor må der ikke placeres brændbart materiale tættere end 1,4 m foran lågen.
Ved indbygning må bygningsmaterialet ikke være i direkte kontakt med indsatsen pga. indsatsens varmeudvidelse.

Materialekrav

Bygningsmaterialet må ikke være brændbart.
Varmeledningstallet λ må højst være 0,14 W/mK.
Tykkelsen på bygningsmaterialet skal altid være mindst 100 mm.
I de tilfælde, hvor et bygningsmateriales isoleringsegenskaber angives som en U-værdi, må denne højst være 1,4 W/ m²K.

Fortegnelse over egnede materialer:

Letbeton:	**λ = 0,12–0,14**
Vermiculite:	**λ = 0,12–0,14**
Kalciumsilikat:	**λ = 0,09**

Aftætning

Indbygningen må ikke gå hele vejen op til loftet, der skal være en luftspalte på mindst 20 mm ved loftet. Indbygningen skal tætnes over konvektionsudtaget. Aftætningen skal ligge højst 100 mm over konvektionsluftudtagets overkant og skal være udført i 40 mm ikke brændbart materiale i henhold til ovenstående materialekrav. Mellem aftætning og skorsten skal der foretages passende tætning med f.eks. varmebestandig silikone.

Konvektionsluft

Konvektionsluften ventilerer omramningen, køler indsatsen og transporterer varmen ud i rummet. Totalsummen for det effektive tværsnitsareal hhv. foroven og forneden må ikke være mindre end de angivne værdier. Luftindtaget skal sidde et sted mellem gulvniveauet og op til i niveau med indsatsens bund, på forsiden eller på siderne af indbygningen. Luftudtaget skal være placeret over indsatsens højeste punkt, på forsiden eller på siderne af indbygningen
Hvis luftindtaget eller luftudtaget placeres på siderne, skal arealerne for henholdsvis venstre og højre side være lige store for at sikre, at indsatsen får jævn køling.
Overhold minimumsafstanden til loftet.

Konvektionsluft ind: 200 cm²
Konvektionsluft ud: 200 cm²

Gulv og lastbærende sokkel

Brændbart gulv under indsatsten skal beskyttes, i indbygningseksemplet er gulvet beskyttet med en 40 mm kalciumsilikatplade.
Kontroller, at konvektionsboksen placeres på sokkel med tilstrækkelig bæreevne til en brændeovn med skorsten.
Soklen må ikke forhindre konvektionsluftstrømning i området mellem indsats og indbygning.

Væggen bagved

Installationer, der følger indbygningseksemplet er godkendt, hvor væggen bagved har en U-værdi større end 0,08 W/(m²K).

Indbygningseksempel

Ci8

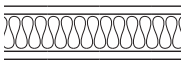

Væg af brændbart materiale

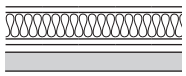

Luftet væg, består af en kalciumsilikat-byggeplade på mindst 40 mm og en luftspalte. Byggepladen skal have en 20 mm luftspalte mod den brændbare væg, og luftspalten skal have frit luftflow forneden og foroven, se principskitse til højre.

Brandmur, godkendt, og som udgør fuldt tilstrækkelig beskyttelse i henhold til behørig kontrollant. Eksempel på godkendt brandmur er 120 mm massiv tegl eller alternativt 100 mm letbeton.

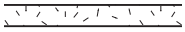

Væg af ikke-brændbart materiale, som ikke er i kontakt med brændbart materiale og dermed ikke har nogen krav vedr. minimumstykkelse.

Målene er minimumsmål, som ikke må underskrides, hvis der ikke oplyses andet.

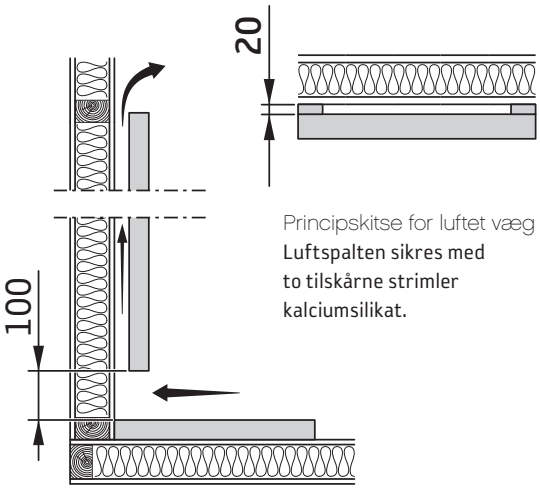

Principskitse for luftet væg
Luftspalten sikres med to tilskårne strimler kalciumsilikat.

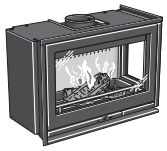

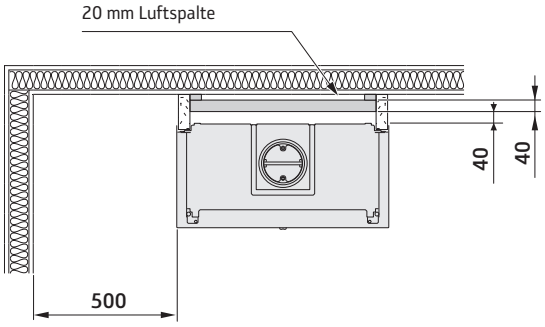

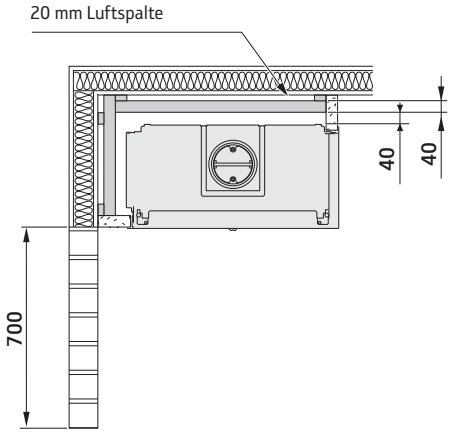

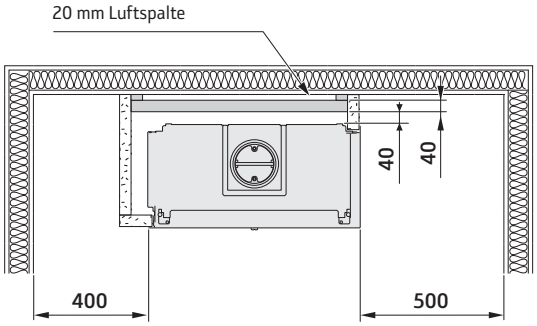

Indbygningseksempel

Ci8

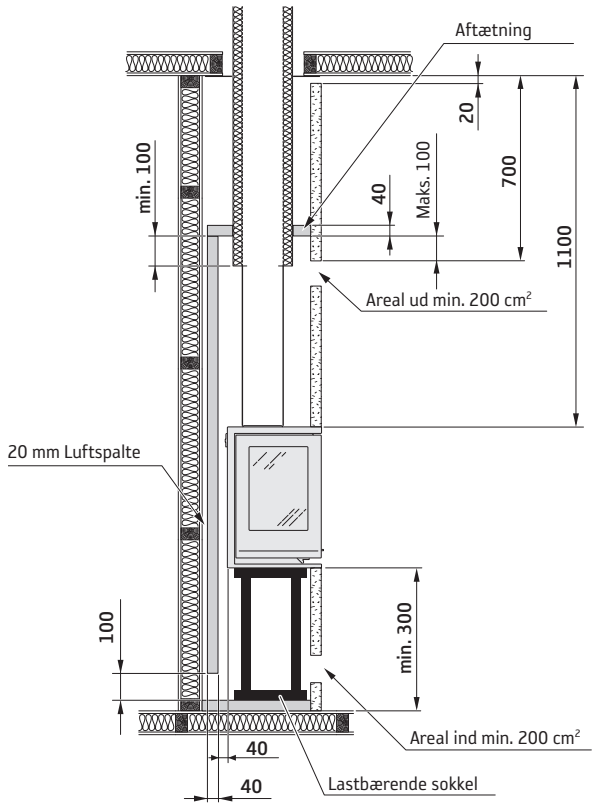

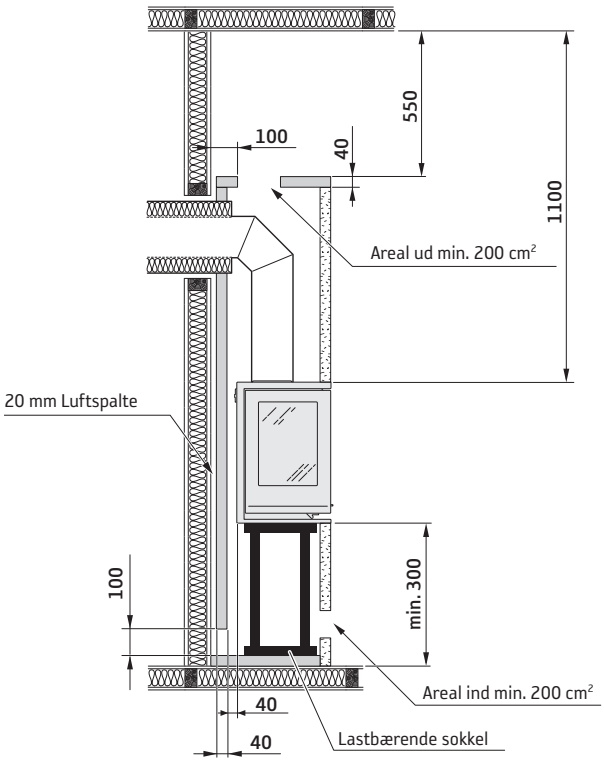

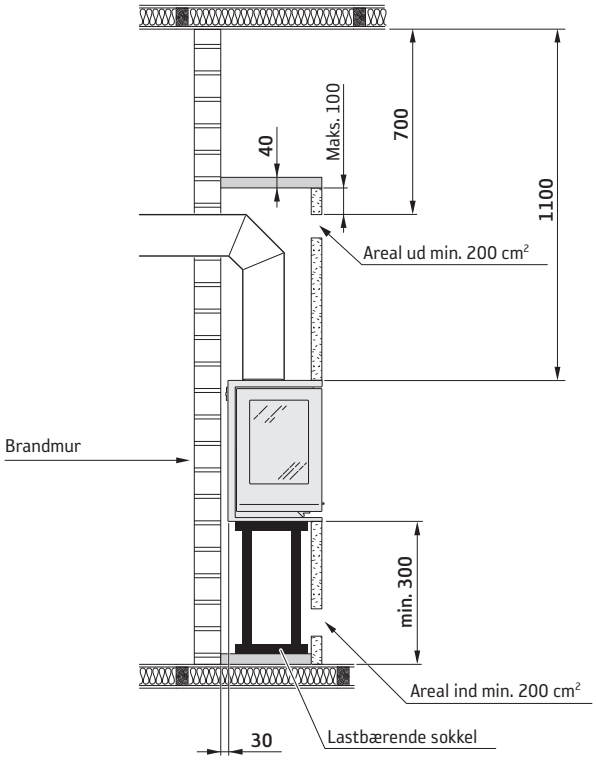

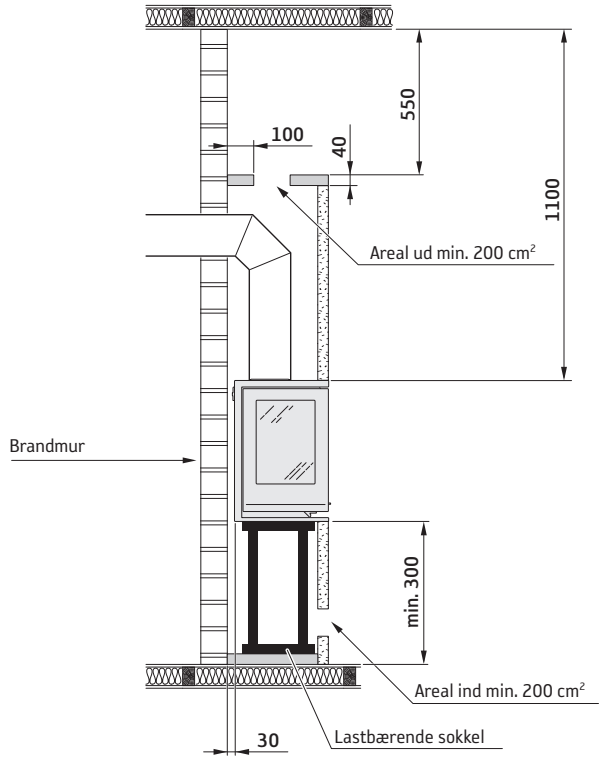

Overhold altid de krav til sikkerhedsafstand til brændbart materiale, som stilles for stålskorstene

Målene er minimumsmål, som ikke må underskrides, hvis der ikke oplyses andet.

Målskitser

Ci8

Der skal være mindst 1,4 meter foran indsatsens låge til brændbare bygningsdele eller indbo.

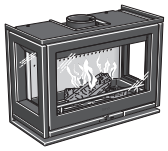

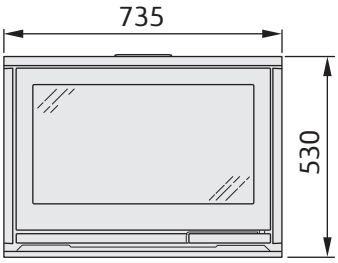

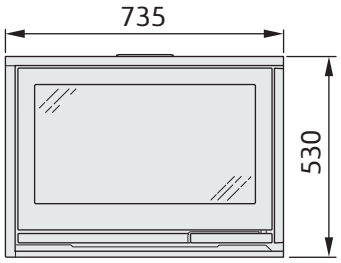

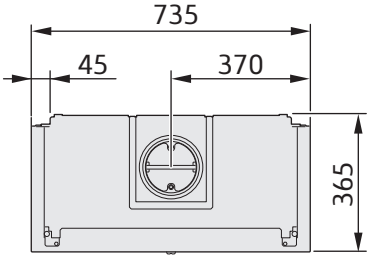

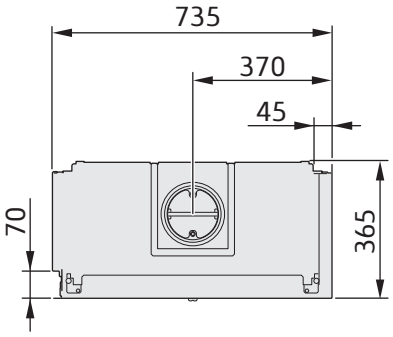

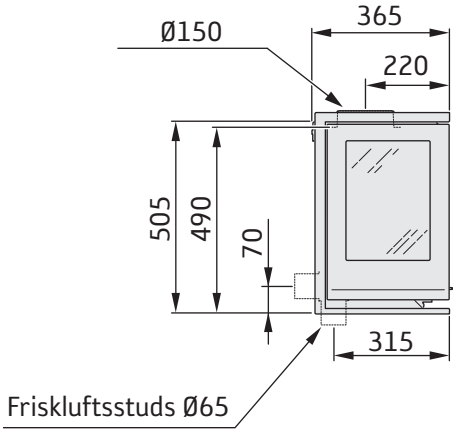

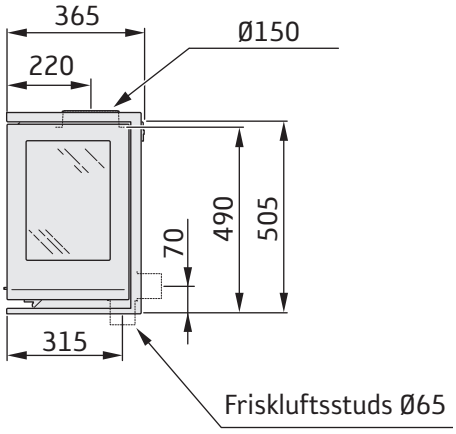

Ydeevnedeklaration i henhold til forordning (EU) 305/2011

Nr. Ci8/Ci8G-CPR-220901

Contura

PRODUKT

Type	Indsats fyret med fast brændsel
Varenavn	Contura i8 / i8G
Tiltænkt anvendelse	Rumopvarmning i boliger
Brændsel	Brænde

PRODUCENT

Navn	NIBE AB / Contura
Adresse	Box 134, Skulptörvägen 10 SE-285 23 Markaryd, Sverige

KONTROL

I henhold til AVCP	System 3
Europæisk standard	EN 13229:2001/A2:2004/AC:2007
Testinstitut	Rein-Ruhr Feuerstätten Prüfstelle, NB 1625.

DEKLARERET YDEEVNE

VÆSENTLIGE EGENSKABER	YDEEVNE	HARMONISERET TEKNISK SPECIFIKATION
Brandsikkerhed	Bestået	EN 13229:2001 / A2:2004 / AC:2007
Brandteknisk klasse	A1	
Mindste afstand til brændbart materiale	Bagside: 100 mm (med brandbeskyttelsesplade) Side: 500 mm Loft: 700 mm (frontgitter) Loft: 550 mm (topgitter) Front: 1400 mm Gulv: 300 mm Hjørne: NPD	
Risiko for at gløder falder ud	Bestået	
Rengøringsvenlighed	Bestået	
Emissioner fra forbrændingen	CO: 1500 mg/ m³ NOx: 200 mg/ m³ OGC: 120 mg/ m³ PM: 40 mg/ m³	
Overfladetemperaturer	Bestået	
Håndtagstemperatur	NPD	
Mekanisk styrke	Bestået	
Temperatur i rum til opbevaring af brænde	NPD	
Nominel effekt	7,0 kW	
Virkningsgrad	77,0 %	
Røggastemperatur ved nominel effekt	324 °C	
Røggastemperatur i tilslutningsstuds	389 °C	

Undertegnede bærer ansvaret for fremstilling og overensstemmelse med deklareret ydeevne.

Niklas Gunnarsson, Forretningsområdechef for NIBE STOVES
Markaryd, den 1. september 2022

CE

EU-overensstemmelseserklæring

Producent	NIBE AB / Contura
Adresse	Box 134, Skulptörvägen 10 285 23 Markaryd, Sverige
E-mail	info@contura.se
Websted	www.contura.eu
Telefonnr.	+46 433 275100

Contura

DENNE OVERENSSTEMMELSESERKLÆRING ER UDSTEDT UNDER VORES ENEANSVAR FOR NEDENSTÅENDE PRODUKT:	
Handelsnavn	Contura i7 / i8 / Cosi
Identifikation af produkt	www.contura.eu
GENSTANDEN FOR ERKLÆRINGEN, SOM ER BESKREVET OVENFOR, ER I OVERENSSTEMMELSE MED -	
DEN RELEVANTE EU-HARMONISERINGSLOVGIVNING:	**DE RELEVANTE HARMONISEREDE STANDARDER:**
DIR 2009/125/EF	EN 13229:2001/A2:2004/AC:2007
REG (EU) 2015/1185	CEN/TS 15883:2010
REG (EU) 2015/1186	
REG (EU) 2017/1369	
REG (EU) 305/2011	
TEKNISK DOKUMENTATION	
Indirekte varmefunktion:	Nej
Direkte varmeydelse:	7,0 kW
Energieffektivitetsindeks (EEI):	101,7
Testrapport	RRF 29 17 4647 / RRF 29 20 5507, NB 1625

BRÆNDSEL	FORETRUKKET BRÆNDSEL	ANDET EGNET BRÆNDSEL	η_s (%)	EMISSIONER VED NOMINEL VARMEYDELSE			
				PM	OGC	CO	NO_x
				mg/ Nm^3 (13 % O_2)			
Brænde med vandindhold 25 %	Ja	Nej	67,0	40	120	1500	200
Presset træ med vandindhold <12 %	Nej	Ja	67,0	40	120	1500	200
Anden træbiomasse	Nej	Nej					
Biomasse, som ikke er træ	Nej	Nej					
Antracit og tørre dampkul	Nej	Nej					
Cinders	Nej	Nej					
Lavtemperaturkoks	Nej	Nej					
Bituminøst kul	Nej	Nej					
Brunkulsbriketter	Nej	Nej					
Tørvebriketter	Nej	Nej					
Briketter af blandet fossilt brændsel	Nej	Nej					
Andet fossilt brændsel	Nej	Nej					
Briketter af blandet biomasse og fossilt brændsel	Nej	Nej					
Andre blandinger af biomasse og fast brændsel	Nej	Nej					

EGENSKABER, NÅR DER ALENE ANVENDES DET FORETRUKNE BRÆNDSEL

ELEMENT	SYMBOL	VÆRDI	ENHED	ELEMENT	SYMBOL	VÆRDI	ENHED
VARMEYDELSE				**VIRKNINGSGRAD, BASERET PÅ NEDRE BRÆNDVÆRDI (NCV)**			
Nominel varmeydelse:	P_{nom}	7,0	kW	Virkningsgrad ved nominel varmeydelse	$\eta_{th,nom}$	77,0	%
SUPPLERENDE ELFORBRUG				**TYPE VARMEYDELSE/RUMTEMPERATURSTYRING**			
Ved nominel varmeydelse	el_{max}	-	kW	Ét-trinsvarmeydelse uden rumtemperaturstyring			Ja
Ved minimum varmeydelse	el_{min}	-	kW	To eller flere manuelle trin uden rumtemperaturstyring			Nej
I standby-tilstand	el_{SB}	-	kW	Med mekanisk rumtemperaturstyring			Nej
				Med elektronisk rumtemperaturstyring			Nej
				Med elektronisk rumtemperaturstyring og døgntimer			Nej
				Med elektronisk rumtemperaturstyring og ugetimer			Nej
				ANDRE STYRINGSMULIGHEDER			
				Rumtemperaturstyring med bevægelsessensor			Nej
				Rumtemperaturstyring med temperaturfaldssensor			Nej
				Med telestyringsoption			
Specifikke forholdsregler for montering, installation eller vedligeholdelse.	Brandbeskyttelse og sikkerhedsafstande til brændbare bygningsmaterialer skal overholdes under alle omstændigheder. Der skal altid garanteres en tilstrækkelig tilførsel af forbrændingsluft. Luftudsugningssystemer kan påvirke tilførslen af forbrændingsluft.						

Undertegnede er ansvarlig for fremstilling og overensstemmelse med den deklarerede ydeevne.

Niklas Gunnarsson, forretningsområdeleder NIBE STOVES
Markaryd, 1. januar 2022

SE Montering

Om insatsen behöver läggas ned för att förflyttas bör lösa delar demonteras. Demontering av eldstadsbeklädnad beskrivs i slutet av denna anvisning.

1 Stosavsats
2 Eldstadsbeklädnad(Vermiculite)
3 Typskylt
4 Brasbegränsare
5 Roster
6 Eldstadsbotten
7 Asklåda

DE Montage

Wenn der Einsatz in liegender Position versetzt werden muss, sind lose Komponenten zu demontieren. Demontage und Brennraumauskleidung werden am Ende dieser Anleitung beschrieben.

1 Absatz des Stutzens
2 Brennraumauskleidung (Vermiculit)
3 Typenschild
4 Stehrost
5 Rost
6 Feuerstättenboden
7 Aschekasten

NO Før montering

Hvis innsatsen må legges ned for å flyttes, bør løse deler demonteres. Demontering av brennplater og hvelv er beskrevet mot slutten av denne veiledningen.

1 Stussplate
2 Brennplater og hvelv (Vermikulitt)
3 Typeskilt
4 Kubbestopper
5 Rist
6 Ildstedsbunn
7 Askeskuff

FR Avant de procéder au montage

Les éléments non fixés devront être déposés si l'insert doit être couché pour être déplacé. Le démontage de l'habillage du foyer est décrite à la fin de ce document.

1 Rebord de manchon
2 Habillage du foyer (Vermiculite)
3 Plaque signalétique
4 Grille de retenue
5 Grille
6 Fond du foyer
7 Cendrier

GB Prior to installation

If the insert needs to be put down to be moved, loose components should be removed. Removal of the hearth cladding is described at the end of these installation instructions.

1 Connector sleeve support
2 Fire bricks (Vermiculite)
3 Type plate
4 Fire bars
5 Grate
6 Hearth base
7 Ash pan

DK Før opstilling

Hvis indsatsen skal lægges ned for at blive flyttet, bør løsdele afmonteres. Afmontering af ovnbeklædning beskrives i slutningen af denne vejledning.

1 Studsafsats
2 Ovnbeklædning (Vermiculite)
3 Typeskilt
4 Brændeholder
5 Rist
6 Ovnbund
7 Askeskuffe

FI Ennen asennusta

Jos tulipesä pitää siirtää kyljellään, irto-osat pitää irrottaa. Tulipesän verhoilun irrotus kuvataan ohjeen lopussa.

1 Liitinsarja
2 Tulipesän verhous (vermikuliitti)
3 Tyyppikilpi
4 Suojareunus
5 Arina
6 Palotilan pohja
7 Tuhkalaatikko

IT Prima del montaggio

Se è necessario smontare l'inserto per spostarlo, rimuovere prima i componenti liberi. La procedura di smontaggio del rivestimento del focolare è descritta alla fine delle presenti istruzioni.

1 Adattatore per canna fumaria
2 Rivestimento interno del focolare (vermiculite)
3 Targhetta identificativa
4 Griglia ferma-legna
5 Griglia
6 Fondo del focolare
7 Cassetto della cenere

NL Voorafgaand aan montage

Als de inzet liggend moet worden verplaatst, moeten losse onderdelen worden gedemonteerd. De demontage van de haardbekleding wordt beschreven aan het eind van deze instructies.

1 Afdekking aansluitstuk
2 Haardbekleding (vermiculiet)
3 Typeplaatje
4 Houtvanger
5 Rooster
6 Bodem verbrandingskamer
7 Aslade

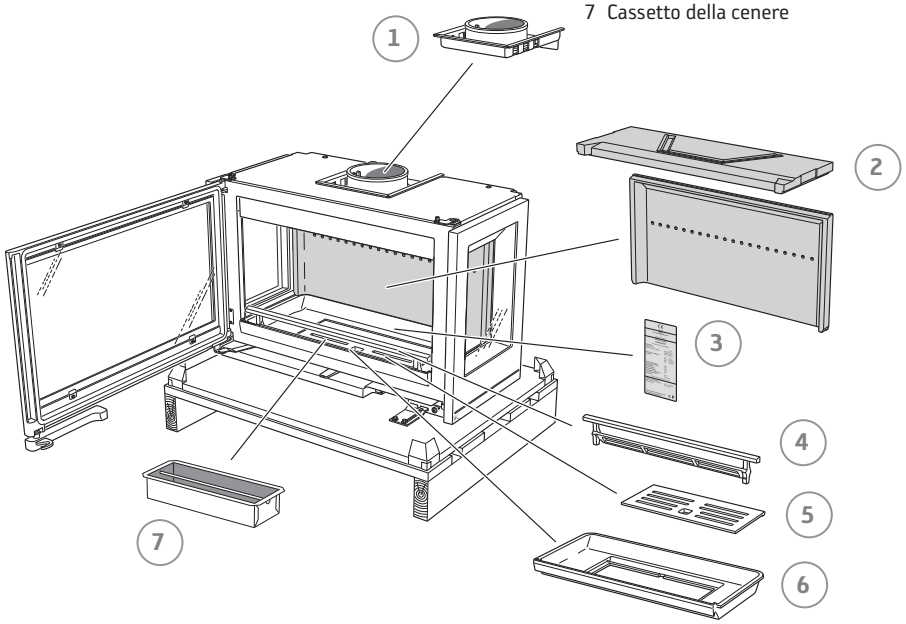

Ci8

Ci8 Left / Right

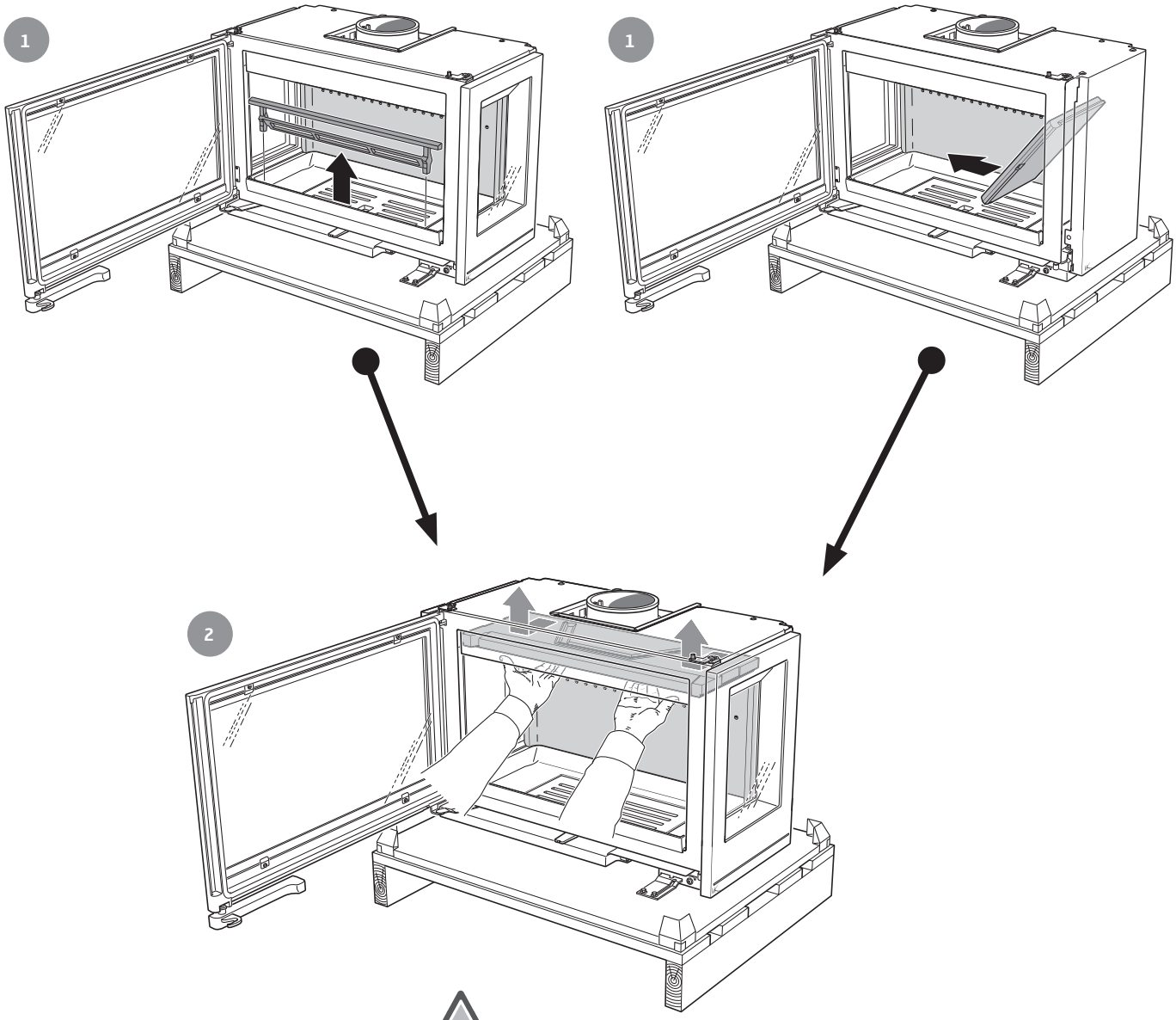

SE Hanteras varsamt!

DE Vorsichtig vorgehen!

NO Behandles forsiktig!

FR À manipuler avec précaution!

GB Handle with care!

DK Håndter med forsigtighed!

FI Käsittele varovasti!

IT Maneggiare con cura!

NL Voorzichtig hanteren!

3

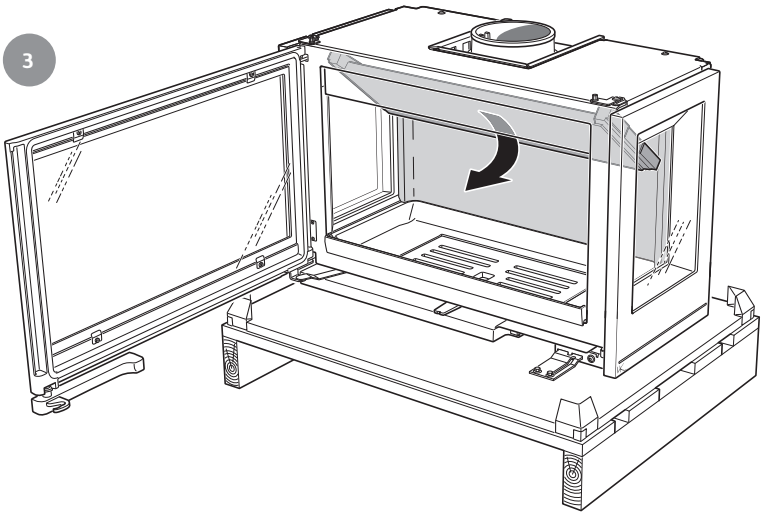

4

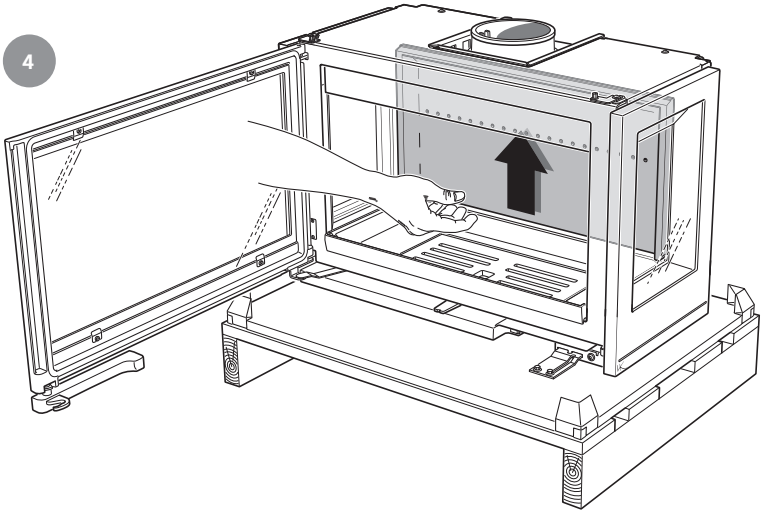

5

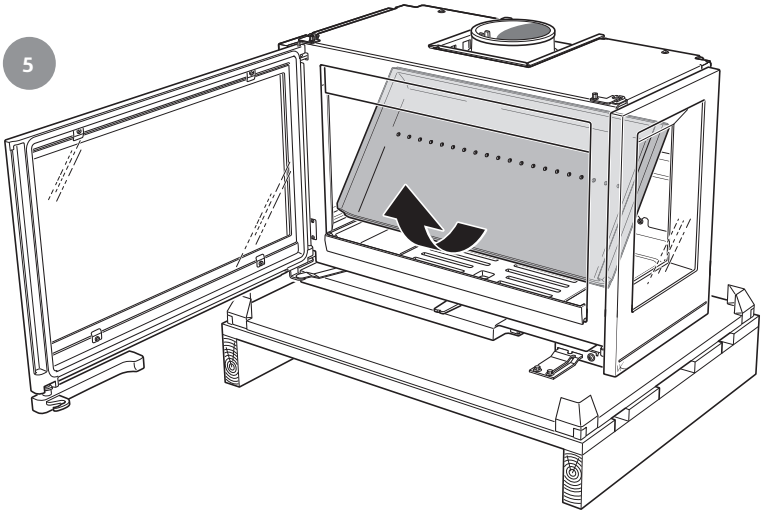

Handle with care!

6

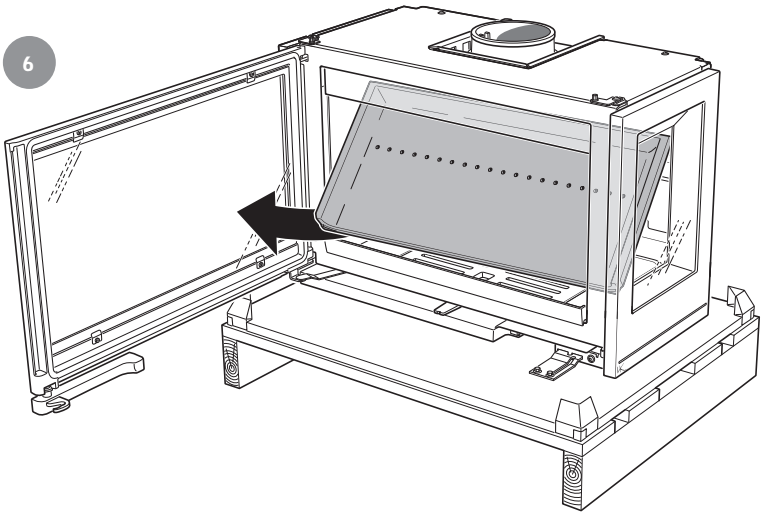

7

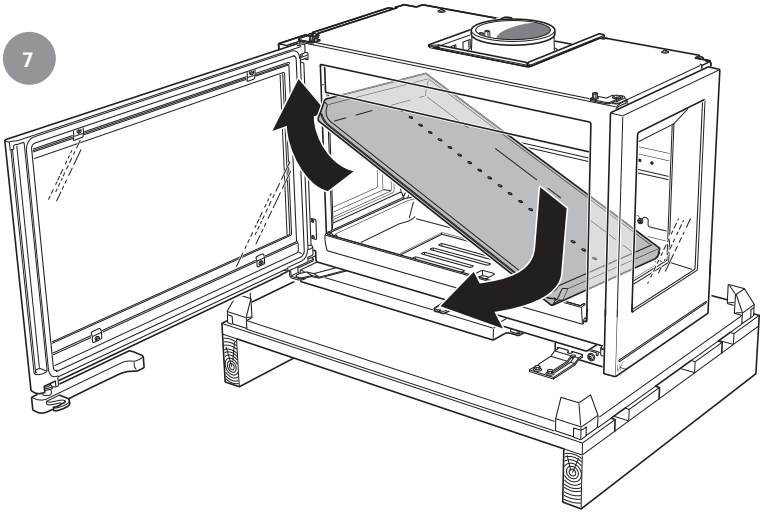

8

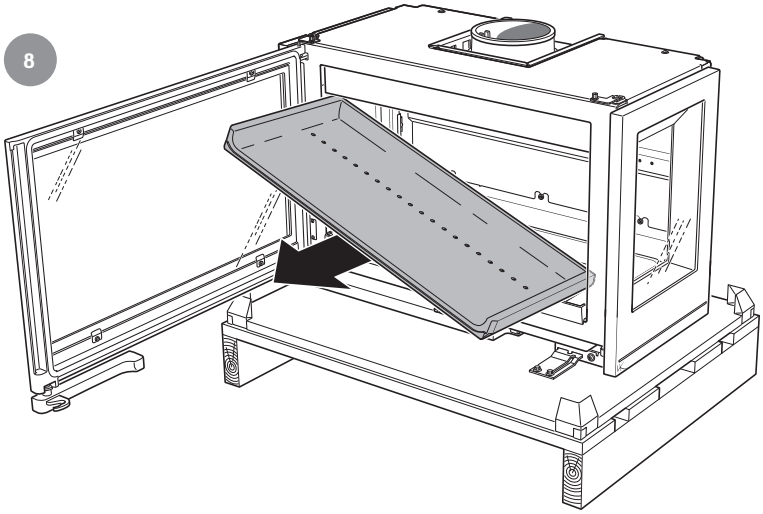

9

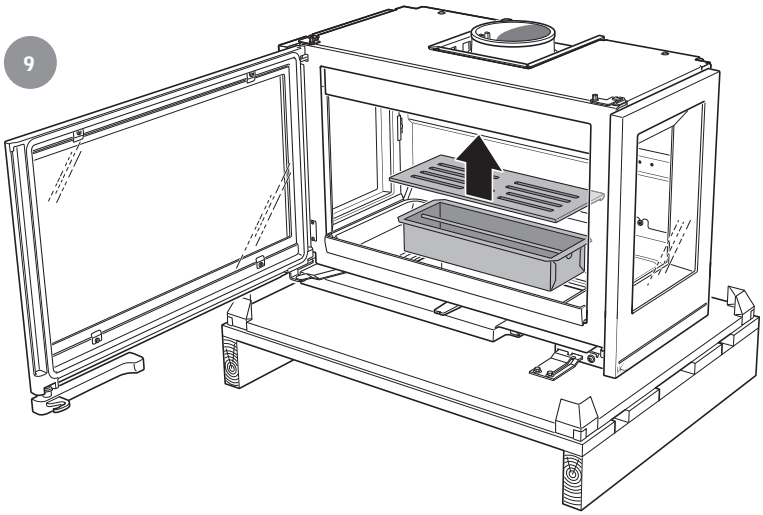

10

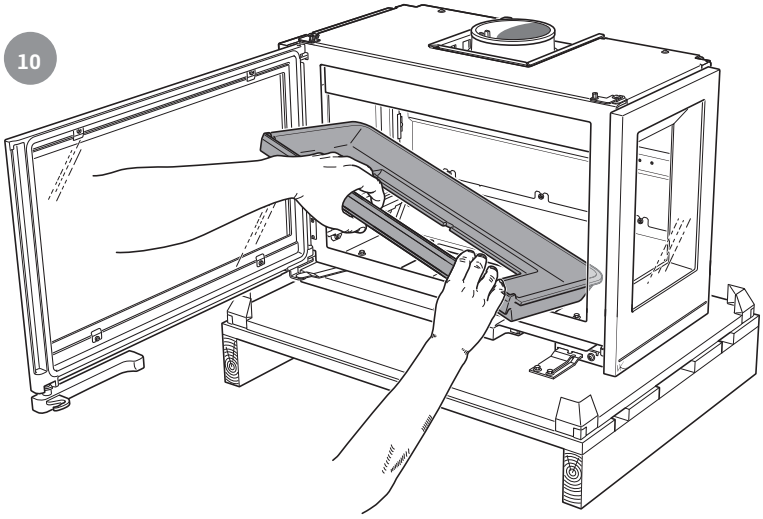

Handle with care!

For installation in the UK and in smoke control areas

GB

Mandatory for smoke control areas

Contura i8, 7 kW woodburning stoves has been recommended as suitable for use in smoke control areas. This when burning wood logs and operated in accordance with these instructions and when fitted with a permanent stop to prevent closure of the air control unit beyond 31% open position.

The permanent stop must be installed if the appliance is to be used in a smoke control area, this stop must not be removed in smoke control areas, otherwise an offence will be committed if the appliance is used without the permanent stop in place.

Damper Blocker for Ci8

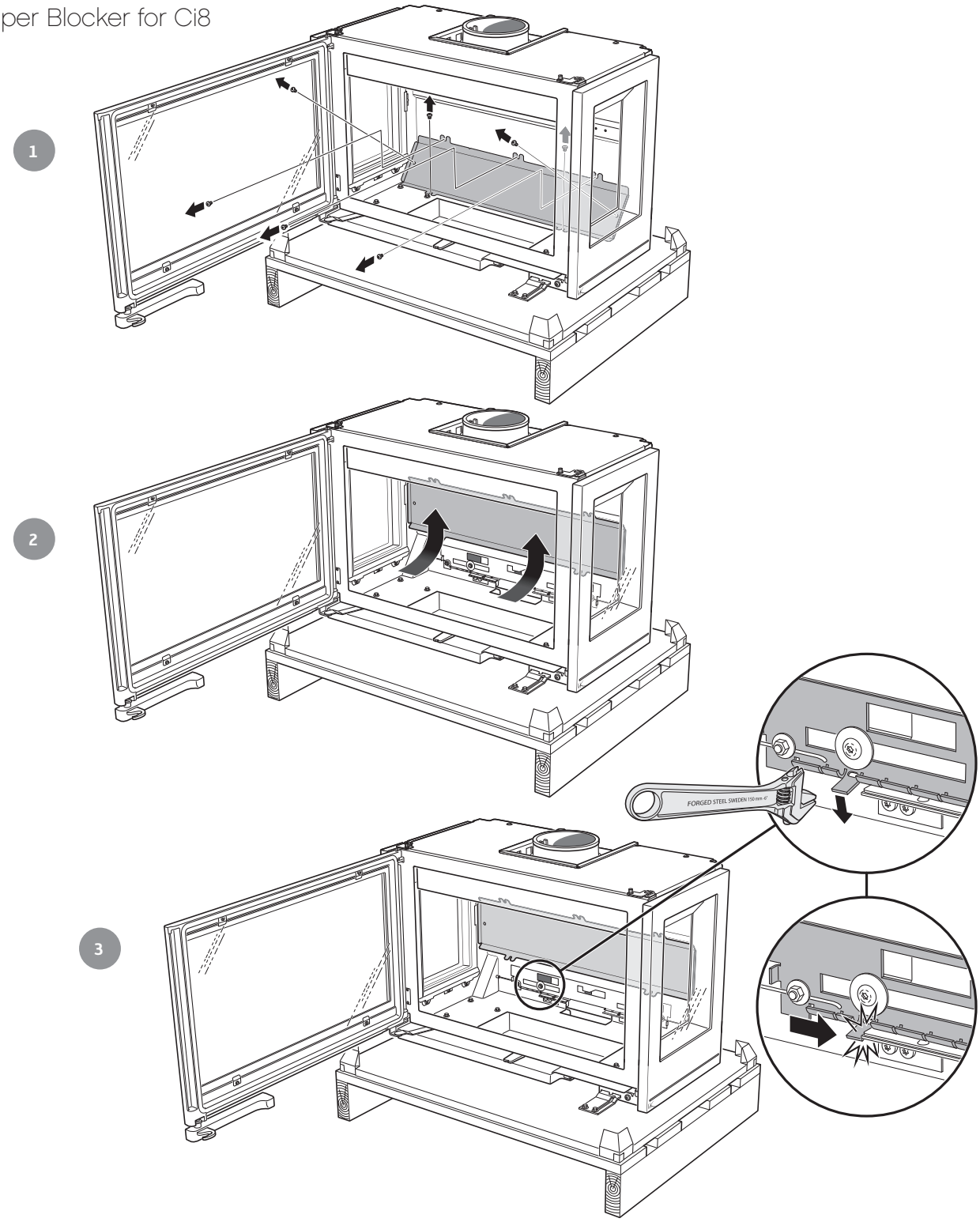

1

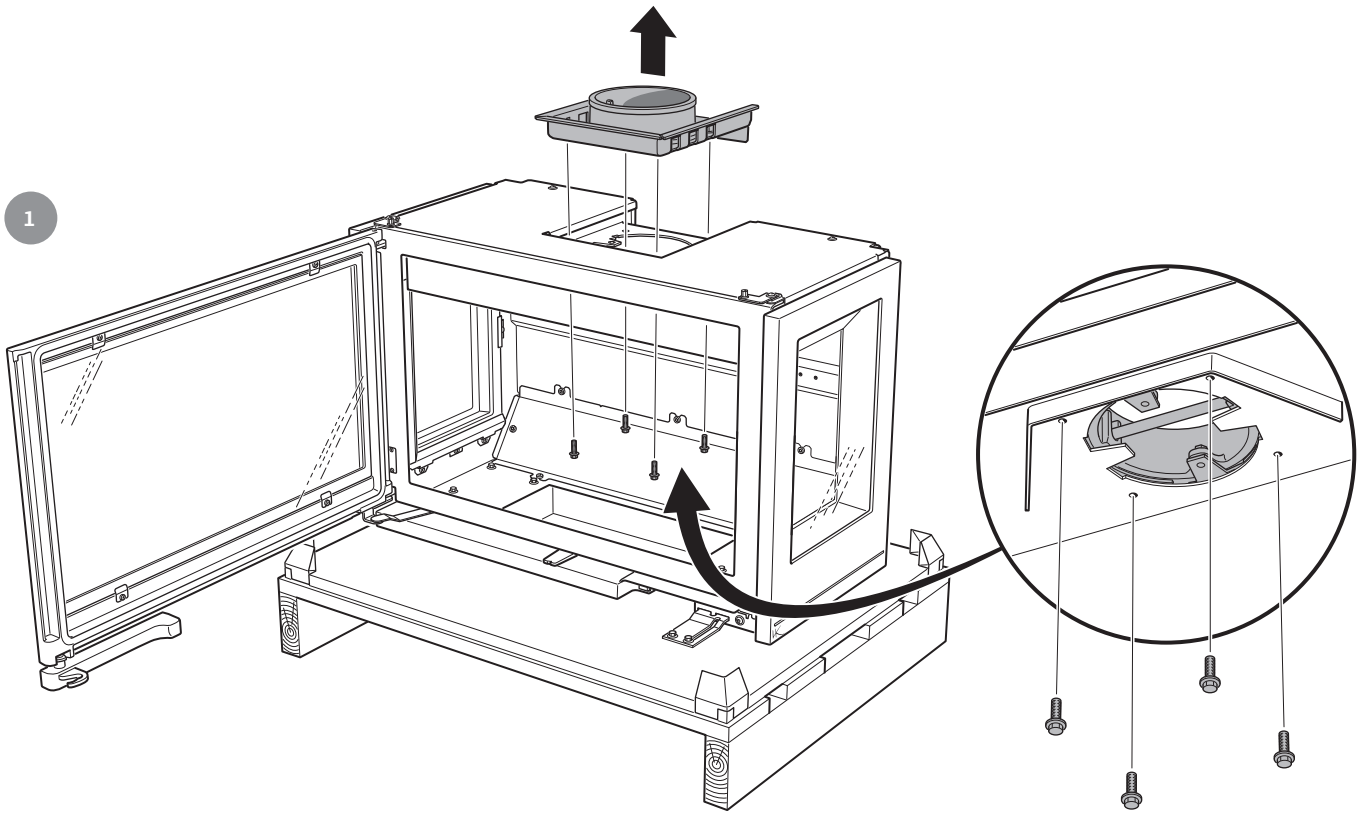

2

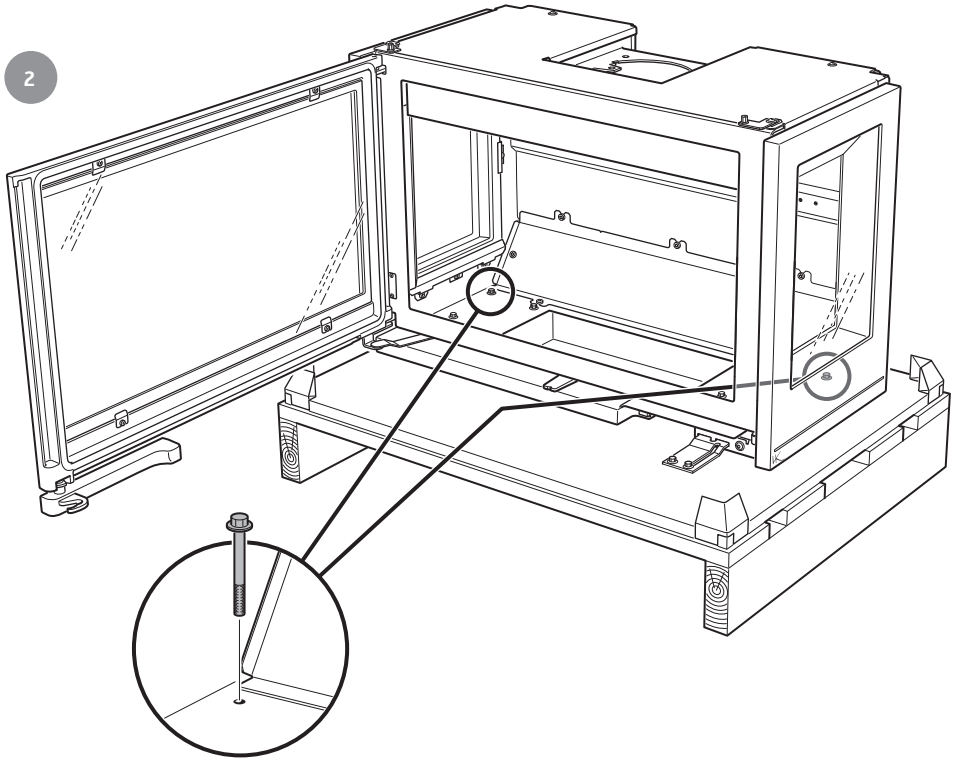

3

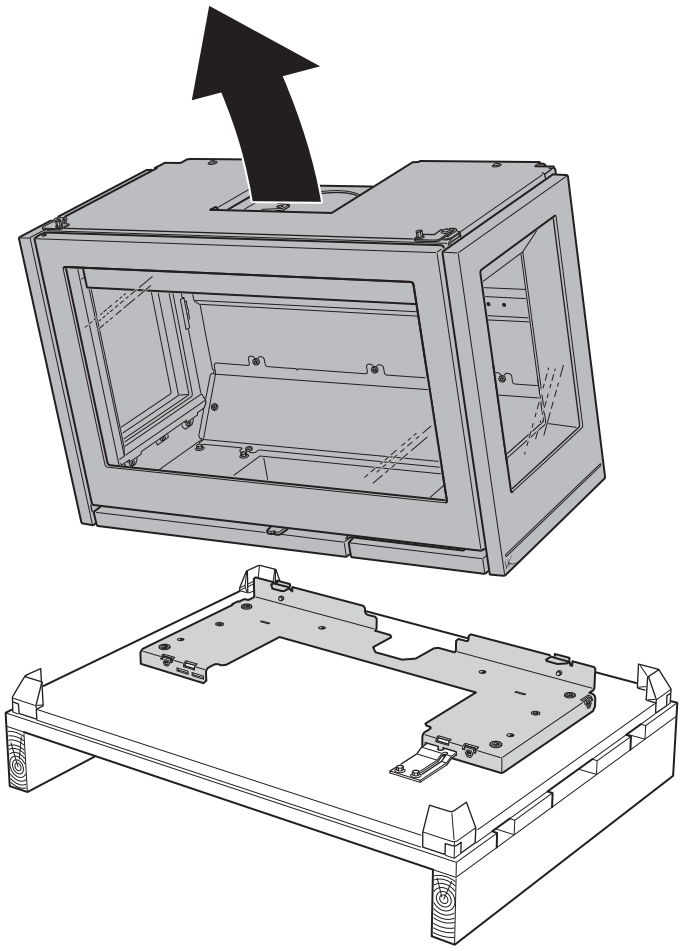

4

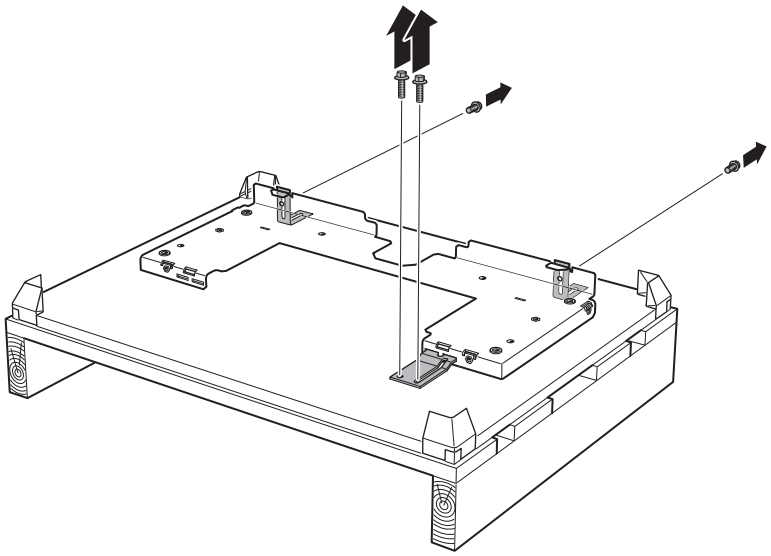

SE

Installation i befintlig öppen eldstad

Insatsen kan installeras som spiskassett i befintlig godkänd öppen eldstad. Runt om insatsen skall det vara minst 10 mm luftspalt, detta pga. insatsens värmeutvidgning.

DE

Installation in einer vorhandenen offenen Feuerstätte

Der Einsatz kann als Herdkassette in eine vorhandene zugelassene offene Feuerstätte eingebaut werden. Wegen seiner thermischen Ausdehnung muss um den Einsatz herum ein Luftspalt von mind. 10 mm vorhanden sein.

NO

Installasjon i eksisterende åpent ildsted

Innsatsen kan installeres som peiskassett i eksisterende godkjent åpent ildsted. På grunn av innsatsens varmeutvidelse skal det være en luftspalte på minst 10 mm rundt innsatsen.

FR

Installation dans un foyer ouvert

L'insert peut être installé comme une cassette dans un foyer ouvert existant et homologué. Un espace d'au moins 10 mm doit être prévu autour de l'insert, pour des raisons d'expansion thermique.

GB

Installation in existing open hearth

The insert is designed to be installed as a stove cassette in existing approved open hearths. There must be an 10 mm air gap around the insert, to allow for the expansion of the insert when hot.

DK

Installation i eksisterende åbent ildsted

Indsatsen kan installeres som pejseindsats i et eksisterende godkendt åbent ildsted. Rundt om indsatsen skal der være en luftspalte på mindst 10 mm på grund af indsatsens varmeudvidelse.

FI

Asennus olemassa olevaan avotakkaan

Takkasydän voidaan asentaa olemassa olevaan hyväksyttyyn avotakkaan. Takkasydämen joka puolelle on jäätävä vähintään 10 mm ilmarako takkasydämen lämpölaajenemisen vuoksi.

IT

Montaggio in caminetti aperti già esistenti

L'inserto può essere installato in caminetti aperti già esistenti. Per favorire la normale dilatazione dell'inserto alle alte temperature, lasciare uno spazio libero di almeno 10 mm tutto attorno all'inserto.

NL

Installatie in bestaande open haard

De inzet kan als inbouwhaard in een bestaande, goedgekeurde open haard worden geïnstalleerd. Rond de inzet moet in dat geval een luchtspleet van minimaal 10 mm worden aangehouden vanwege de expansie door warmte.

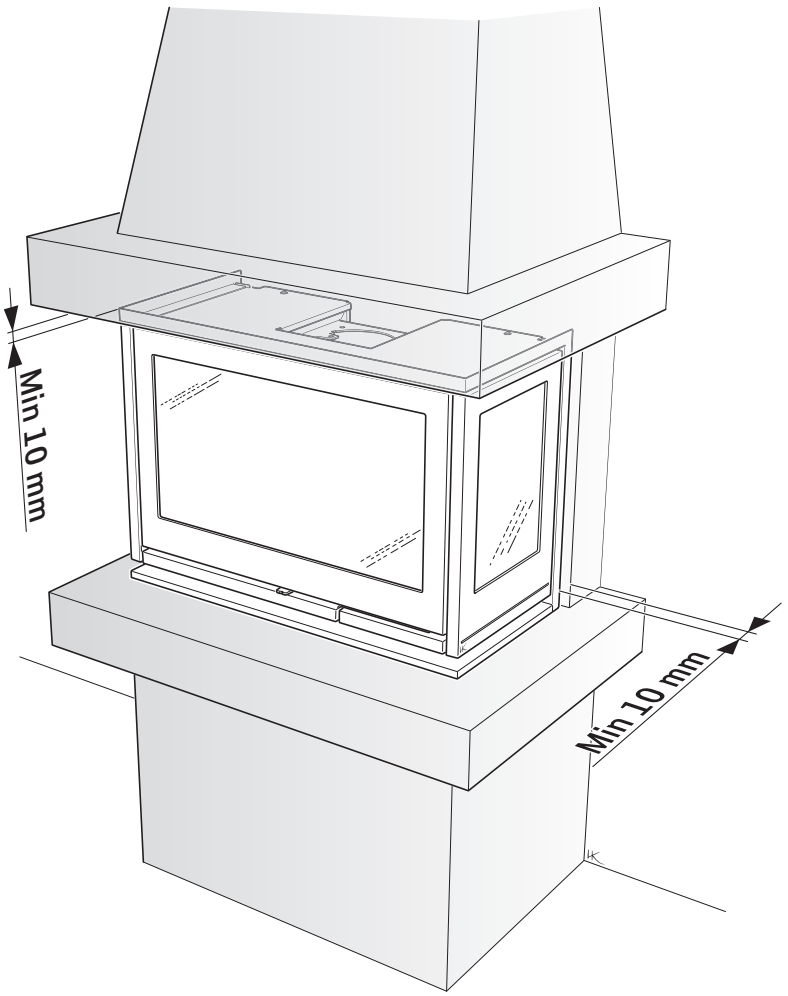

SE Anslutningsstos bakåt
Används då utrymme finns bakåt.

DE Anschlussstutzen nach hinten
Falls nach hinten ausreichend Platz vorhanden ist.

NO Tilkoblingsstuss bak
Brukes når det ikke er plass bak.

FR Manchon de raccordement vers l'arrière
Utilisé lorsqu'il y a suffisamment de place à l'arrière du foyer.

GB Connection kit back
Used when there is sufficient space to the rear.

DK Tilslutningsstuds bagud
Benyttes, når der er plads bagud.

FI Liitosputki taaksepäin
Käytetään kun takana on tilaa.

IT Raccordo sul retro
Si usa in presenza di spazio sul retro.

NL Aansluitstuk naar achteren
Wordt gebruikt als er ruimte aan de achterkant is.

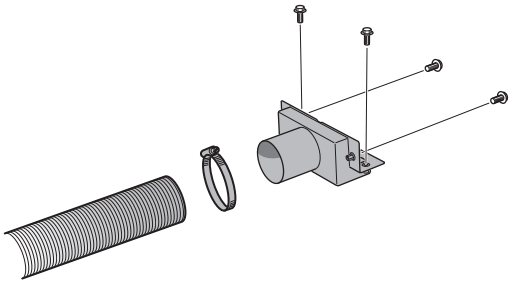

SE Anslutningsstos nedåt
Används då utrymme inte finns bakåt.

DE Anschlussstutzen nach unten
Falls nach hinten nicht ausreichend Platz vorhanden ist.

NO Tilkoblingsstuss nedover
Brukes når det ikke er plass bak.

FR Manchon de raccordement vers le bas
Utilisé lorsqu'il n'y a pas suffisamment de place à l'arrière du foyer.

GB Connector downward
Used when there is insufficient space to the rear.

DK Tilslutningsstuds nedad
Benyttes, når der ikke er plads bagud.

FI Liitosputki alaspäin
Käytetään kun takana ei ole tilaa.

IT Raccordo dal basso
Si usa in mancanza di spazio sul retro.

NL Aansluitstuk omlaag
Wordt gebruikt als ruimte aan de achterkant ontbreekt.

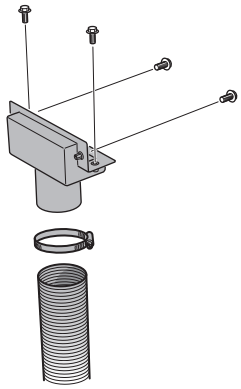

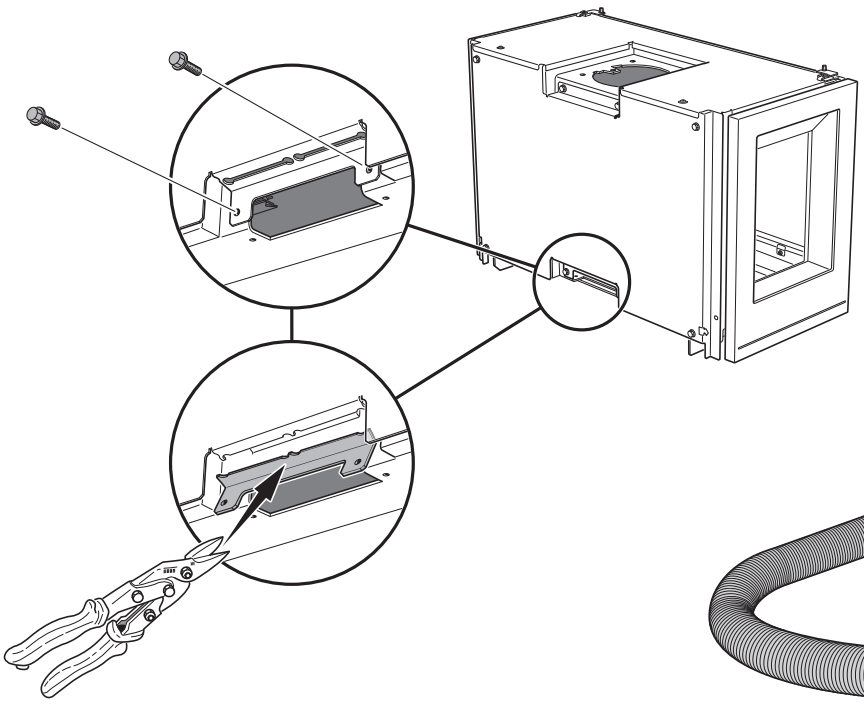

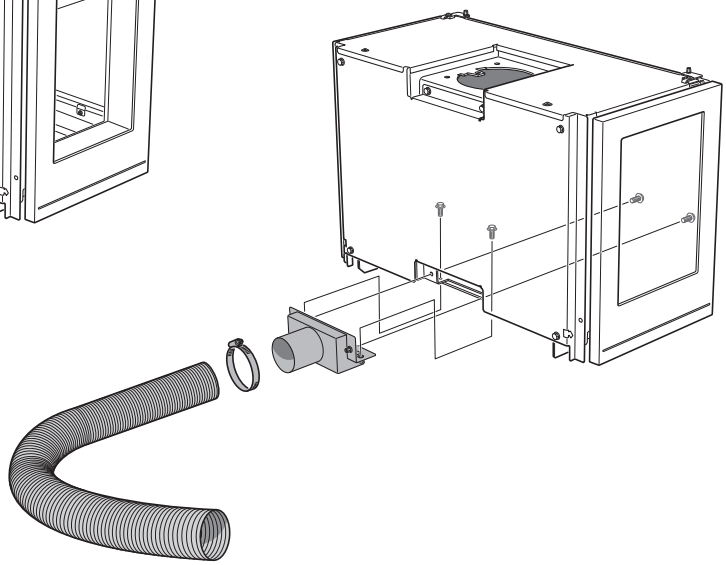

SE

Anslutning till befintlig murad skorsten

För enklast montage rekomenderas att använda flexibel slang (säljs som tillbehör). Fäst stosen i slangen. Anslut och täta mellan slangen och skorstenen enligt dess separata anvisning.
Insatsen kan även anslutas med fasta rör som förs upp i skorstenen.

DE

Anschluss an einen vorhandenen gemauerten Schornstein

Zu einfachen Montage wird empfohlen, einen flexiblen Schlauch zu verwenden (als Zubehör erhältlich). Der Stutzen ist am Schlauch anzubringen. Der Anschluss zwischen Schlauch und Schornstein ist gemäß den zugehörigen separaten Anweisungen herzustellen und zu dichten.
Der Einsatz kann auch mit festen Rohren angeschlossen werden, die im Schornstein aufwärts geführt werden.

NO

Tilkobling til eksisterende murt skorstein

Det anbefales å bruke fleksibel slange for å gjøre monteringen så enkel som mulig. (selges som tilbehør). Fest stussen i slangen. Koble til, og tett mellom slangen og skorsteinen i henhold til separat anvisning for dette.
Innsatsen kan også kobles til med faste rør som føres opp i skorsteinen.

FR

Raccordement à une cheminée de maçonnerie existante

Pour simplifier le montage, il est recommandé d'utiliser un tuyau flexible (proposé en option). Fixez le manchon dans le tuyau. Raccordez et scellez entre le tuyau et la cheminé selon les instructions séparées.
L'insert peut également être raccordé avec des conduits fixes dans la cheminée.

GB

Connection to existing masonry chimney

A flexible hose is recommended for ease of installation (sold as an accessory). Secure the sleeve in the hose. Connect and seal carefully between the hose and the chimney according to the separate instruction.
The insert can also be connected with fixed pipe inserted up the chimney

DK

Tilslutning til eksisterende muret skorsten

Det anbefales at benytte en fleksibel slange for den letteste montering (sælges som tilbehør). Sæt studsen fast i slangen. Tilslut og tætn mellem slangen og skorsten i henhold dennes særskilte vejledning.
Indsatsen kan også tilsluttes med faste rør, som føres op i skorstenen.

FI

Liitäntä muurattuun savupiippuun

Asennuksen helpottamiseksi suositellaan joustavan letkun käyttöä (myydään lisävarusteena). Kiinnitä liitin letkuun. Liitä ja tiivistä letkun ja savupiipun väli erillisen ohjeen mukaan.
Takkasydämen voi liittää myös kiinteällä putkella, joka viedään ylös hormiin.

IT

Collegamento alla canna fumaria esistente in muratura

Per la massima semplicità nel montaggio si consiglia di usare un tubo flessibile (in vendita come accessorio). Fissare il raccordo al tubo flessibile. Collegare il flessibile e sigillare lo spazio tra questo e la canna fumaria seguendo le relative istruzioni.
L'inserto può anche essere collegato con tubi rigidi da inserire nella canna fumaria.

NL

Aansluiting op bestaande, gemetselde schoorsteen

Voor een zo eenvoudig mogelijke installatie wordt het gebruik van een flexibele slang aanbevolen (verkocht als accessoire). Zet het aansluitstuk vast in de slang. Sluit de slang op de schoorsteen aan en dicht af. Volg de aparte instructies.
De inzet kan ook met een vaste pijp worden aangesloten die in de schoorsteen wordt gestoken.

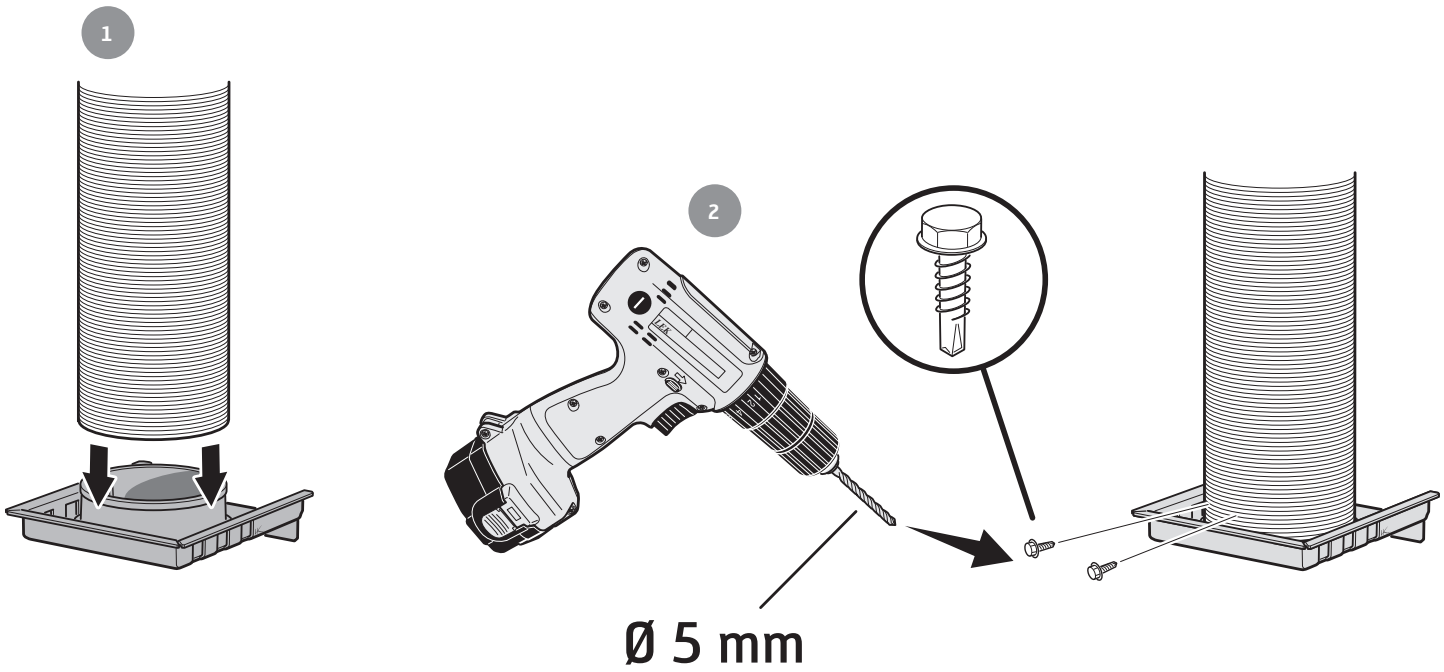

3

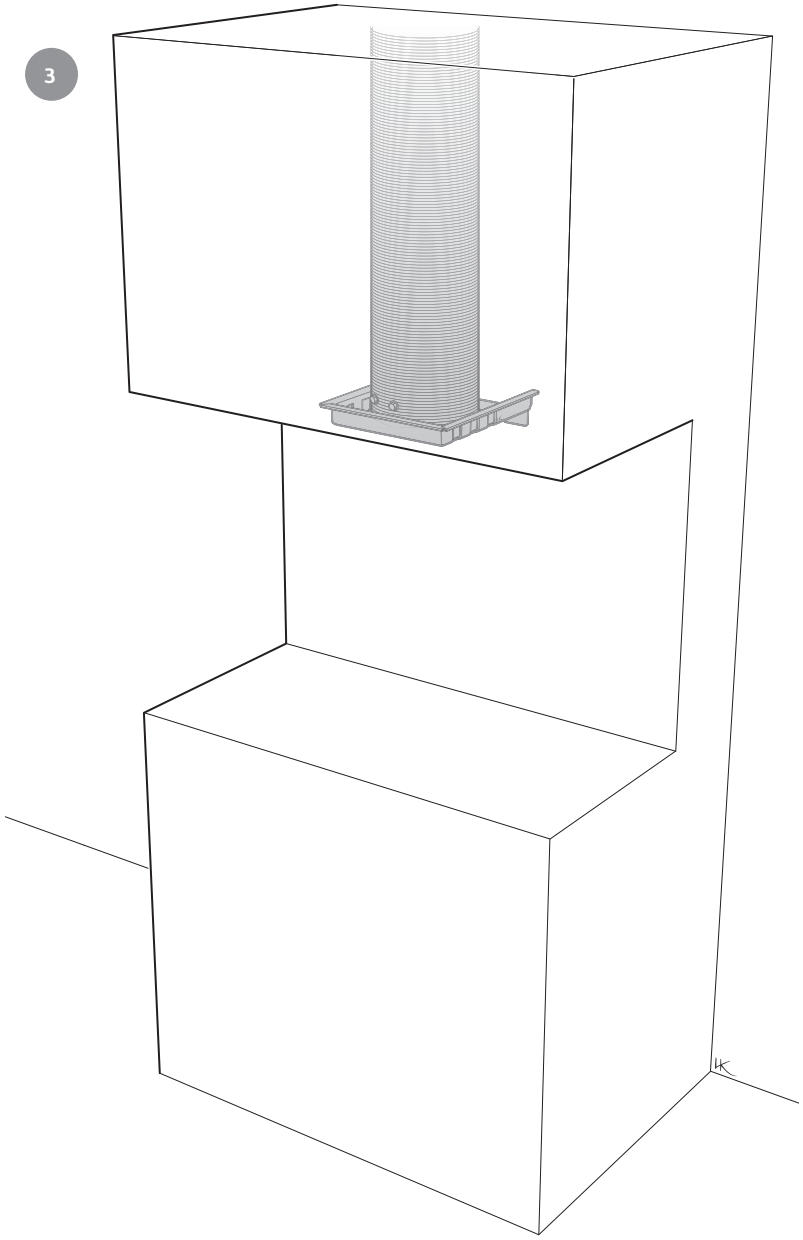

4

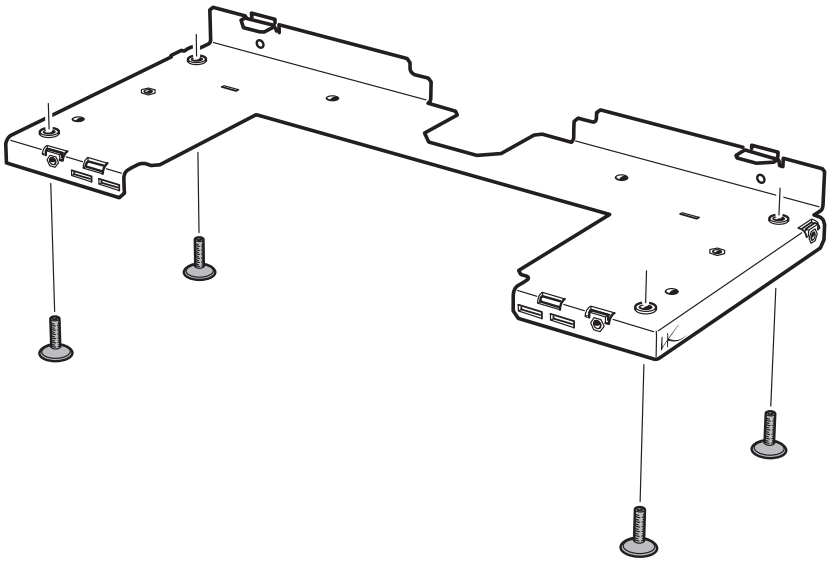

5

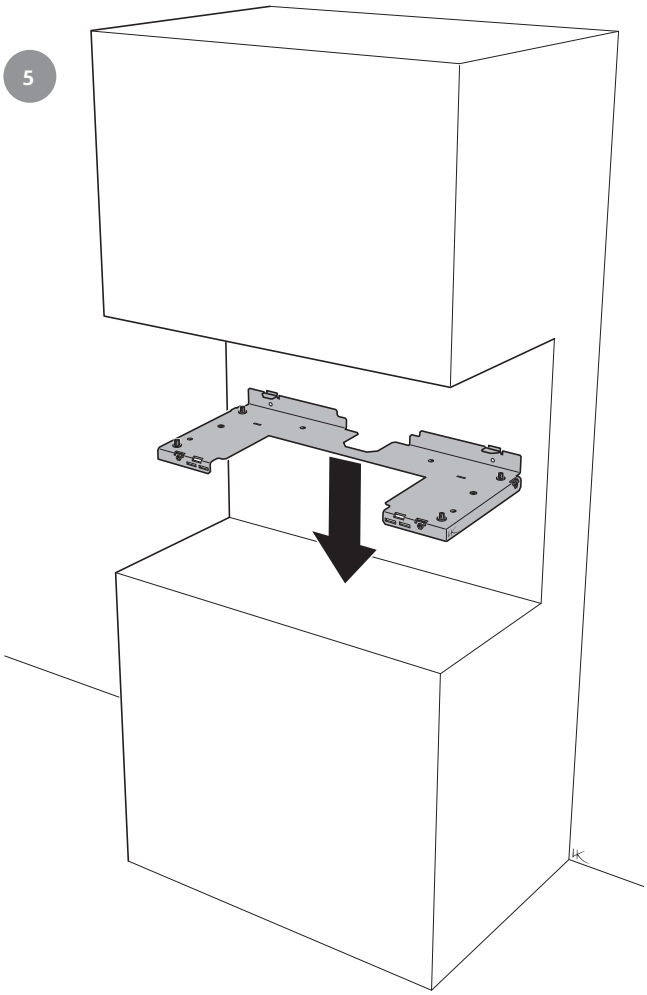

6

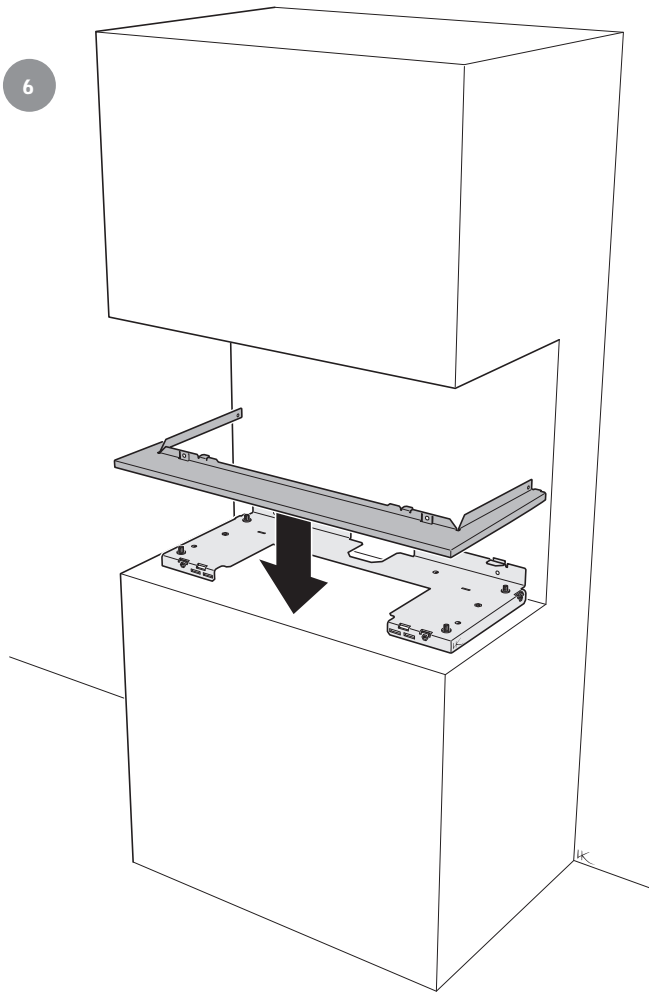

7

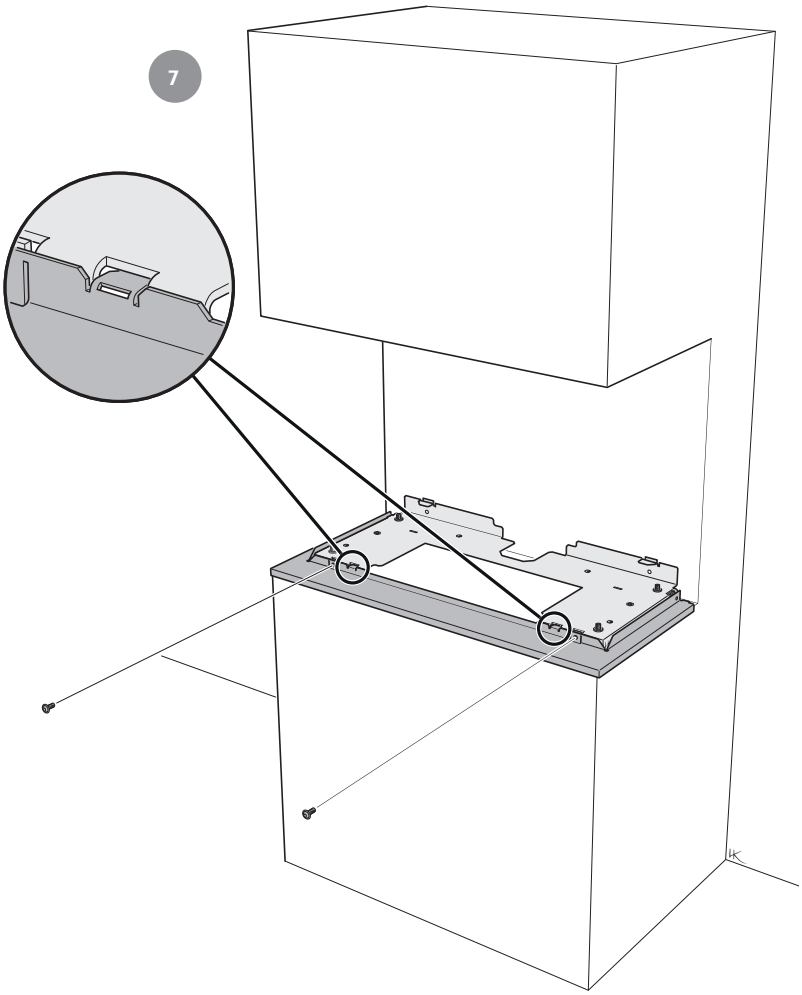

8

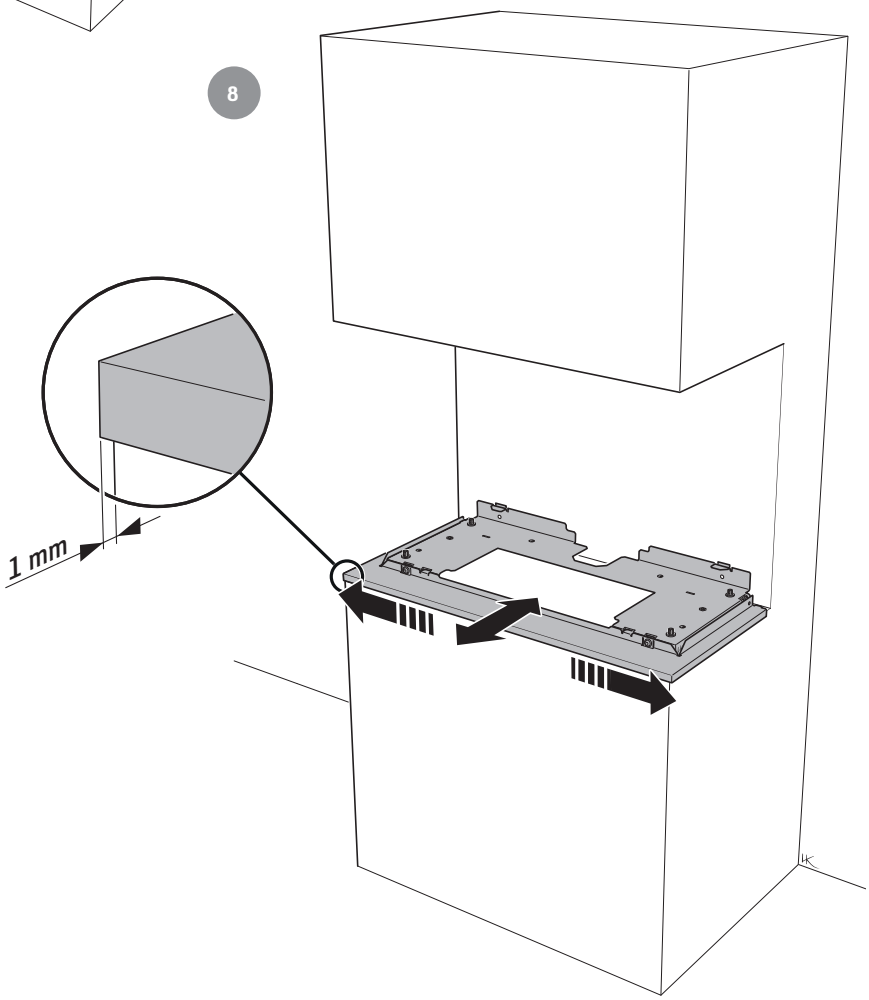

9

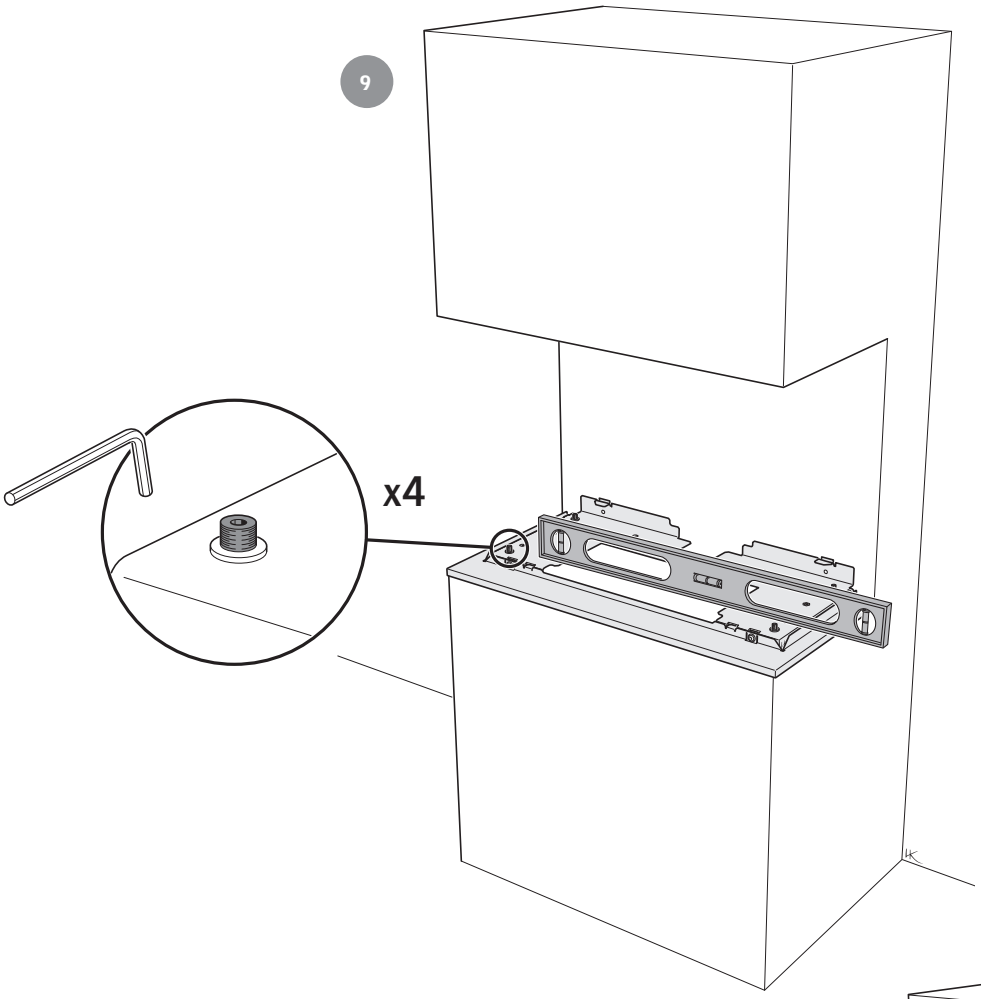

10

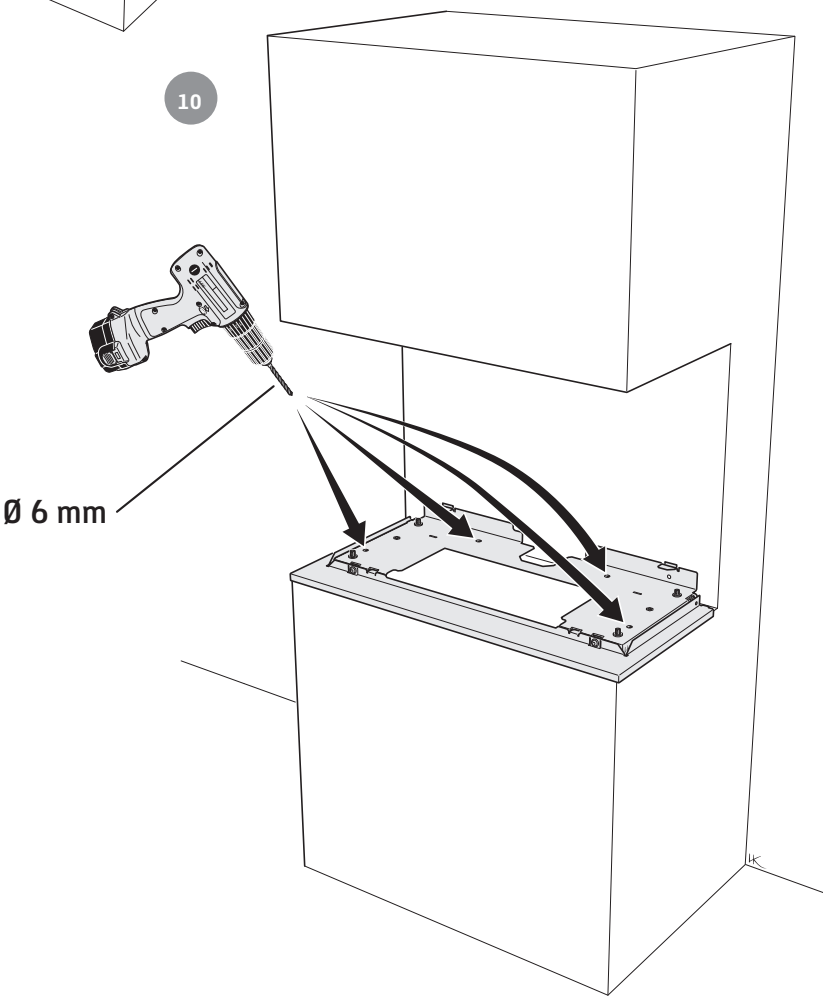

11

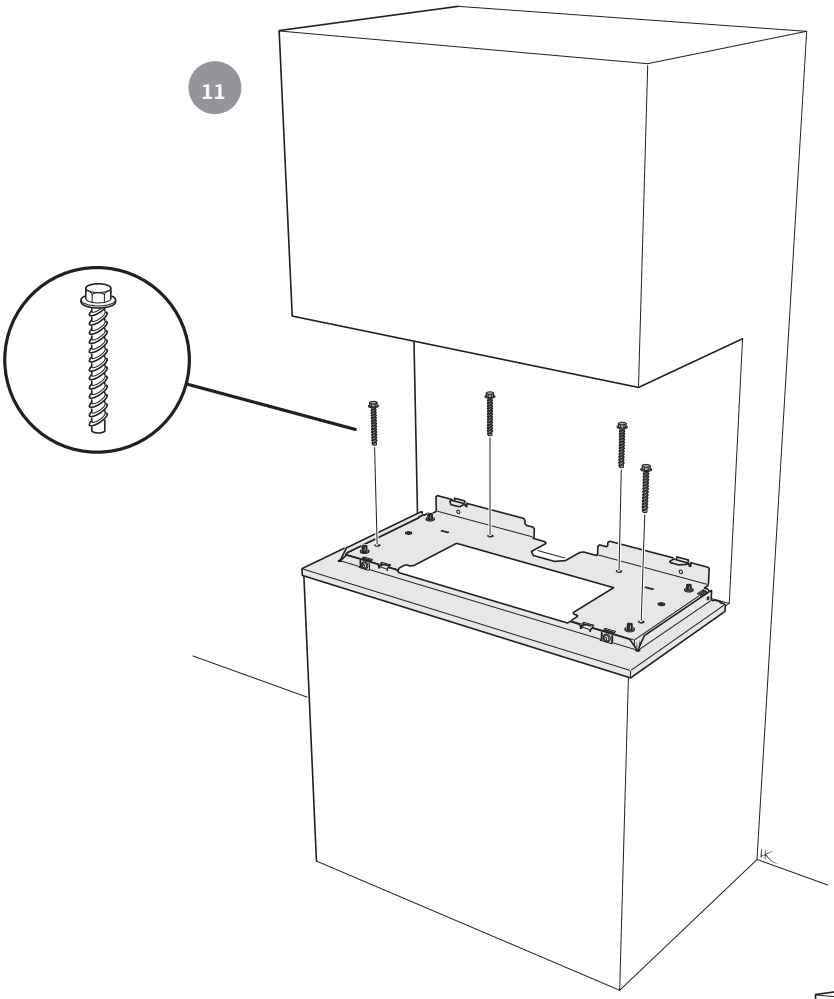

12

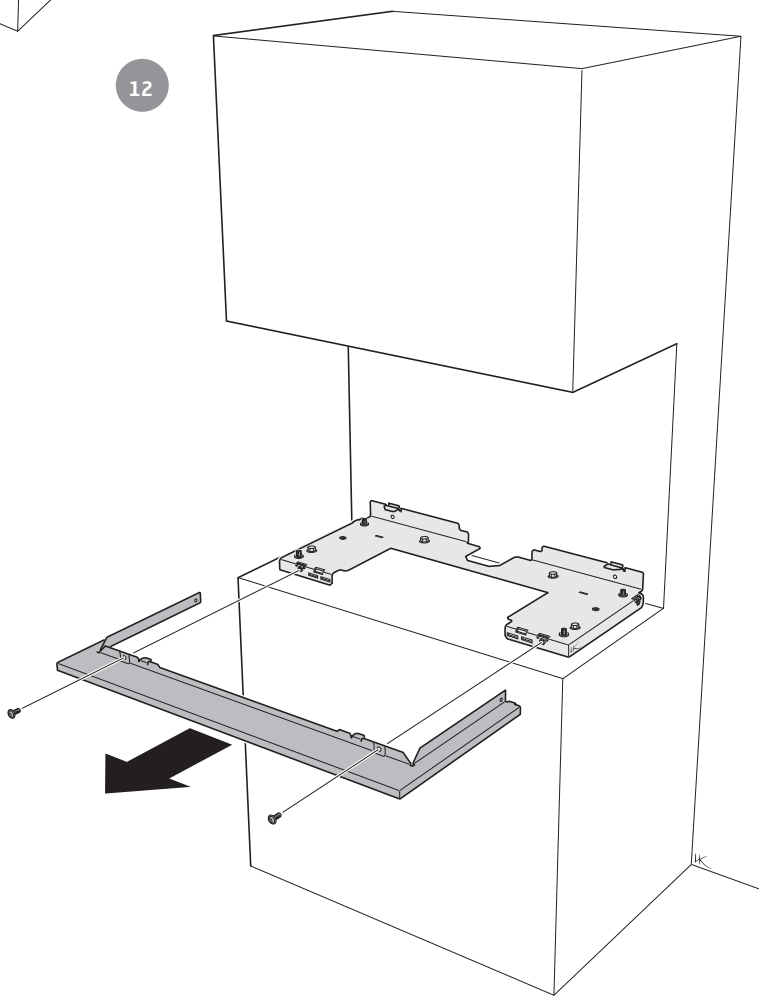

13

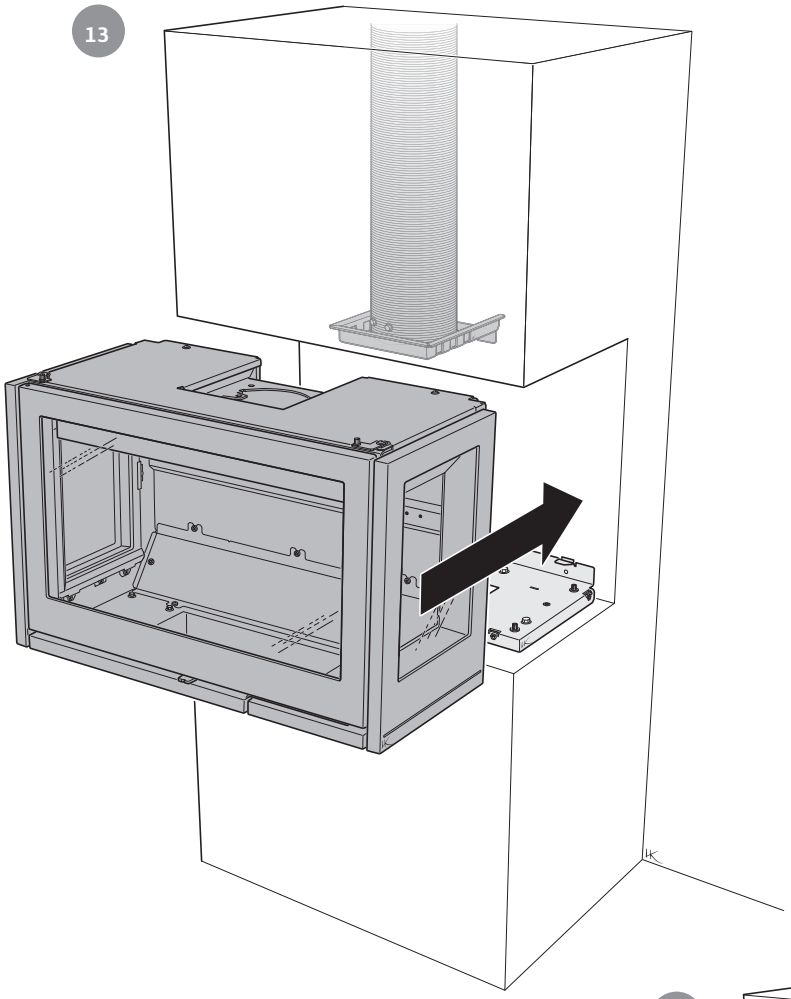

14

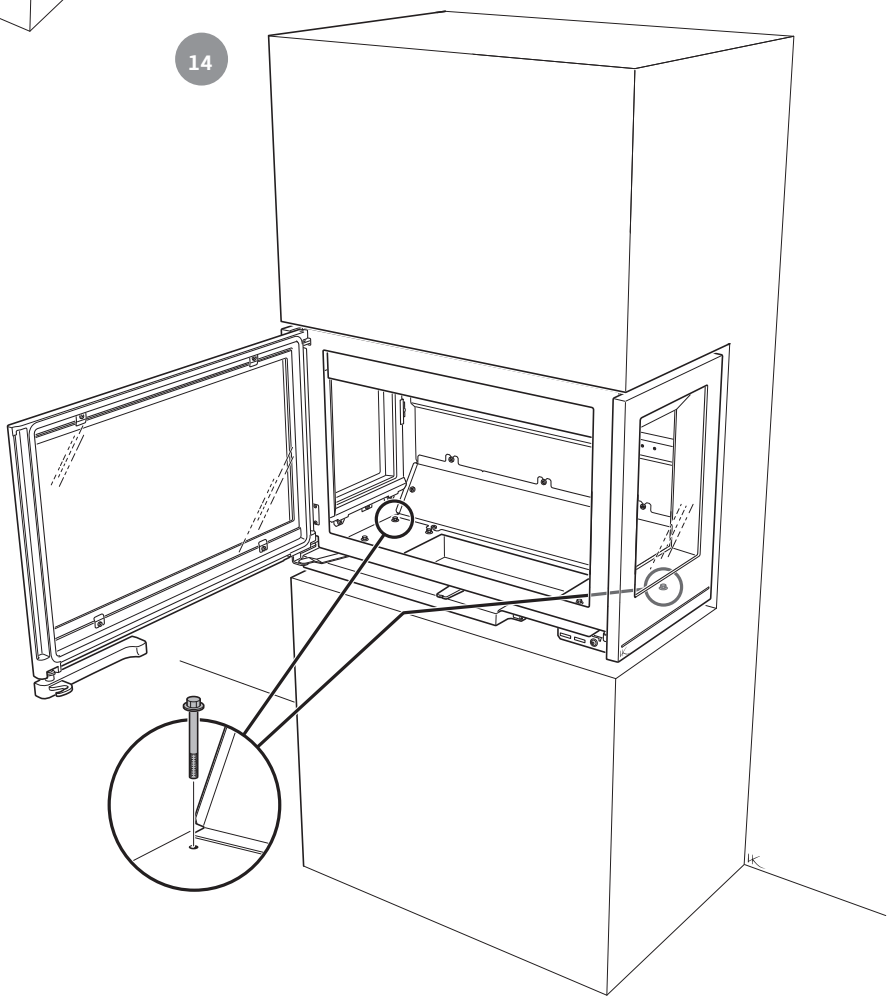

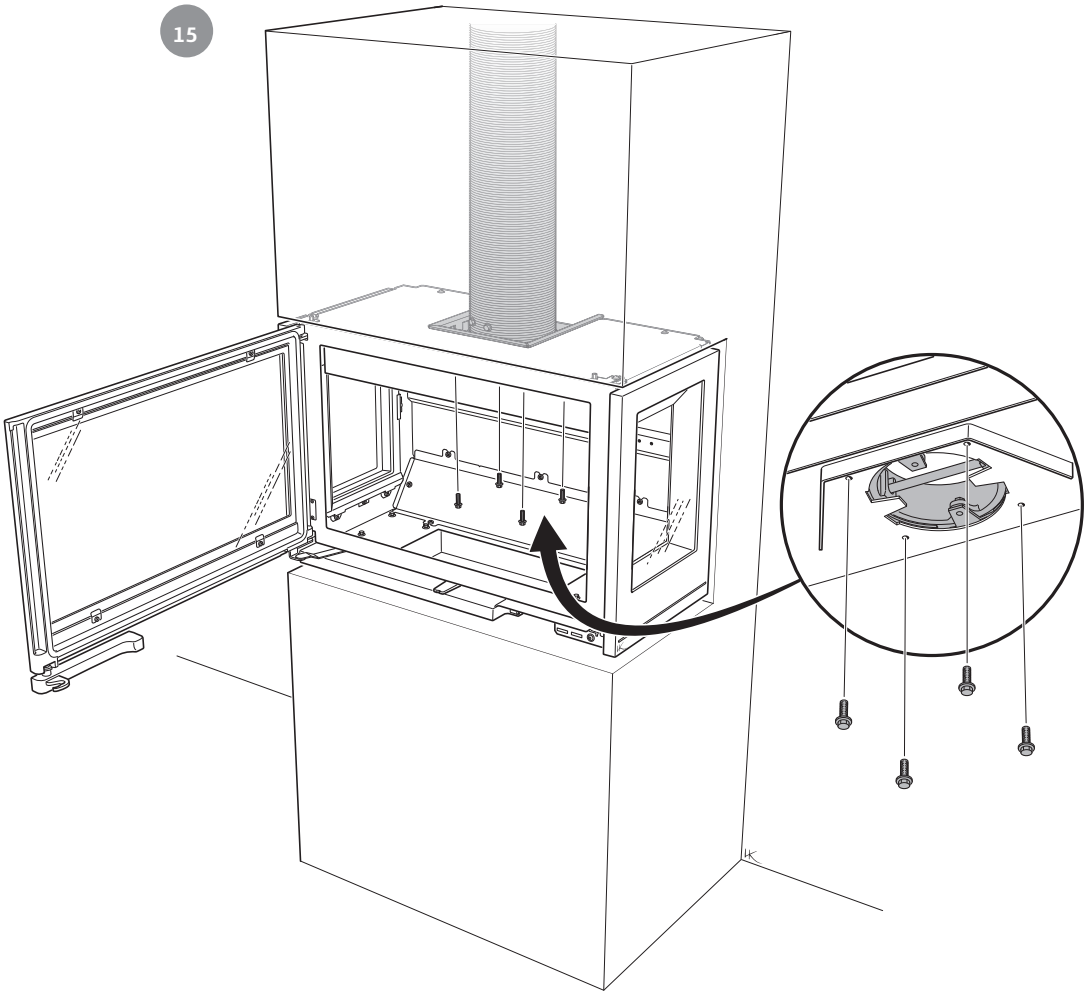

SE För fortsatt montering av Ci8 Left / Right, gå till sidan 86.

DE Für die weitere Montage von Ci8 Left / Right gehen Sie auf Seite 86.

NO For fortsatt montering av Ci8 Left/Right, gå til side 86.

FR Pour poursuivre le montage du Ci8 Left / Right, allez à la page 86.

GB For continued installation of Ci8 Left/Right, go to page 86.

DK For fortsat montering af Ci8 Left / Right, gå til side 86.

FI Jos haluat jatkaa Ci8 Left/Right -asennusta, siirry sivulle 86.

IT Per continuare il montaggio della versione Ci8 Sinistra/Destra, andare a pagina 86.

NL Voor verdere montage van Ci8 Left/Right, ga naar pagina 86.

16

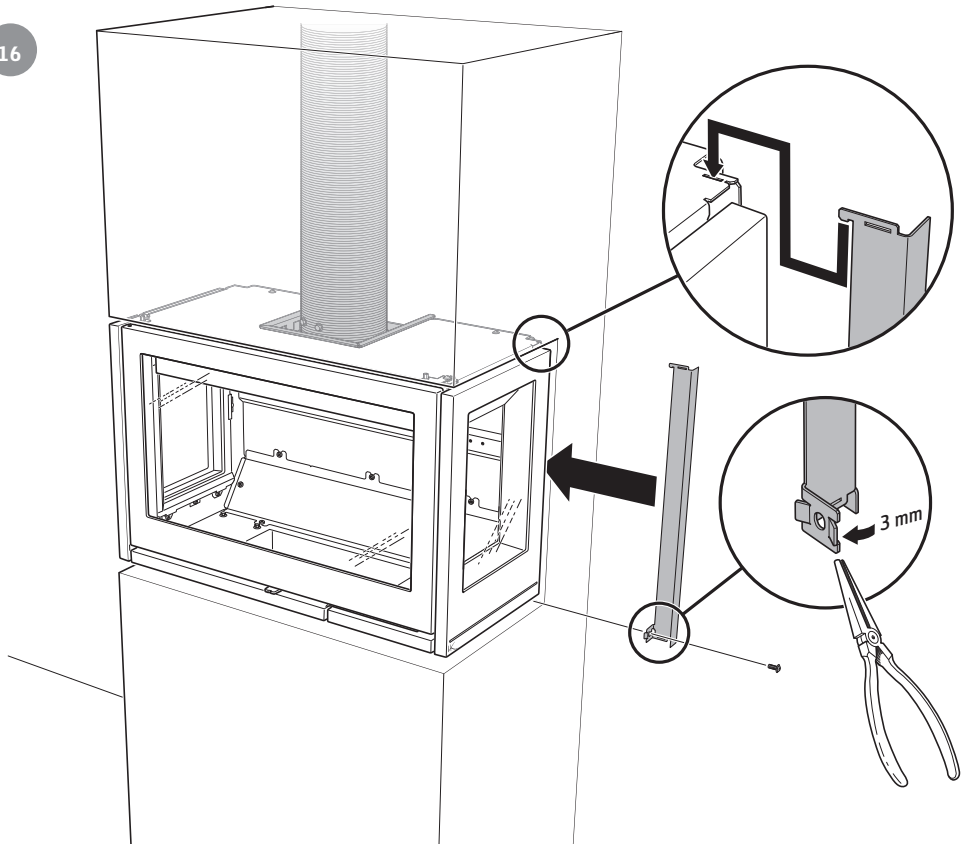

17

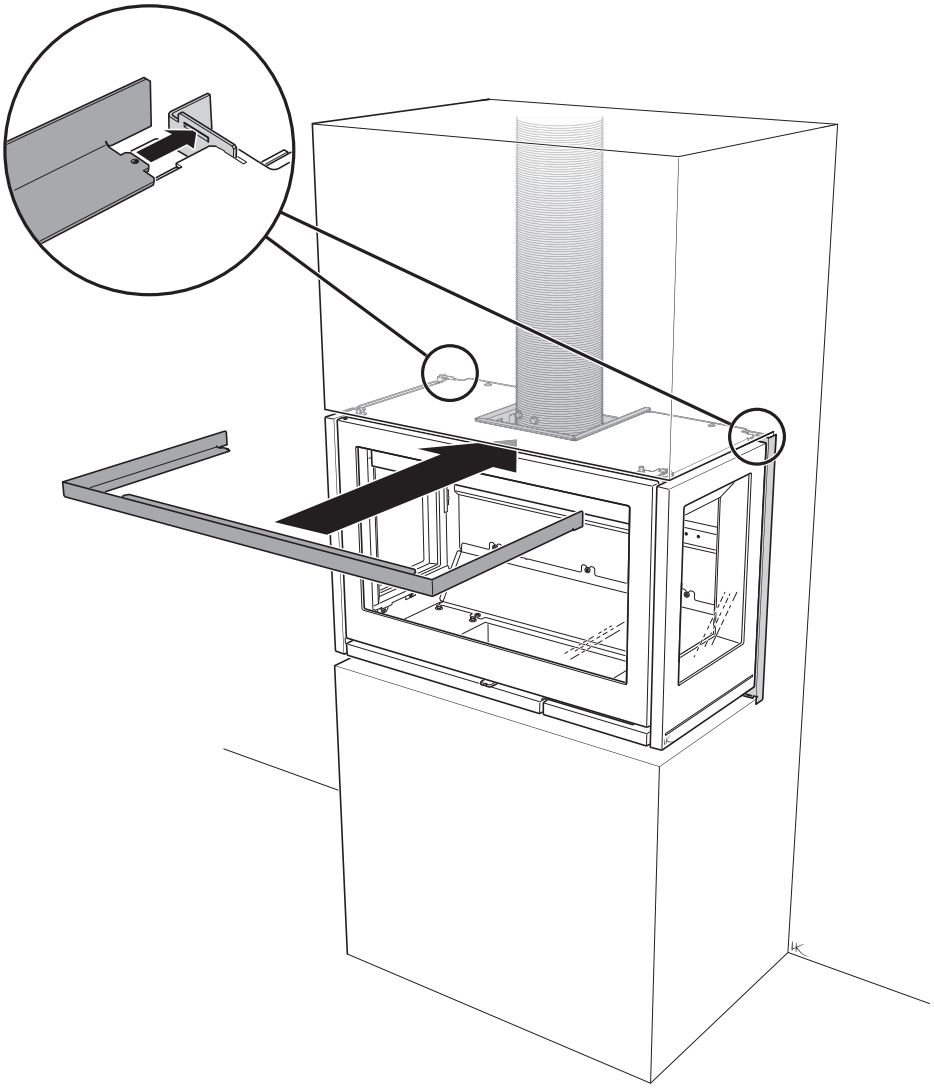

18

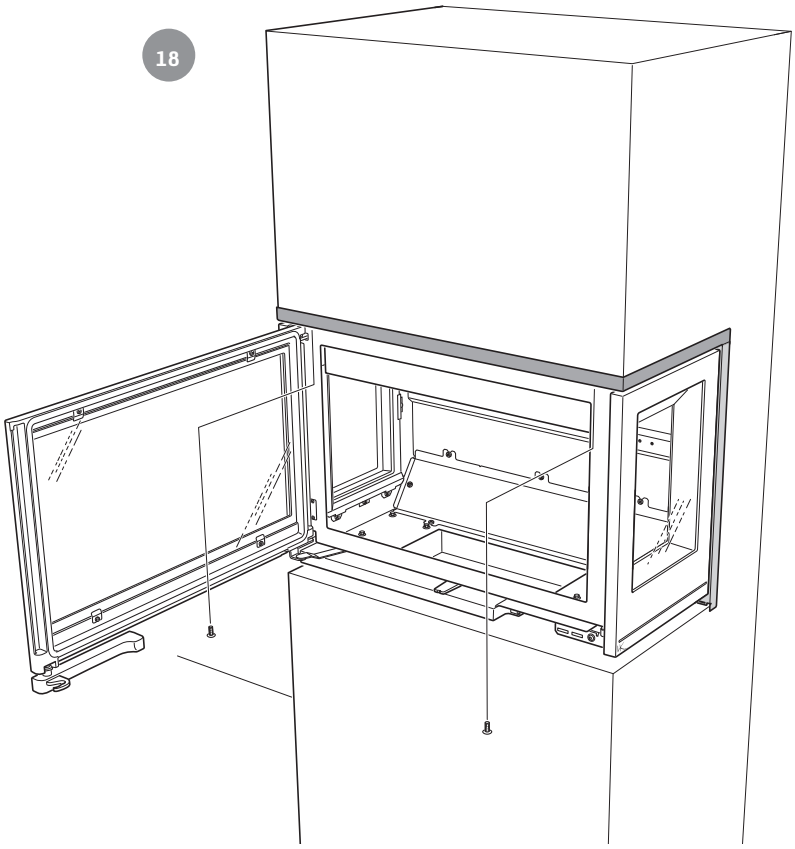

19

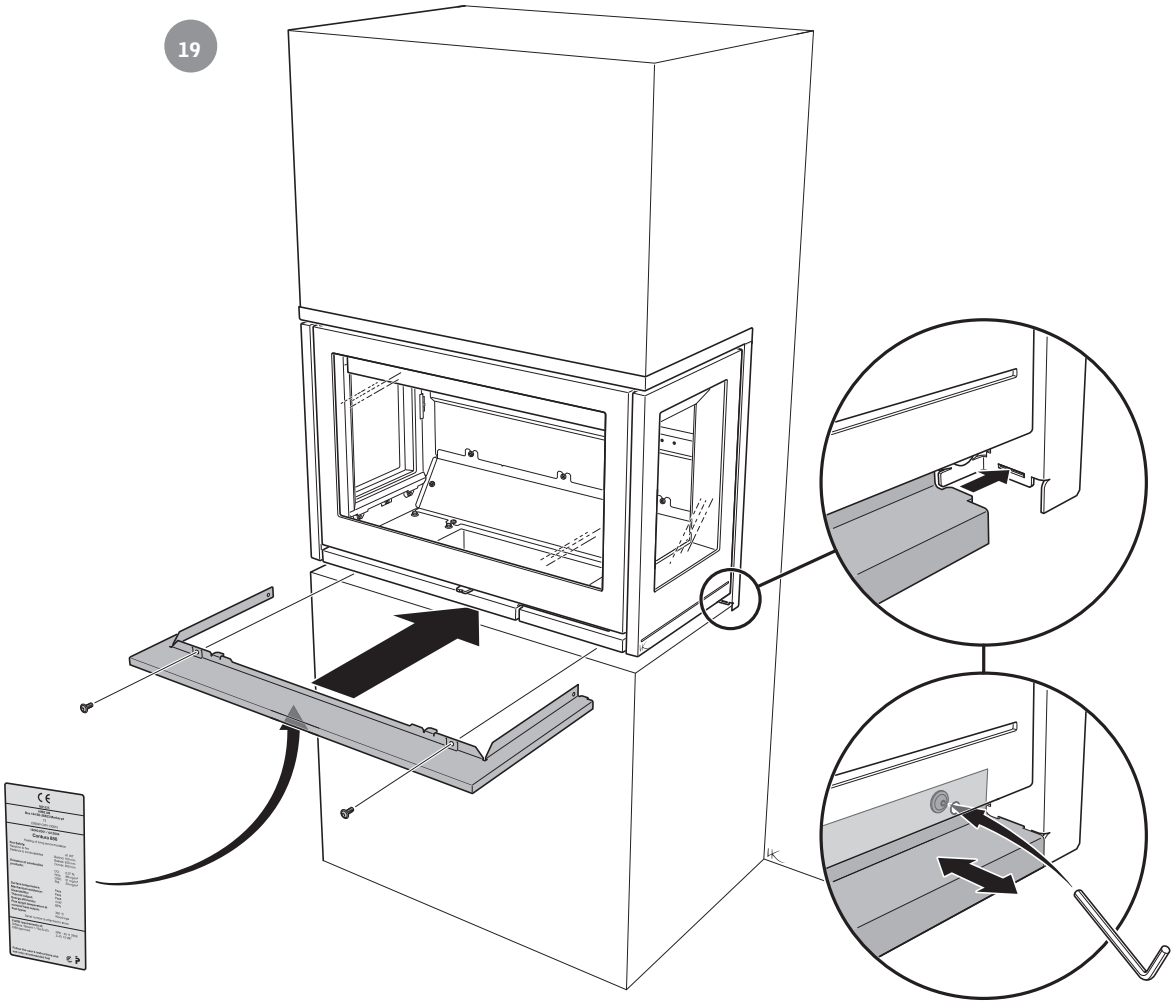

Ci8 Left / Right

16

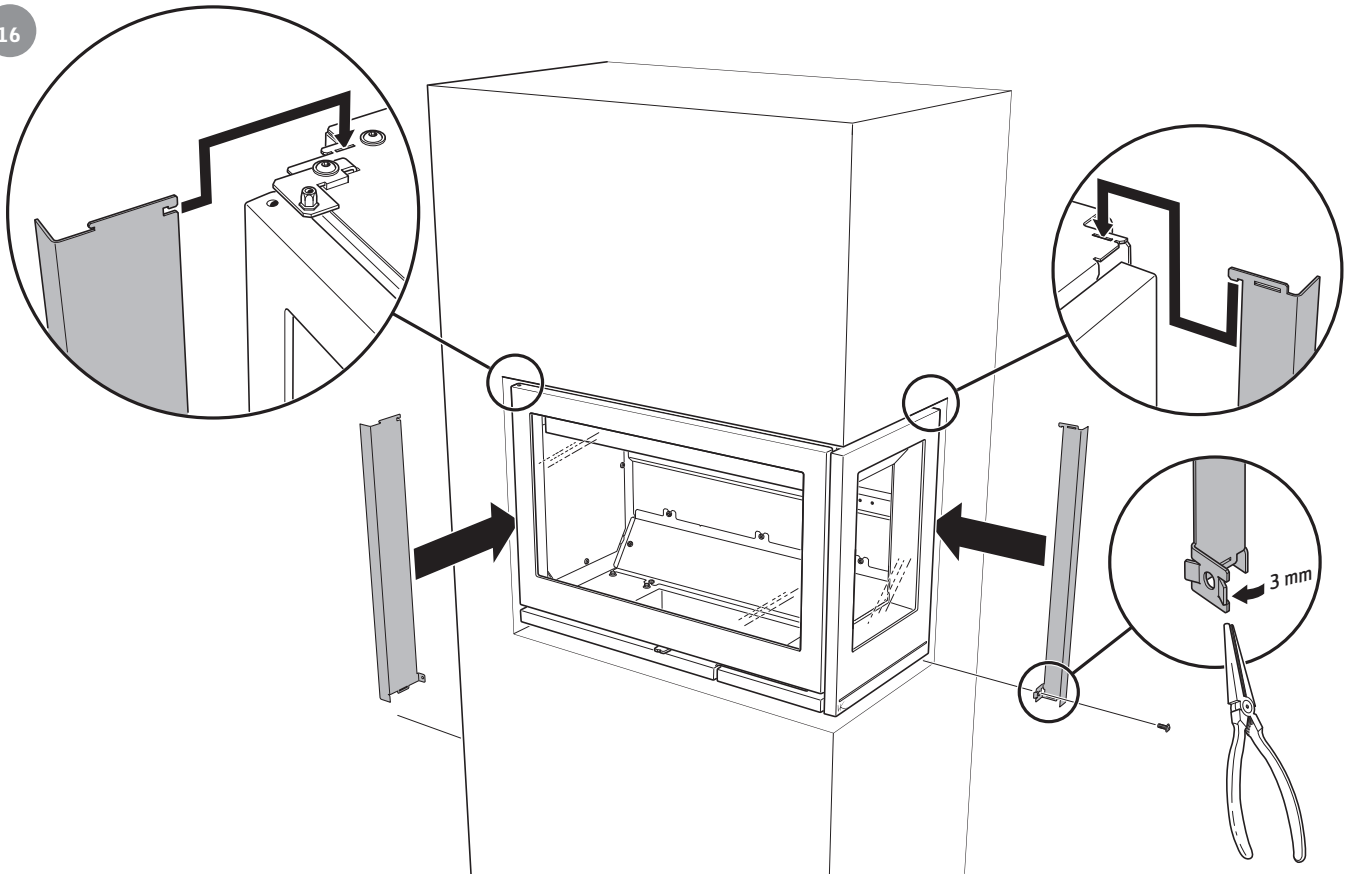

17

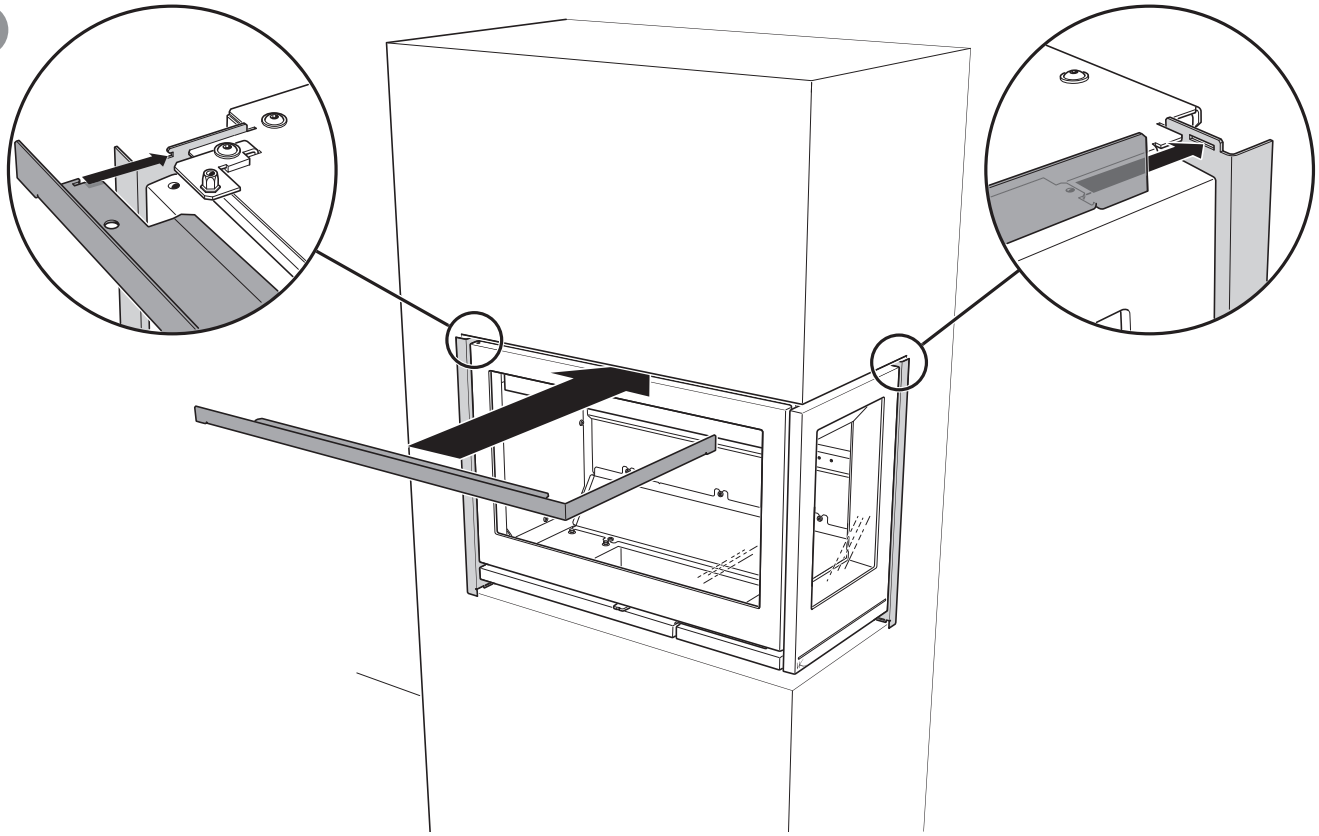

18

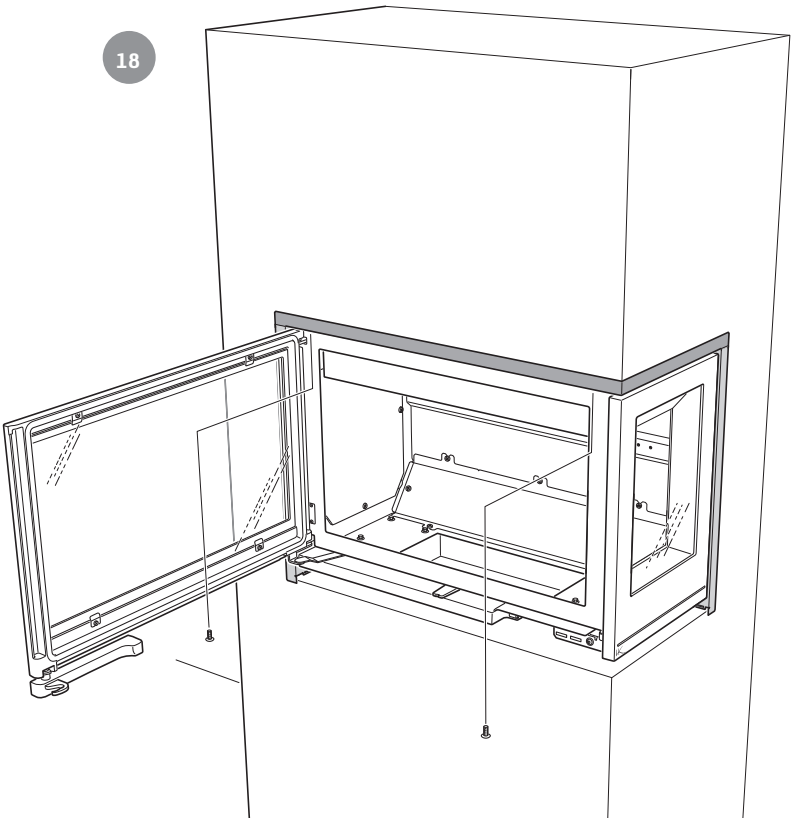

19

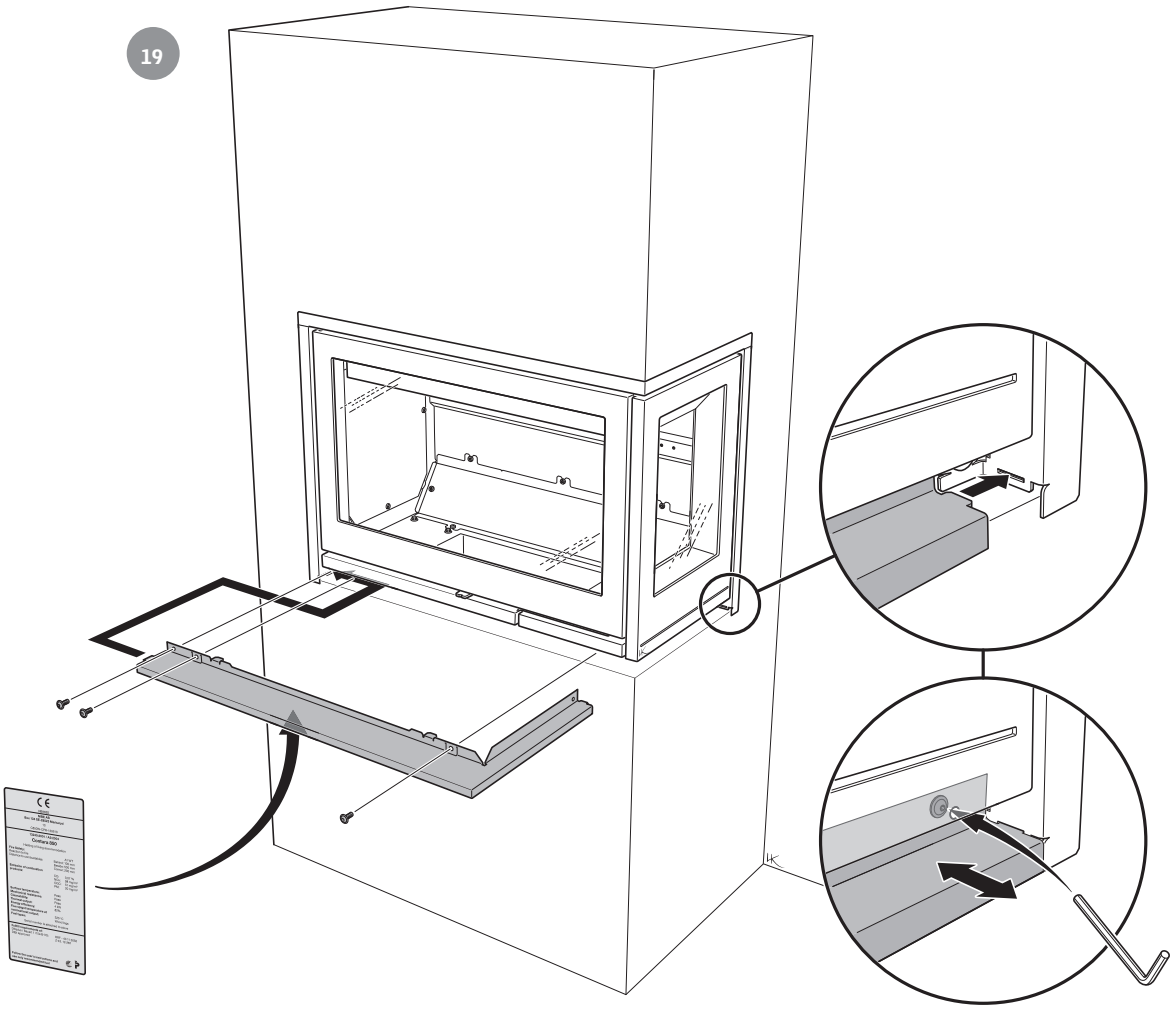

SE Återmontera de invändiga delarna i omvänd ordning.

DE Bauen Sie die restlichen Komponenten in umgekehrter Reihenfolge wieder ein.

NO Sett de innvendige delene tilbake på plass i motsatt rekkefølge.

FR Remontez les éléments intérieurs dans l'ordre inverse.

GB Reinstall the internal components in reverse order.

DK Monter de indvendige dele igen i omvendt rækkefølge.

FI Asenna sisäosat päinvastaisessa järjestyksessä.

IT Rimontare i componenti interni nell'ordine inverso.

NL Monteer de inwendige onderdelen in omgekeerde volgorde terug.

SE Slutbesiktning av installationen

Det är mycket viktigt att installationen besiktigas av behörig kontrollant innan kaminen tas i bruk. Läs också igenom "Eldningsinstruktion", innan första eldningen.

DE Endabnahme der Installation

Die Installation muss vor einer Benutzung des Kaminofens unbedingt von einer zugelassenen Prüfinstanz abgenommen werden. Lesen Sie ebenfalls die Heizinstruktionen, bevor Sie den Kaminofen das erste Mal verwenden.

NO Sluttbesiktigelse av installasjonen

Det er svært viktig at installasjonen besiktiges av autorisert kontrollør før ovnen tas i bruk. Les også gjennom "Fyringsinstruksjoner" før ovnen tas i bruk for første gang.

FR Inspection finale de l'installation

L'installation doit être inspectée par un technicien agréé avant de mettre en service le poêle. Bien lire les « Instructions d'allumage », avant d'allumer le feu la première fois.

GB Final inspection of the installation

It is extremely important that the installation is inspected by an authorised inspection body before the stove is used. You should also read the "Lighting instructions" before lighting the stove for the first time.

DK Besigtigelse af installationen

Det er meget vigtigt, at installationen besigtiges af en autoriseret kontrollant, før brændeovnen tages i brug. Læs endvidere "Fyringsvejledning", før der tændes op første gang.

FI Asennuksen lopputarkastus

On erittäin tärkeää, että valtuutettu tarkastaja tarkastaa asennuksen ennen takan käyttöönottoa. Lue myös "Lämmitysohjeet" ennen kuin alat käyttää takkaa.

IT Ispezione finale dell'installazione

È della massima importanza che l'installazione sia controllata dal termotecnico prima della messa in funzione del caminetto. Leggere attentamente anche le "Istruzioni di accensione" in occasione della prima accensione.

NL Eindinspectie van de installatie

Het is heel belangrijk dat de installatie door een bevoegd controleur wordt nagekeken, voordat de kachel in gebruik wordt genomen. Lees voor de eerste keer stoken ook de "Stookinstructies".

811594 IAV SE-EX Ci8-0
2025-02-24

Contura AB · Box 134 · 285 23 Markaryd · Sweden
contura.eu