• Guide d'installation
• Instructions d'allumage

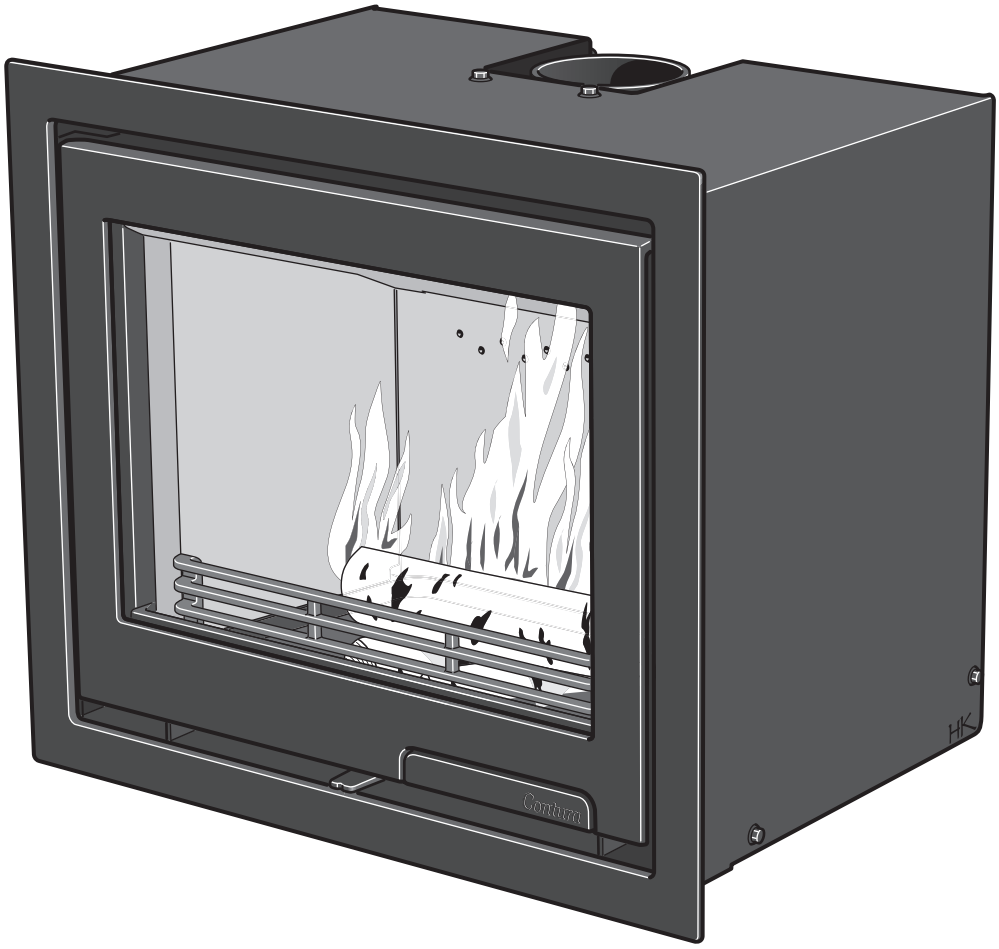

Ci6

Contura

contura.eu

NIBE GROUP MEMBER

Bienvenue chez Contura.

Bienvenue dans la famille Contura ! Nous espérons que votre nouvel insert vous procurera beaucoup de satisfaction. Votre nouvel insert Contura présente un design intemporel qui sera apprécié pendant toute sa longue durée de vie. C'est aussi un mode de chauffage efficace et respectueux de l'environnement.

Lisez soigneusement les présentes instructions d'installation avant de commencer le montage. Veuillez lire les instructions d'allumage pour savoir comment utiliser votre foyer de manière optimale.

Sommaire

Guide d'installation
Données techniques / Dimensions 39
Amenée d'air comburant 40
Encastrement de l'insert 41
Exemples d'encastrement 42
Installation dans un foyer ouvert 43
Démontage des éléments intérieurs 44
Montage 46

Instructions d'allumage
Chauffer intelligemment 49
Entretien 50
Causes possibles de dysfonctionnement 51

N B !

L'installation d'un insert doit être déclarée aux autorités locales compétentes.

Le propriétaire de l'habitation est responsable du bon respect des normes de sécurité prescrites ainsi que de l'inspection de l'installation par un organisme de vérification agréé. À toutes fins utiles, prévenez également votre ramoneur de l'existence d'une nouvelle installation.

AVERTISSEMENT !

L'insert peut devenir très chaud

Certaines surfaces de l'insert peuvent devenir très chaudes en cours de fonctionnement et provoquer des brûlures. Faites également attention au fort rayonnement de chaleur qui passe à travers la vitre de la porte. Éloignez les matériaux inflammables à une distance de sécurité suffisante. Un feu qui couve peut provoquer une combustion spontanée des gaz, susceptible d'être à l'origine de blessures et de dégâts matériels.

Déclaration des performances conformément au Règlement (EU) 305/2011

N° Ci6-CPR-220901

Contura

PRODUIT

Désignation de type	Insert à combustibles solides
Code d'identification unique du produit type	Contura i6
Usage prévu du produit	Chauffage des locaux dans les bâtiments résidentiels
Combustible	Bois de chauffage

FABRICANT

Nom	NIBE AB / Contura
Adresse	Box 134, Skulptörvägen 10 SE-285 23 Markaryd, Suède

SYSTÈME D'ÉVALUATION ET DE VÉRIFICATION

Selon AVCP	Système 3
Norme européenne	EN 13229:2001/A2:2004/AC:2007
Organisme notifié	Rein-Ruhr Feuerstätten Prüfstelle, NB 1625.

PERFORMANCES DÉCLARÉES

CARACTÉRISTIQUES ESSENTIELLES	PERFORMANCES	SPÉCIFICATIONS TECHNIQUES HARMONISÉES
Sécurité incendie	Assure	EN 13229:2001 / A2:2004 / AC:2007
Réaction au feu	A1	
Distance minimale à respecter par rapport aux matériaux combustibles adjacents	Arrière : 120 mm (Avec panneau coupe-feu) Côté : 150 mm (Avec panneau coupe-feu) Plafond : 800 mm Face avant : 1000 mm Sol : 300 mm Coin : 108 mm (Avec panneau coupe-feu)	
Risque de projections de braises	Assure	
Possibilités de nettoyage	Assure	
Émissions provenant de la combustion	CO: < 1500 mg/ m³ NOx: < 200 mg/ m³ OGC: < 120 mg/ m³ PM: < 40 mg/ m³	
Températures de surface	Assure	
Température de la poignée	NPD	
Résistance mécanique	Assure	
Température dans l'espace pour le stockage du bois	NPD	
Puissance nominale	5,0 kW	
Rendement	78,0 %	
Température des fumées à la puissance nominale	254 °C	
Température des fumées dans le conduit de raccordement en fonctionnement nominal	269 °C	

Le soussigné est seul responsable de la fabrication et de la conformité des performances déclarées.

Niklas Gunnarsson, Responsable de division NIBE STOVES
Markaryd (Suède), le 1er septembre 2022

CE

Déclaration de conformité UE

Fabricant	NIBE AB / Contura
Adresse	Box 134, Skulptörvägen 10 285 23 Markaryd, Suède
E-mail	info@contura.se
Site web	www.contura.eu
Téléphone	+46 433 275100

Contura

LA PRÉSENTE DÉCLARATION DE CONFORMITÉ EST DÉLIVRÉE SOUS NOTRE SEULE RESPONSABILITÉ POUR LE PRODUIT SUIVANT :	
Appellation commerciale	Contura i5 / i6
Identification du produit	www.contura.eu
L'OBJET DE LA DÉCLARATION DÉCRITE CI-DESSUS EST CONFORME AUX RÉGLEMENTATIONS SUIVANTES :	
LÉGISLATION D'HARMONISATION DE L'UNION CONCERNÉE :	**NORMES HARMONISÉES CONCERNÉES :**
Directive 2009/125/CE	EN 13229:2001/A2:2004/AC:2007
Règlement (UE) 2015/1185	CEN/TS 15883:2010
Règlement (UE) 2015/1186	
Règlement (UE) 2017/1369	
Règlement (UE) 305/2011	
DOCUMENTATION TECHNIQUE	
Fonction de chauffage indirect :	Non
Puissance thermique directe :	5,0 kW
Indice d'efficacité énergétique (IEE) :	103,1
Rapport d'essai	RRF 29 12 3029 / RRF 29 14 3532, NB 1625

COMBUSTIBLE	COMBUSTIBLE DE RÉFÉRENCE	AUTRE COMBUSTIBLE ADAPTÉ	η_s (%)	ÉMISSIONS À LA PUISSANCE THERMIQUE NOMINALE			
				PM	COG	CO	NO_x
				mg/Nm³ (13 % O_2)			
Bûches de bois présentant un taux d'humidité 25 %	Oui	Non	68,0	< 40	< 120	< 1 500	< 200
Bois comprimé présentant un taux d'humidité < 12 %	Non	Oui	68,0	< 40	< 120	< 1 500	< 200
Autre biomasse ligneuse	Non	Non					
Biomasse non ligneuse	Non	Non					
Anthracite et charbon vapeur	Non	Non					
Coke solide	Non	Non					
Coke de basse température	Non	Non					
Charbon bitumineux	Non	Non					
Briquettes de lignite	Non	Non					
Briquettes de tourbe	Non	Non					
Briquettes constituées d'un mélange de combustibles fossiles	Non	Non					
Autres combustibles fossiles	Non	Non					
Briquettes constituées d'un mélange de biomasse et de combustible fossile	Non	Non					
Autre mélange de biomasse et de combustible solide	Non	Non					

CARACTÉRISTIQUES POUR UNE UTILISATION AVEC LE COMBUSTIBLE DE RÉFÉRENCE

CARACTÉRISTIQUE	SYMBOLE	VALEUR	UNITÉ	CARACTÉRISTIQUE	SYMBOLE	VALEUR	UNITÉ
PUISSANCE THERMIQUE				**EFFICACITÉ UTILE, BASÉE SUR LE POUVOIR CALORIFIQUE INFÉRIEUR (PCI)**			
Puissance thermique nominale :	P_{nom}	5,0	kW	Efficacité utile à la puissance thermique nominale	$\eta_{th,nom}$	78,0	%
PUISSANCE ÉLECTRIQUE AUXILIAIRE				**TYPE DE RÉGULATION DE LA PUISSANCE THERMIQUE/TEMPÉRATURE AMBIANTE**			
À la puissance thermique nominale	el_{max}	-	kW	Puissance thermique à un seul étage, sans régulation de la température ambiante			Oui
À la puissance thermique minimale	el_{min}	-	kW	Deux étages manuels ou plus, sans régulation de la température ambiante			Non
En mode Attente	el_{SB}	-	kW	Avec régulation de la température ambiante par thermostat mécanique			Non
				Avec régulation électronique de la température ambiante			Non
				Avec régulation électronique de la température ambiante et minuteur journalier			Non
				Avec régulation électronique de la température ambiante et minuteur hebdomadaire			Non
				AUTRES OPTIONS DE COMMANDE			
				Régulation de la température ambiante, avec détection de présence			Non
				Régulation de la température ambiante, avec détection de fenêtre ouverte			Non
				Avec option de commande à distance			
Précautions spécifiques au montage, à l'installation ou à l'entretien.	La protection incendie et les distances de sécurité par rapport aux matériaux de construction combustibles doivent être respectées en toutes circonstances. Une alimentation en air de combustion suffisante doit toujours être garantie. Les systèmes d'aspiration d'air peuvent interférer avec l'alimentation en air de combustion.						

Le soussigné est responsable de la fabrication et de la conformité aux performances déclarées.

Niklas Gunnarsson, Responsable commercial NIBE STOVES
Markaryd, 1er janvier 2022

Caractéristiques techniques

Puissance	3 à 7 kW
Puissance nominale	5 kW
Rendement	78 %
Débit massique des gaz de combustion	5,2 g/s
Poids (kg)	80
Largeur (mm)	595
Profondeur (mm)	405
Hauteur (mm)	505

Type approuvé selon :
Norme européenne EN-13229 (DE/A), DINplus, No 15a B-VG selon procès-verbal d'essai RRF- 29 12 3029
Norme norvégienne selon SINTEF-110-0391
Type approuvé en SE selon SITAC-xxxx

Points importants à respecter !

Installation réalisée par un professionnel

Cette notice contient les instructions de montage et d'installation de l'insert. Il est recommandé de faire installer l'insert par un professionnel pour garantir son bon fonctionnement et sa sécurité. Consultez l'un de nos revendeurs qui pourra vous recommander des installateurs agréés.

Déclaration de construction

L'installation du foyer et la réalisation de la cheminée exigent le dépôt d'une déclaration préalable de construction aux autorités compétentes. Pour obtenir des conseils et des instructions sur cette déclaration, nous vous invitons à prendre contact avec votre administration communale responsable de l'urbanisme.

Structure porteuse

S'assurer que le solivage en bois du plancher supporte la charge du poêle et de la cheminée. Le poêle et la cheminée peuvent normalement être placés sur le solivage en bois d'une maison familiale ordinaire tant que leur poids total n'excède pas 400 kg.

Plaque de sol

Afin de protéger le sol contre les projections de braises, un sol inflammable doit toujours être protégé par une plaque de sol. Celle-ci doit couvrir une surface de 300mm devant le foyer et peut être par exemple en pierre naturelle, en béton, en acier ou en verre.

La distance minimale entre la face avant du foyer et des éléments de construction ou d'ameublement inflammables doit être de 1 mètre.

Dimensions

Ci6

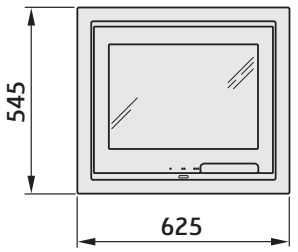

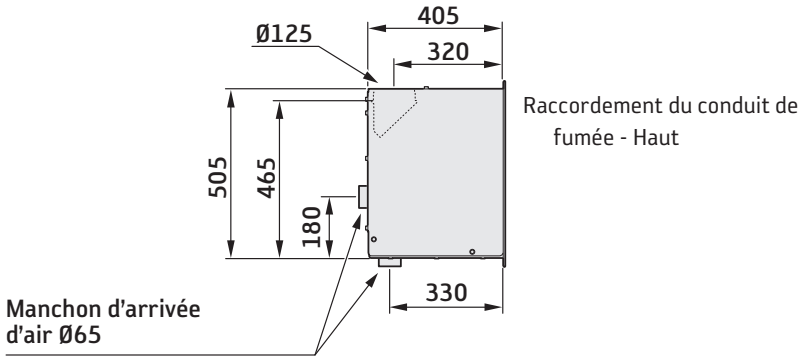

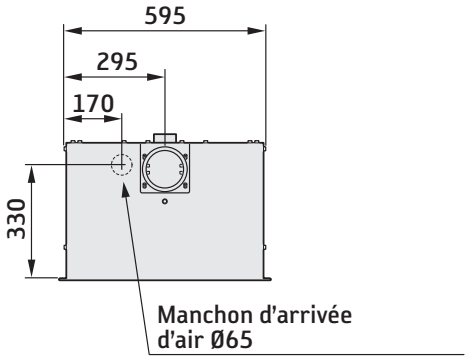

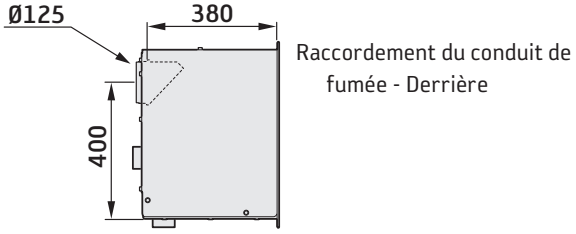

Amenée d'air comburant

Une amenée d'air frais extérieur (en option) via un conduit distinct est recommandée pour assurer les meilleurs résultats et un rendement optimal. L'air peut ensuite être alimenté indirectement par l'intermédiaire d'un évent dans le mur extérieur, ou directement par l'intermédiaire d'un conduit extérieur.

Le manchon sur l'amenée d'air frais extérieur a un diamètre extérieur de Ø 65 mm. Pour les conduits de plus de 1 m de long, installer un conduit de 100 mm de diamètre et une prise d'air du diamètre correspondant. La combustion consomme environ 20 m^3 d'air par heure.

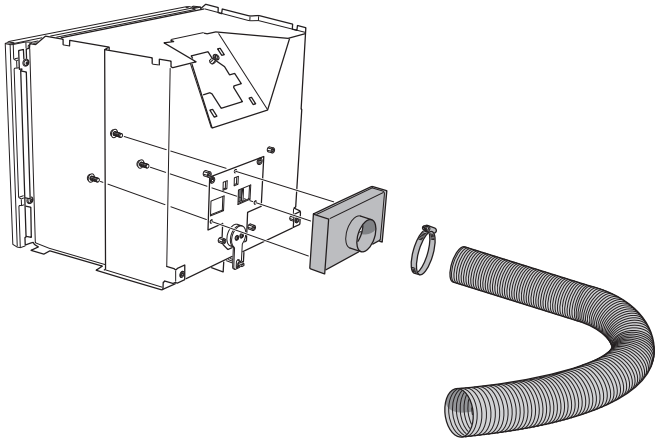

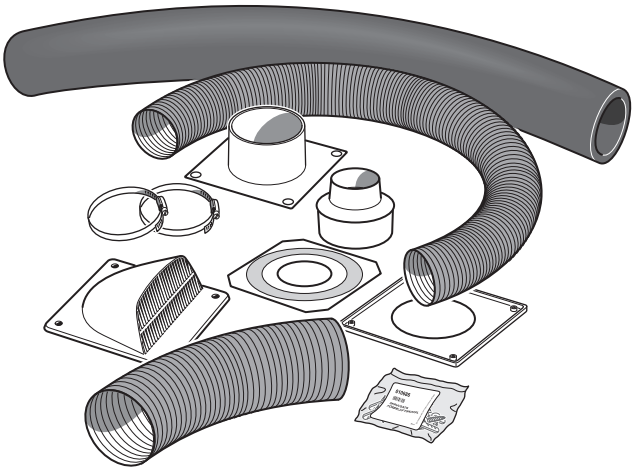

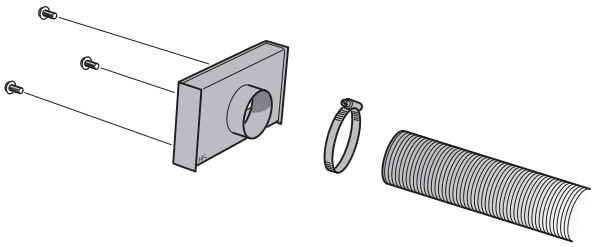

Manchon de raccordement vers l'arrière

Utilisé lorsqu'il y a suffisamment de place à l'arrière du foyer.

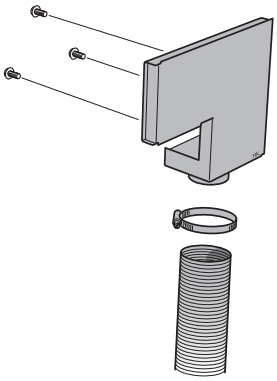

Manchon de raccordement vers le bas

Utilisé lorsqu'il n'y a pas suffisamment de place à l'arrière du foyer.

Exigences relatives à la cheminée

L'insert satisfait aux exigences concernant le raccordement à une cheminée dimensionnée pour une température de fumée de 350 °C.

- Le diamètre extérieur du manchon de raccordement est de 125 mm.
- L'insert exige un tirage de cheminée qui donne une pression négative dans la chambre de combustion de 20 à 25 Pa. La qualité du tirage est fonction de la longueur de la cheminée ainsi que de sa section et de son étanchéité. La longueur minimale recommandée de la cheminée est de 3,5 m et la section conseillée est de 120-175 cm^2 (125-150 mm de diamètre).
- Un conduit de fumées qui comporte des dévoiements brusques et un appel d'air horizontal aura un tirage réduit. La longueur maximale d'un conduit de cheminée horizontal est d'un mètre, à condition que sa section verticale soit d'au moins 5 m.
- Le conduit de cheminée doit pouvoir être nettoyé sur toute sa longueur et les plaques de ramonage doivent être facilement accessibles.
- Vérifiez soigneusement que la cheminée est hermétique et qu'il n'y a pas de fuites au niveau des trappes de ramonage et des raccordements.

Encastrement de l'insert

Pour l'encastrement de l'insert, les murs concomitants qui ne sont pas classés comme mur pare-feu ou estimés pour d'autres raisons comme inaptes à une charge thermique, devront être protégés par un matériau de construction ininflammable selon les spécifications ci-dessous.
Tous les joints du matériau de construction ininflammable doivent être scellés selon la méthode préconisée par le fabricant. L'espace entre l'insert et l'encastrement doit être ventilé selon les spécifications/les cotes.
En cas de raccordement par le haut à une cheminée en acier, prière de consulter les instructions de montage de la cheminée. Veuillez respecter les exigences en matière de distances de sécurité par rapport aux matériaux combustibles, imposées par la cheminée en acier. En raison du puissant rayonnement thermique de la porte, aucun matériau inflammable ne doit être placé à moins de 1 m de celle-ci. Lors de l'encastrement, le matériau de construction ne doit pas être en contact direct avec l'insert en raison de l'expansion thermique de ce dernier.

Exigences relatives aux matériaux

Les matériaux de construction ne doivent pas être combustibles.
Le coefficient de conductivité thermique λ doit être de 0,14 W/mK maximum.
L'épaisseur du matériau de construction doit toujours être d'au moins 100 mm.
Au cas où les propriétés isolantes d'un matériau de construction sont données comme une valeur U, celle-ci ne devra pas être supérieure à 1,4 W/ m²K.

Liste des matériaux appropriés :
Béton cellulaire : λ = 0,12–0,14
Vermiculite : λ = 0,12–0,14
Silicate de calcium : λ = 0,09

Écran thermique

Si l'encastrement doit aller jusqu'au plafond, un écran thermique devra être placé au-dessus de la bouche de convection. Ceci afin que l'air chaud ne s'accumule pas dans l'encastrement à l'endroit du plafond. Le scellement doit se situer à 100 m au plus au-dessus du bord supérieur de la bouche d'air chaud et doit être constituée d'un panneau de silicate de calcium de 20 mm ou bien d'une tôle recouverte de 50 mm de laine minérale.

Air de convection

L'air de convection ventile l'encadrement, refroidit l'insert et transporte la chaleur dans la pièce. La somme totale de la section transversale effective jusqu'en haut ou en bas ne doit pas être inférieure aux valeurs indiquées. La prise d'air doit se situer quelque part entre le niveau du sol et le niveau du fond de l'insert, à l'avant ou sur les côtés de l'encastrement. La sortie d'air doit être placée au-dessus du point le plus haut de l'insert ou sur les côtés de l'encastrement.
Si la prise d'air frais et la sortie d'évacuation sont placées sur les côtés, les sections des côtés droit et gauche devront être identiques, afin d'assurer un refroidissement régulier de l'insert.
Observez la distance minimale jusqu'au plafond.

Air de convection entrant : 200 cm²

Air de convection sortant : 200 cm²

Socle support

Vérifiez que le boîtier de convection se place sur un socle dont la portance est suffisante pour supporter le poêle avec la cheminée. La charge maximale de la cheminée sur l'insert doit être de maximum 100 kg. Le socle ne doit pas empêcher le flux d'air de convection dans l'espace compris entre l'insert et l'encastrement.

Exemple d'encastrement

Ci6

Les cotes sont les dimensions minimales à ne pas dépasser, sauf indication contraire.

Mur en matériau inflammable

Mur en matériau ininflammable, dans l'exemple d'encastrement, les murs sont en béton allégé de 100 mm.

Mur en matériau ininflammable n'étant pas en contact avec un matériau inflammable et n'exigeant donc aucune épaisseur minimale.

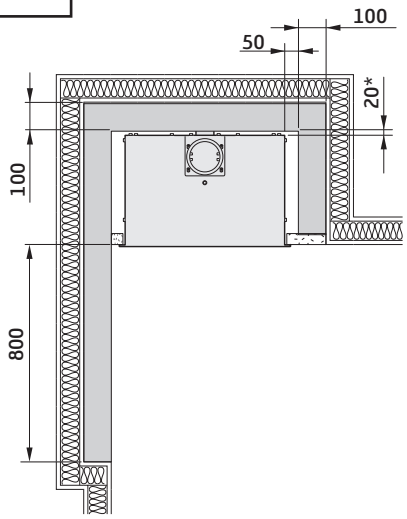

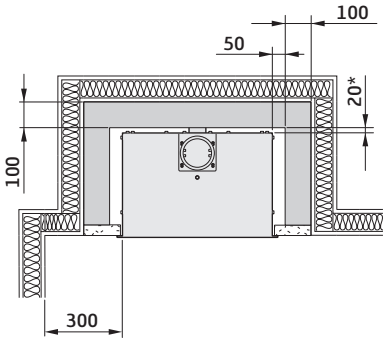

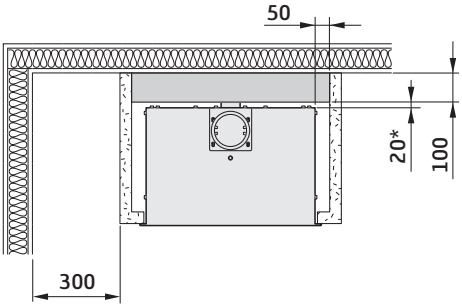

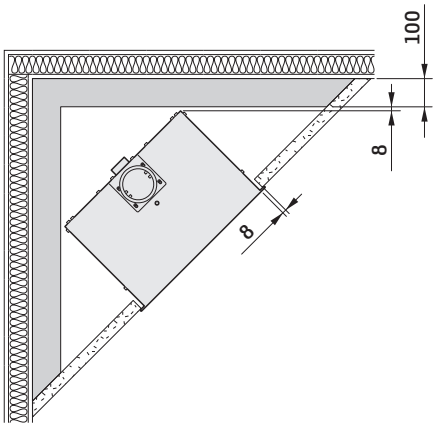

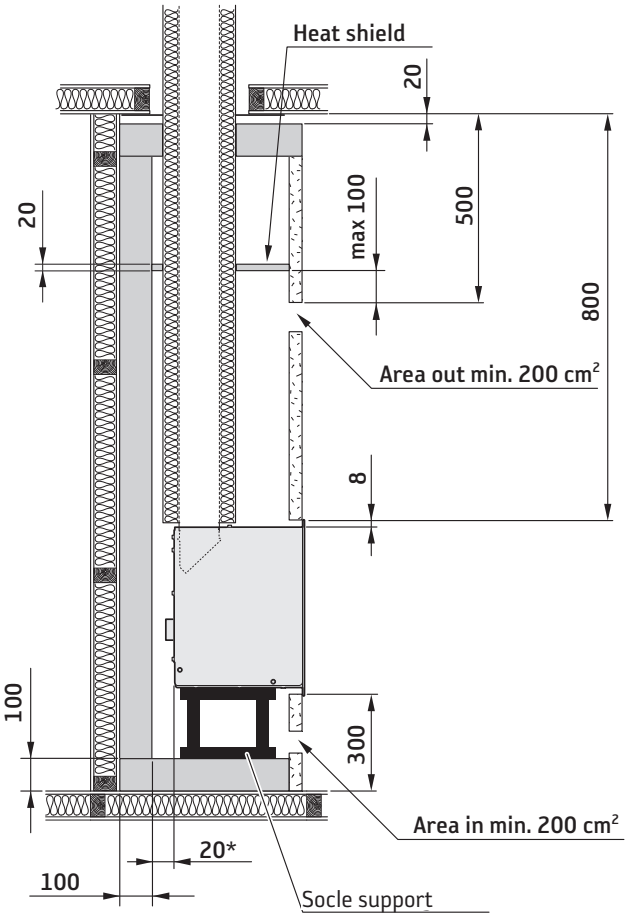

Remarque ! 35 mm concerne le montage avec une cheminée Premodul semi-isolée.

Installation dans un foyer ouvert

L'insert peut être installé comme une cassette dans un foyer ouvert existant et homologué. Un espace d'au moins 8 mm doit être prévu autour de l'insert, pour des raisons d'expansion thermique.

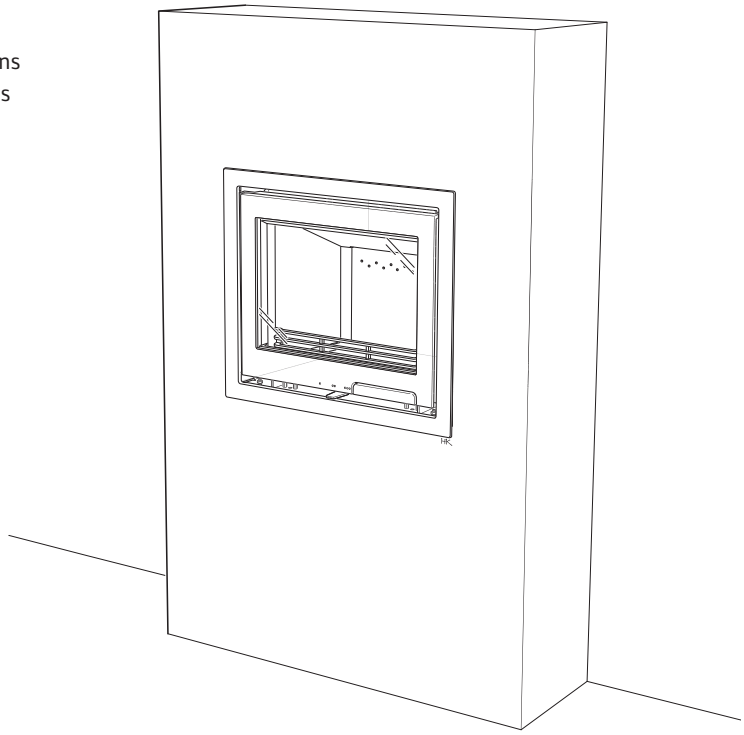

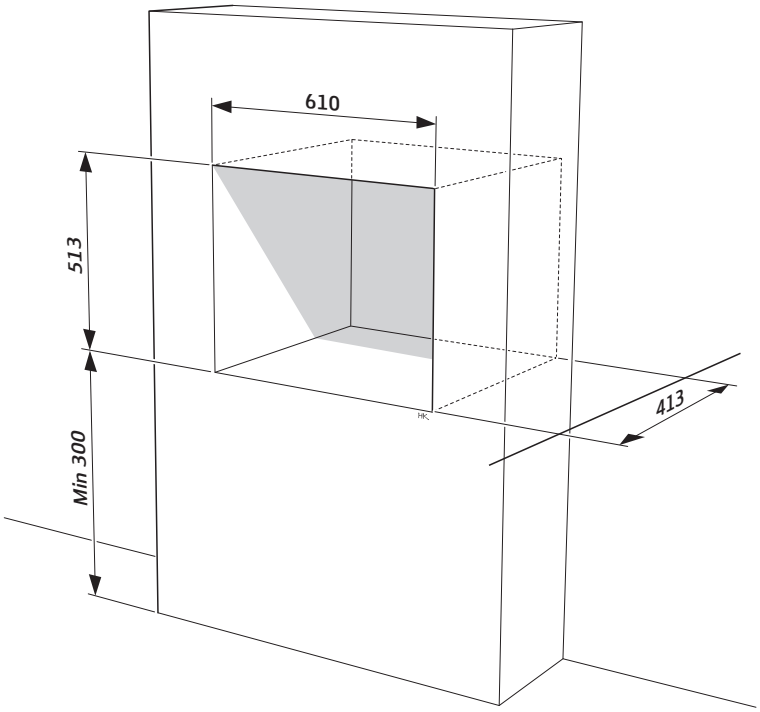

Démontage des éléments intérieurs

Retirez les éléments en fonte non fixes et l'habillage du foyer comme suit.

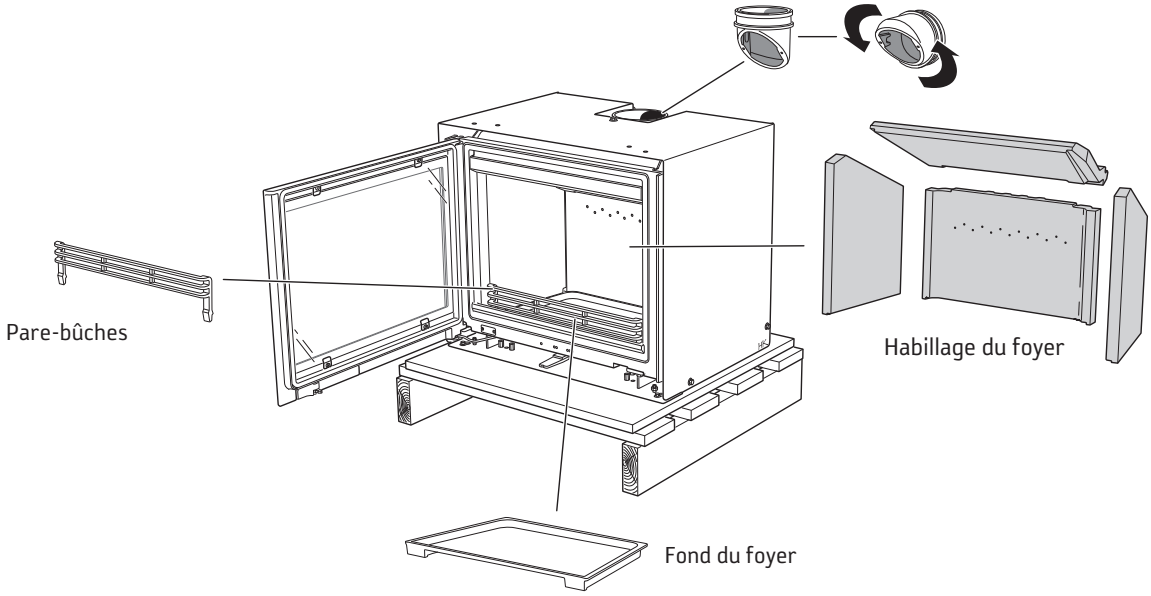

Manipulez l'habillage du foyer avec précaution.

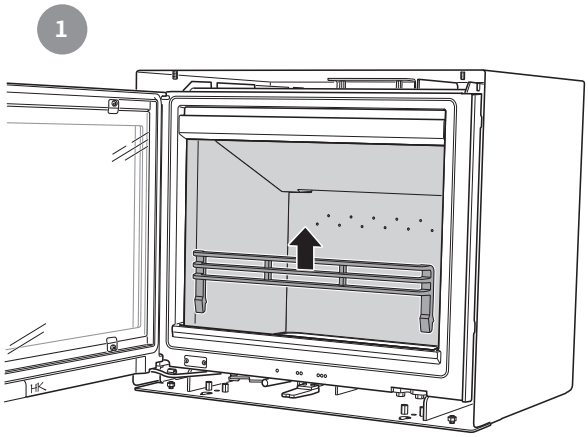

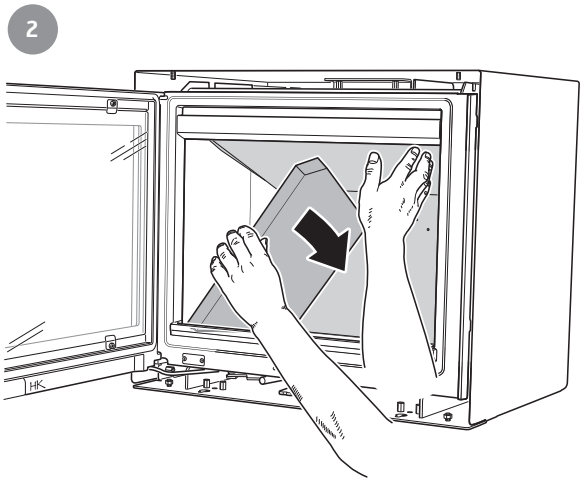

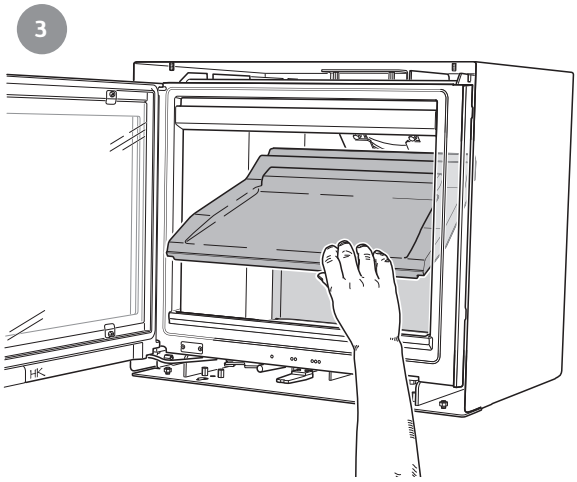

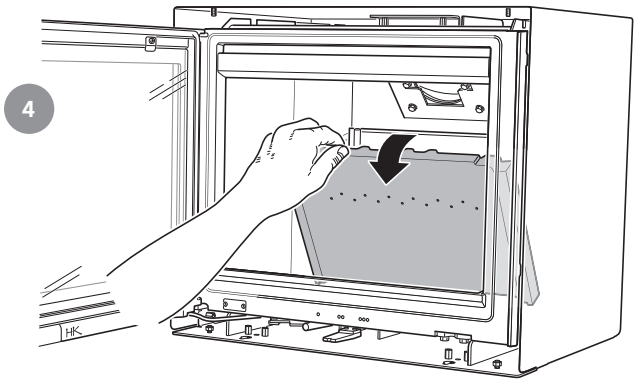

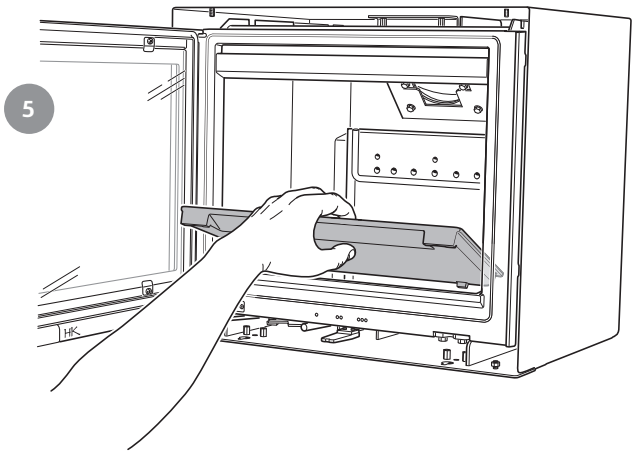

Démontez l'insert du boîtier de convection.

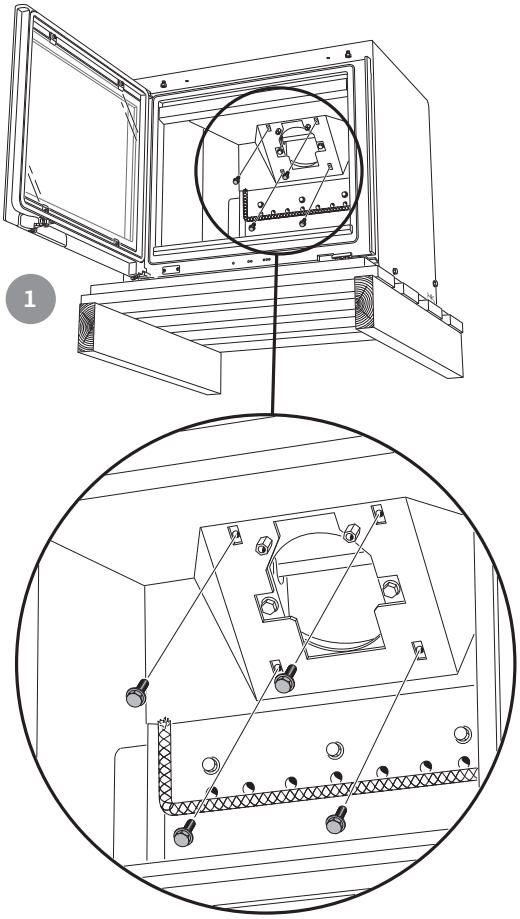

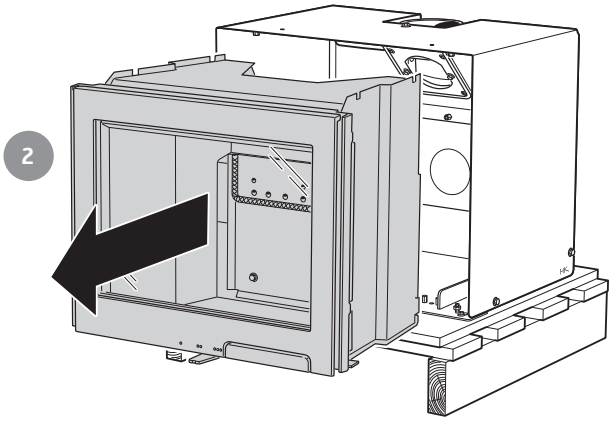

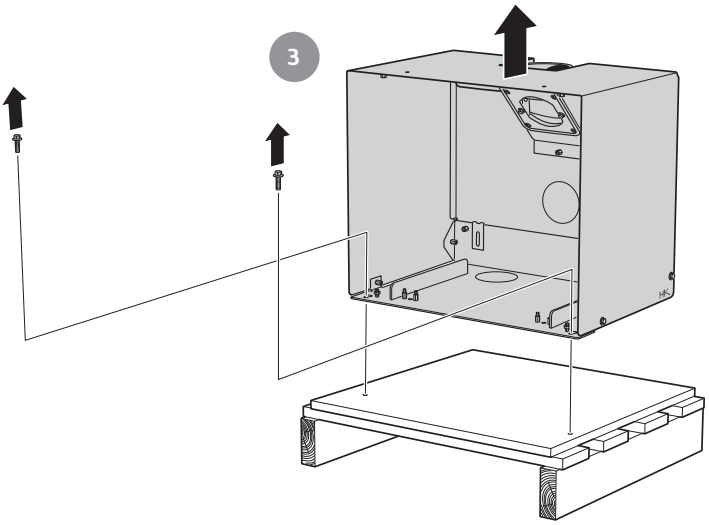

Raccordement à une cheminée de maçonnerie existante

Pour simplifier le montage, il est recommandé d'utiliser un tuyau flexible (proposé en option). Fixez le manchon dans le tuyau. Raccordez et scellez entre le tuyau et la cheminé selon les instructions séparées.
L'insert peut également être raccordé avec des conduits fixes dans la cheminée.

Assurez une étanchéité parfaite entre le tuyau et la cheminée à l'aide de laine minérale.

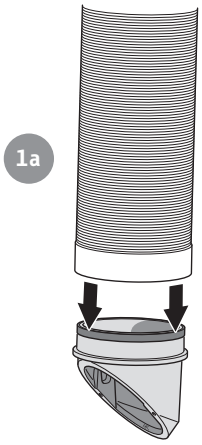

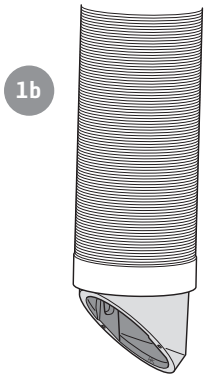

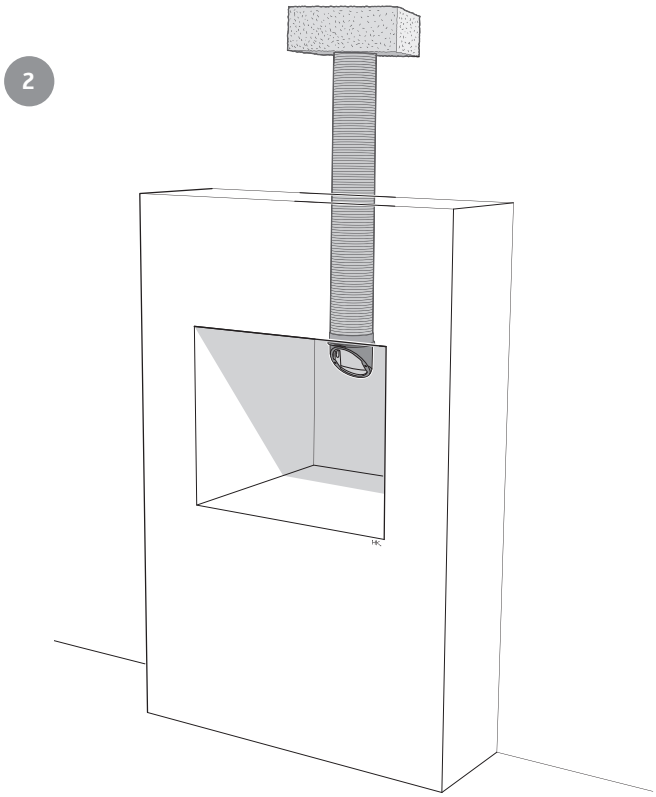

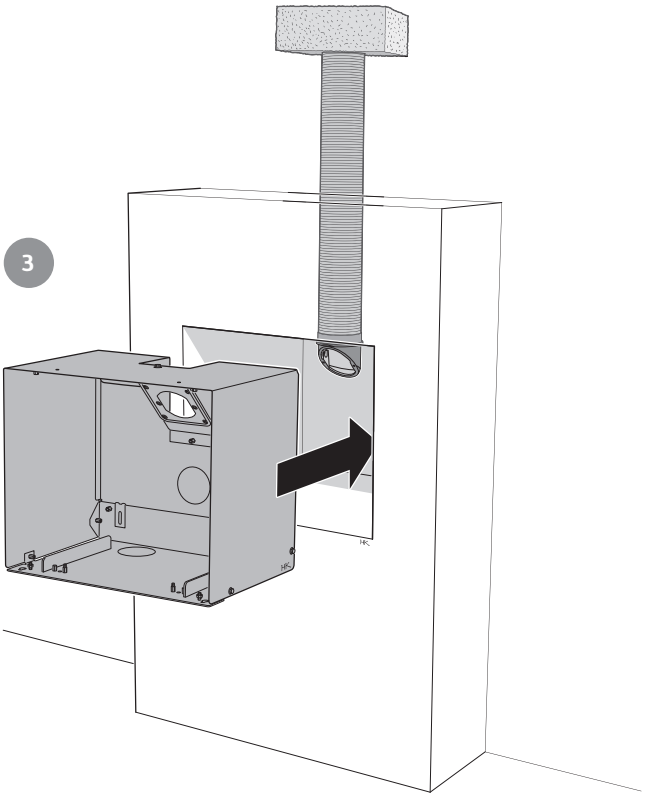

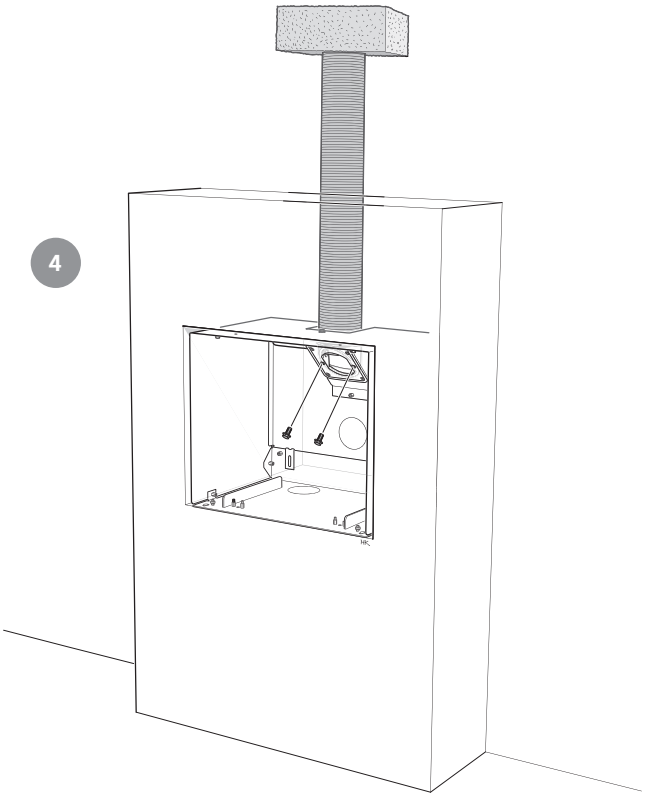

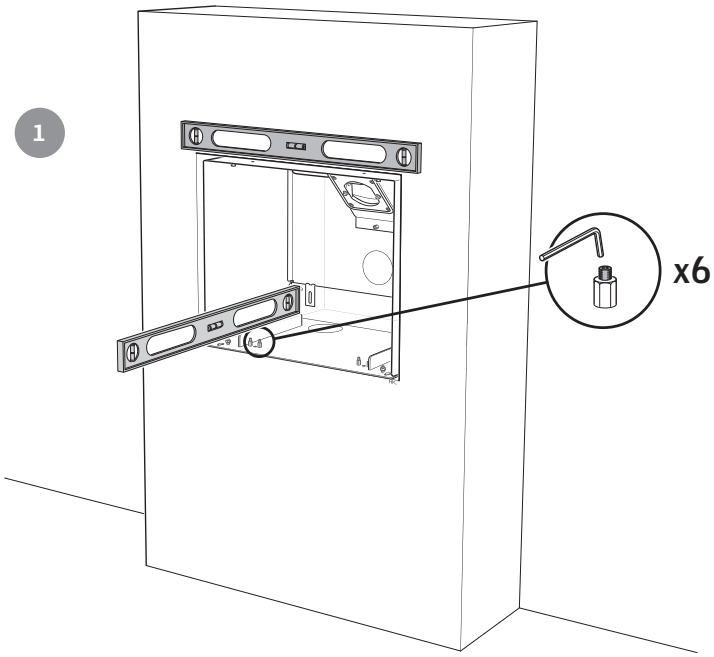
1
x6

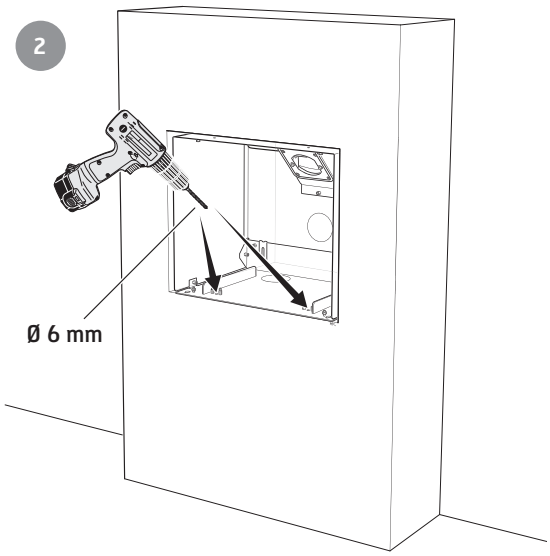
2
Ø 6 mm

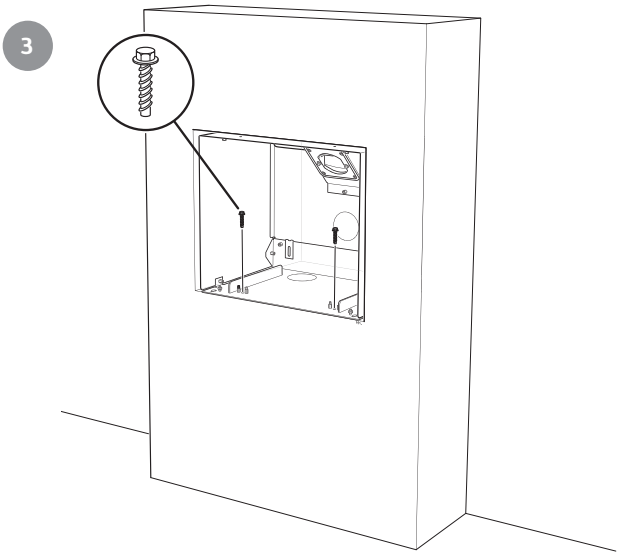
3

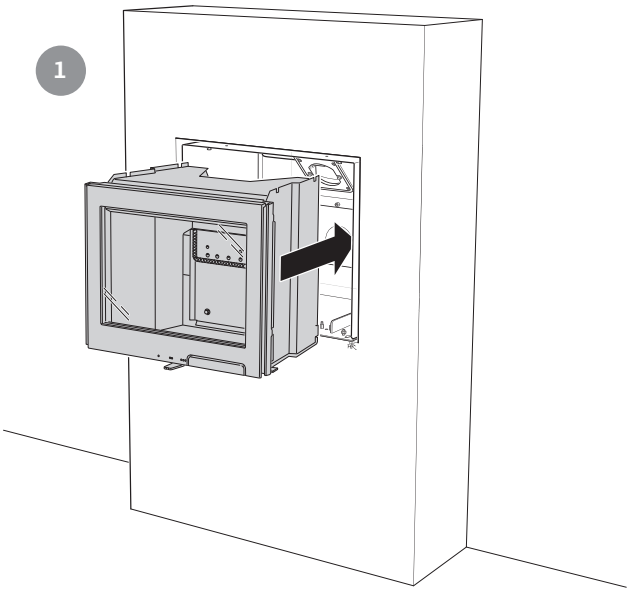

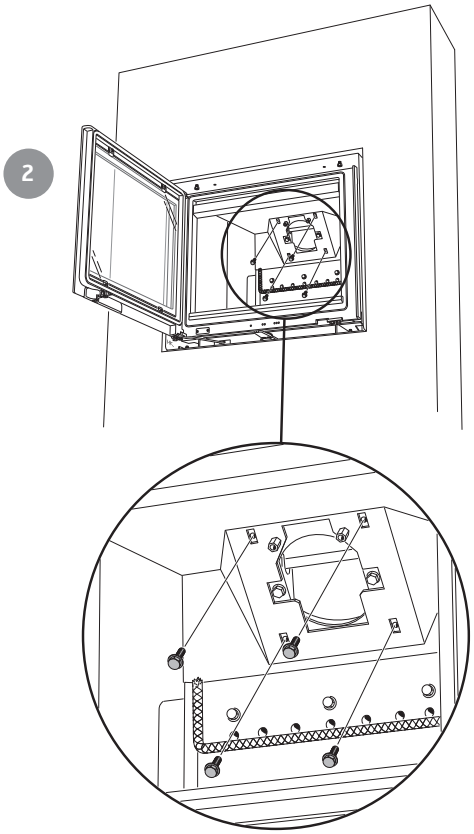

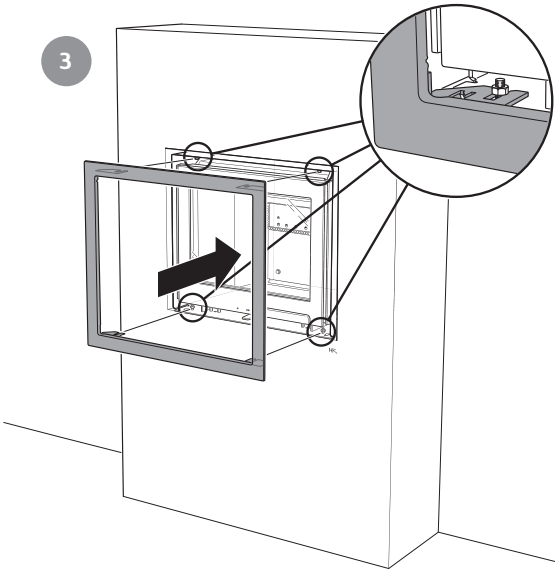

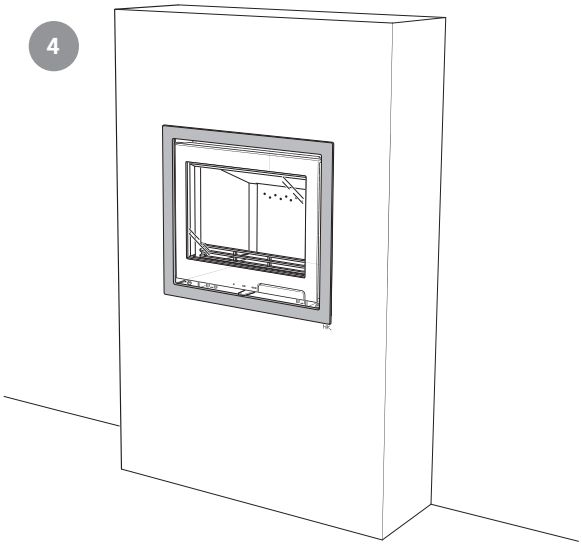

Remontez les éléments intérieurs dans l'ordre inverse.

Inspection finale de l'installation

Il est extrêmement important de faire inspecter l'installation par un ramoneur agréé avant sa mise en service. Bien lire les « Instructions d'allumage » avant d'allumer le feu la première fois.

Instructions d'allumage

Chauffer intelligemment

Le Contura i6 est conçu pour être utilisé comme source de chauffage secondaire dans une habitation. Il est important d'utiliser la bonne quantité de bois, surtout au moment de l'allumage. La première fois que vous allumez le poêle, utilisez donc une balance pour évaluer correctement la quantité de bois correspondant à 1,5 kg. Vérifiez également à quoi correspondent les quantités normale et maximale.

L'insert est conçu pour fonctionner uniquement avec la porte fermée. Ouvrez toujours la porte lentement et avec précaution pour ne pas être enfumé du fait du changement de pression dans le foyer.

Le fonctionnement de l'insert varie en fonction des conditions de tirage dans la cheminée. Pour parvenir à bien régler le registre d'air comburant, plusieurs allumages du feu sont en principe nécessaires.

Dimensions correctes du bois

Notez qu'en cas d'utilisation d'une trop petite quantité de bois ou d'un bois trop grossièrement fendu, la température de service dans la chambre de combustion ne sera pas correcte. Un feu mal démarré donnera une combustion de mauvaise qualité avec une forte formation de suie ou encore l'extinction des flammes après que la fermeture de la porte.

Bois d'allumage : bois finement fendu

Longueur : 25 -33 cm

Diamètre : 3 -4 cm

Quantité normale : 1,5 kg (env. 12 à 15 morceaux finement fendus)

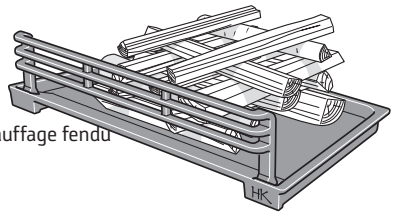

Bois de fournée : Bois de chauffage fendu

Longueur : 25 -33 cm

Diamètre : 7 -10 cm

Longueur normale : 1,5 kg/heure (1 à 2 bûches maxi par fournée)

Quantité maximale : 2,3 kg/heure (2 à 2 bûches maxi par fournée)

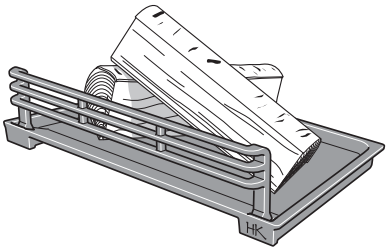

Important !

Il est important que le bois d'allumage prenne rapidement. Pour obtenir un allumage rapide, ouvrez à fond le registre d'air comburant ou entrouvrez légèrement la porte pendant un court instant. Un feu qui couve génère une combustion incomplète et provoque d'importantes émanations de fumée et peut au pire provoquer un rapide embrasement des gaz susceptible d'endommager le foyer.

Allumage

Si le local est équipé d'une ventilation mécanique, une fenêtre devra être ouverte à proximité du foyer avant d'allumer le feu. Laissez la fenêtre ouverte pendant quelques minutes, jusqu'à ce que le feu ait bien pris.

1. Ouvrez le registre d'air comburant à fond.
2. Placez du papier journal ou une briquette d'allumage ainsi que 1,5 kg de bois finement fendu dans le foyer. Disposez le bois dans sa longueur en l'entrecroisant.
3. Allumez le feu.
4. Placez la porte en position d'allumage, autrement dit en laissant un jour
   d'env. 10 mm entre la porte et le cadre.
5. Une fois que le feu a bien pris, au bout d'environ 10-15 minutes, refermez la porte complètement.
6. Le réapprovisionnement du feu se fait juste avant que le brasier ne devienne un lit de braises.

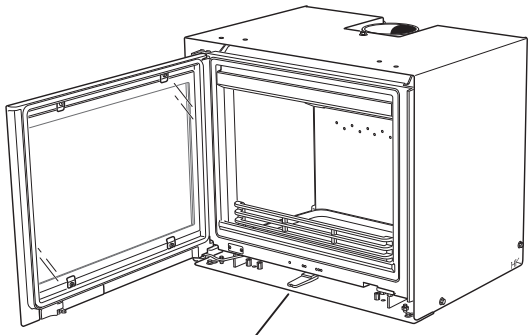

Rechargement du bois

1. Ouvrez la poignée de la porte de quelques centimètres mais attendez quelques secondes avant d'ouvrir entièrement cette dernière que la dépression dans la chambre de combustion se soit stabilisée.
2. Placez deux bûches, soit un poids total d'environ 1,5 kg. Disposez la première bûche en diagonale puis l'autre parallèlement à la plaque du fond. Fermez ensuite la porte. Le registre d'air comburant devra être entièrement ouvert pendant env. 5 minutes jusqu'à ce que les bûches soient noires et brûlent correctement.
3. Si vous souhaitez réduire par la suite la combustion, il vous suffira de réduire l'apport d'air comburant. Une puissance nominale de 5 kW s'obtient en général avec une ouverture de 50 % du registre d'air comburant et avec deux bûches dans le foyer. Sur ce mode de chauffage, il est important que le registre d'air comburant reste ouvert à fond pendant environ 5 minutes, pour que le feu ait le temps de bien prendre avant que l'admission d'air comburant soit réduite. Une des conditions pour pouvoir régler le rendement est l'obtention d'un épais lit de braises et une température élevée dans la chambre de combustion. Le réapprovisionnement du foyer doit se faire une fois le bois transformé en braises.
   Les conditions de réglage de l'air comburant varient en fonction de la température du foyer et du tirage de la cheminée.

Pas de feu trop violent

Les flammes ne doivent pas être trop hautes. Un feu trop violent est antiéconomique et provoque des températures de gaz de fumée très élevées, susceptibles d'endommager le poêle et la cheminée. Pour un feu normal, la quantité de bois recommandée est de 1,5 kg/heure. La quantité maximale autorisée est de 3 kg/heure, avec du bouleau fendu ou autre essence de feuillu avec un taux d'humidité d'environ 18 %. A quantité égale de bois de résineux, le feu entraînera une température de foyer bien plus élevée. En cas de flambées intenses sur de longues périodes, la durée de vie de l'insert sera réduite et en cas de dépassement des quantités maximales de bois autorisées, certaines parties de l'insert risquent d'être endommagées sans que la garantie puisse jouer.

Choix du combustible

Toutes les essences de bois, bouleau, hêtre, chêne, orme, frêne, résineux et arbres fruitiers peuvent être brûlées dans l'insert. Chaque essence de bois a sa densité propre. Plus celle-ci est élevée et plus la valeur énergétique du bois est importante. Les bois offrant la plus forte densité sont le hêtre, le chêne et le bouleau.

Taux d'humidité du bois

Un bois frais se compose à moitié d'eau. Une partie de l'eau circule librement entre les fibres tandis que l'autre est liée dans les cellules. Le bois doit toujours être séché afin que l'eau qui circule librement s'évapore. Quand le taux d'humidité tombe au-dessous de 20 %, le bois est prêt à l'emploi. Si le taux d'humidité est plus élevé, une grande part de la teneur énergétique du bois servira à faire évaporer l'eau résiduelle. Un bois humide cause d'autre part une mauvaise combustion et entraîne la formation de dépôts de suie et de goudron qui, dans le pire des cas, peuvent provoquer un feu de cheminée. Cela provoque également l'encrassement des vitres du poêle et cause du désagrément au voisinage.

Pour disposer d'un bois bien sec, procédez à son abattage en hiver et stockez-le à l'air libre, bien ventilé sous un abri. Ne recouvrez jamais le bois empilé d'une bâche descendant jusqu'au sol car celle-ci formerait alors un couvercle hermétique empêchant le séchage. Rentrez toujours une petite quantité de bois chez vous quelques jours avant son utilisation afin de permettre à l'humidité ambiante présente sur le bois de s'évaporer.

Bois à ne PAS utiliser pour faire du feu

Ne jamais utiliser de bois imprégné sous pression, peint ou collé, de panneaux de particules, de plastique ou de brochures en couleur comme combustible. Tous ces matériaux ont en commun de dégager en cours de combustion de l'acide chlorhydrique et des métaux lourds nuisibles à l'environnement et susceptibles d'endommager l'insert. L'acide chlorhydrique peut aussi attaquer l'acier de la cheminée ou le coffrage d'une cheminée murée.

Entretien

Les vitres de l'insert peuvent se couvrir de suie même si le feu est allumé avec un bois sec dont le taux d'humidité est de 15 à 20 %. Un bout de papier sec suffit généralement à ôter le dépôt de suie, si la vitre est nettoyée régulièrement. Pour enlever de la suie demeurée longtemps sur la vitre, on peut tremper le papier dans la cendre. C'est la seule méthode de nettoyage que nous recommandons. Il existe de nombreux produits spécial nettoyage de vitre d'insert de cheminée disponibles dans le commerce, mais nous vous déconseillons de les utiliser. N'utilisez jamais de nettoyants abrasifs ou de nettoyants qui peuvent être corrosifs pour le verre imprimé ou peint. Ceux-ci peuvent endommager le verre ou la peinture. N'utilisez pas de détergents contenant de l'hydroxyde de sodium, ceux-ci ont un effet corrosif sur les bandes d'étanchéité.

Assurez-vous qu'il ne reste aucune braise au moment de vider la cendre du poêle. Avant d'être jetées, les cendres devront être conservées pendant une semaine au moins dans un récipient ininflammable muni d'un couvercle.

Nettoyez les pièces en fonte avec une brosse en acier.

Le contrôle des joints est important étant donné qu'un « appel d'air dévoyé » dû à des joints usés nuit à la combustion.

Les surfaces peintes de l'insert peuvent être nettoyées avec un chiffon humide et éventuellement un peu de liquide vaisselle. Les éraflures ou autres petits dommages causés aux parties peintes peuvent être réparés avec une peinture de retouche Contura. Contactez votre revendeur.

Les éléments situés à proximité du foyer peuvent avoir besoin d'être changées. Notamment l'habillage du foyer. La longévité de ces pièces est fonction de la fréquence et du mode d'utilisation de l'insert.

Quand l'insert est encore neuf

Quand l'insert est encore neuf, il peut dégager une odeur spéciale due à un film d'huile et à un excédent de peinture restant sur les plaques métalliques. Cette odeur disparaît totalement après quelques flambées.

Gestion des déchets

L'emballage de l'insert est constitué de carton, de bois et d'une petite quantité de plastique. Les matériaux doivent être triés et déposés dans un centre de recyclage.

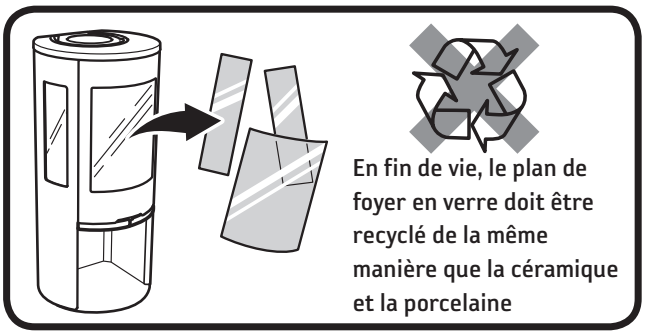

Causes possibles de perturbations et mesures à prendre

Mauvais tirage dans l'insert après la nouvelle installation.

- Vérifiez que la longueur de la cheminée est conforme aux recommandations de Contura, soit au moins 3,5 mètres.
- Vérifiez que rien n'obstrue le passage des gaz de fumée dans la cheminée et qu'aucune habitation ou qu'aucun arbre ne perturbe les vents autour de la cheminée.
- Contrôlez la section de la cheminée (concerne les cheminées murées en place). La section doit être de 120 à 175 cm².

Le feu est difficile à allumer et s'étouffe assez rapidement.

- Vérifiez le bois. Celui-ci n'est peut-être pas assez sec.
- Le problème peut aussi venir d'une dépression d'air dans le local, notamment en cas d'utilisation d'une hotte de cuisine ou autre mécanisme de ventilation. Ouvrez une fenêtre à proximité de l'insert pendant l'allumage. Vous pouvez aussi allumer quelques feuilles de papier journal dans le poêle pour accélérer le tirage.
- Le conduit d'amenée d'air extérieur peut être entièrement ou partiellement obturé. Déconnectez le flexible et essayez d'allumer le feu avec l'air de combustion provenant de la pièce.

  Vérifiez que le registre d'air comburant est en position correcte, voir les instructions.
- La sortie de fumée de l'insert peut être obturée par de la suie, ce qui peut se produire à la suite d'un ramonage. Enlevez la plaque de fumée et vérifiez.
- Enfin, consultez une fois encore les instructions d'allumage du feu. Il se peut que la quantité de bois était trop faible pour fournir un lit de braises satisfaisant et pas assez chaude pour embraser la nouvelle charge de bois.

Un dépôt de suie anormalement important se forme sur la vitre

Un dépôt de suie se forme toujours sur la vitre et s'accumule au fur et à mesure à chaque allumage du poêle. La formation de suie sur la vitre a principalement trois causes :

- Le bois est humide, ce qui entraîne une mauvaise combustion, caractérisée par un important dégagement de fumée.
- La température dans le foyer est trop basse, ce qui entraîne une combustion incomplète du bois et un mauvais tirage dans la cheminée.
- La manière de procéder est incorrecte, la porte n'est par exemple pas restée en position d'allumage pendant environ 15 minutes.

Vérifiez le taux d'humidité du bois, veillez à avoir un bon lit de braises et consultez une nouvelle fois les instructions d'allumage.

Une odeur de fumée se répand autour de l'insert périodiquement.

Ceci peut se produire au refoulement du vent dans la cheminée, généralement pour une certaine orientation du vent. Une autre cause peut être l'ouverture de la porte quand le feu était très fort.

Décoloration des parties laquées

La décoloration des parties laquées est due à une température trop élevée dans la chambre de combustion. La raison de cette élévation de température peut être un dépassement de la quantité maximale de bois autorisée, l'utilisation d'un combustible inadapté (par exemple débris de constructions, grosses quantités de chutes de bois très fines). Ce type de dommages n'est pas couvert par la garantie.

Si vous rencontrez des problèmes auxquels vous ne pouvez pas remédier, veuillez contacter votre distributeur ou une entreprise de ramonage.

Nous espérons que ces conseils d'allumage vous apporteront un usage économique, agréable et sans problème de votre insert Contura.

RAMONAGE

Le ramonage des conduits de cheminée et de leurs raccords doit être effectué par un ramoneur professionnel. Le ramonage de l'insert peut être effectué par raclage et/ou brossage. Le mieux est cependant d'utiliser un aspirateur à cendres.
Si un feu de cheminée se déclare ou est à craindre, le registre d'air comburant et la trappe de ramonage devront être fermés. Contactez si nécessaire les pompiers pour éteindre le feu. La cheminée devra toujours être contrôlée par un ramoneur après un feu de cheminée.

- Certaines surfaces de l'insert peuvent devenir très chaudes en cours de fonctionnement et provoquer des brûlures.
- Une chaleur importante rayonne par la vitre avant du poêle.
- Éloignez les matériaux inflammables à une distance de sécurité suffisante.
- Si vous laissez couver le feu, vous risquez de provoquer une inflammation spontanée des gaz, susceptible d'être à l'origine de blessures et de dégâts matériels.
- Le cendrier doit être vidé lorsqu'il est plein. Dans le cas contraire, l'amenée d'air sera obstruée avec, pour résultat, un fonctionnement moins efficace. Dans le pire des cas, la cendre peut s'échapper par le registre.
- Le poêle ne doit pas être modifié par une personne non autorisée.

Contura
NIBE AB · Box 134 · 285 23 Markaryd · Suède
contura.eu

Contura se réserve le droit, à tout moment et sans préavis, de modifier les couleurs, matériaux, dimensions et modèles de ses produits. Veuillez consulter votre distributeur pour obtenir les informations les plus récentes. Les poêles présentés dans les dépliants peuvent comporter des accessoires supplémentaires.

811216 IAV SE-EX Ci6-7
2022-11-02

Contura

NIBE AB · Box 134 · SE-285 23 Markaryd · Sweden
contura.eu

Contura reserves the right to change colours, materials, dimensions and models at any time without special notice. Your dealer can give you the most up to date information. Stoves shown in brochures may have extra equipment.

811216 IAV SE-EX Ci6-7
2022-11-02