# Contura

## 510 TL Style
## 510G TL Style

SE


| | |
|---|---|
| Fakta | 3 |
| Installationsavstånd | 4 |
| Prestandadeklaration | 5 |
| EU-försäkran om överensstämmelse | 6 |
| Montering | 19 |


NO


| | |
|---|---|
| Fakta | 7 |
| Installasjonsavstand | 8 |
| Ytelseserklæring | 9 |
| EU-samsvarserklæring | 10 |
| Montering | 19 |


FR


| | |
|---|---|
| Données Techniques | 11 |
| Distances d'installation | 12 |
| Déclaration des performance | 13 |
| Déclaration de conformité UE | 14 |
| Montage | 19 |


GB


| | |
|---|---|
| Facts | 15 |
| Installation distances | 16 |
| Declaration of performance | 17 |
| EU Declaration of Conformity | 18 |
| Assembly | 19 |

# Fakta

3-7 kW

1071 mm

495 mm

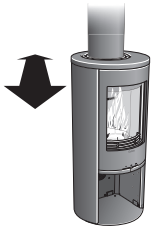

495 mm

105 kg

| | |
|---|---|
| Nominell effekt | 5 kW |
| Verkningsgrad | 80% |
| Rökgasmassflöde | 4,2 g/s |

**Godkänd i enlighet med:**
Europeisk standard EN-13240
NS 3059 (Norge)
BImSchV.2 (Tyskland)
Art. 15a B-VG (Österrike)
Clean Air Act. (UK)

**KAMINEN BLIR MYCKET VARM**

I drift blir vissa ytor på kaminen mycket varma och kan förorsaka brännskador vid beröring. Var också uppmärksam på den kraftiga värmestrålningen genom luckglaset. Om brännbart material placeras närmare än angivet säkerhetsavstånd kan brand förorsakas. Pyreldning kan orsaka hastig gasantändning med risk för både materiella skador och personskador som följd.

## Montering av fackman

För att kaminens funktion och säkerhet ska kunna garanteras rekommenderar vi att installationen utförs av en fackman. Kontakta någon av våra återförsäljare som kan rekommendera lämpliga montörer.

## Bygganmälan

För installation av eldstad och uppförande av skorsten fordras att en bygganmälan inlämnas till vederbörande byggnadsnämnd. För råd och anvisningar angående bygganmälan rekommenderar vi er att rådfråga byggnadsnämnden i er kommun.
Husägaren står själv ansvarig för att föreskrivna säkerhetskrav är uppfyllda och för att installationen blir inspekterad av en kvalificerad kontrollant.Skorstensfejarmästaren ska informeras om installationen eftersom den medför ändrat sotningsbehov.

## Anslutning till skorsten

Kaminen ska anslutas till en godkänd skorsten med inbyggd tilluft, dimensionerad för minst 400 °C rökgastemperatur.

Normalt skorstensdrag under nominell drift bör vara mellan 20-25 Pa nära anslutningsstosen. Draget påverkas främst av längden och arean på skorstenen, men även av hur trycktät den är. Minsta rekommenderad skorstenslängd är 3,5 m och lämplig dimension på rökkanalen är Ø130 till Ø150 mm.

Adaptern till skorstensmanteln är anpassad till "Premodul Air", som har en skorstensmantel med utvändig diameter på 223 mm. (se sidan 21)

## Bärande underlag

Kontrollera att träbjälklaget har tillräcklig bärighet för kamin med skorsten. Kaminen och skorstenen kan normalt placeras på ett vanligt träbjälklag i ett enfamiljshus om totalvikten inte överstiger 400 kg.

## Eldstadsplan

På grund av risken för utfallande glöd måste ett brännbart golv skyddas av ett eldstadsplan. Det ska sträcka sig 300 mm framför eldstaden och 100 mm på vardera sida om eldstaden, eller ha 200 mm tillägg på vardera sida om öppningen. Eldstadsplanet kan bestå av till exempel natursten, betong, plåt eller glas. Eldstadsplan av lackerad plåt samt av glas säljs som tillbehör till dessa modeller.

## Slutbesiktning av installationen

Det är mycket viktigt att installationen besiktigas av behörig skorstensfejarmästare innan kaminen tas i bruk. Läs också igenom "Bruksanvisning för Eldning", innan första eldningen.

Contura förbehåller sig rätten att ändra angivna mått och beskrivna förfaranden i denna anvisning utan särskilt meddelande. Den aktuella utgåvan kan laddas ner från www.contura.eu

# Installationsavstånd

## C510 / C510G TL

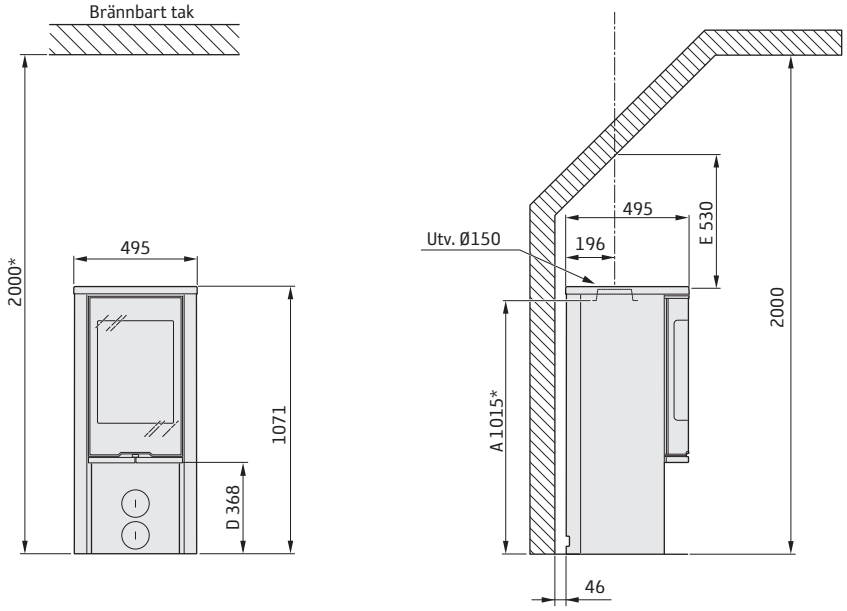


Minsta avstånd framför kaminöppningen till brännbar byggnadsdel eller inredning ska vara 1 m.

A = höjd från golv till skorstensanslutning uppåt

D = höjd från golv till underkant lucka

E = minsta höjd till lutande tak vid centrum av skorsten

Friliggande eldstadsplan i glas (tillbehör) ökar anslutningshöjden till skorsten med 10 mm.

### INSTALLATION MOT BRÄNNBAR VÄGG

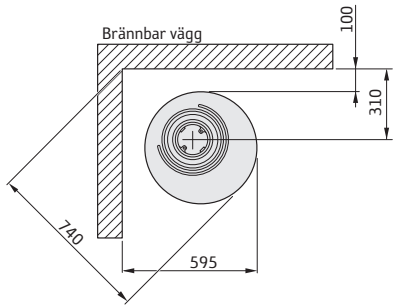


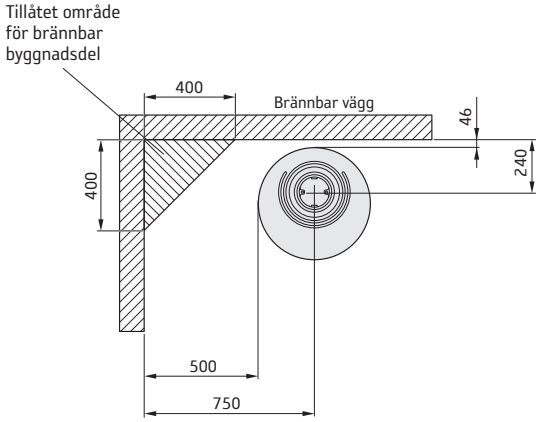


### INSTALLATION MOT BRANDMUR

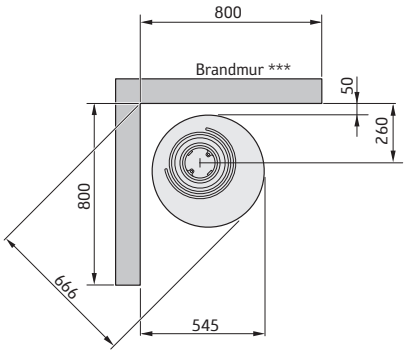


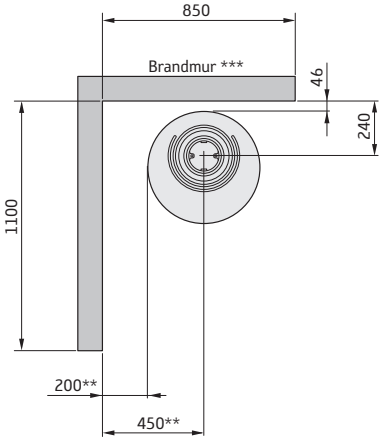


* Om kaminen placeras på ett eldstadsplan av till exempel glas (tillbehör) påverkas höjden från golvet med ett mått motsvarande eldstadsplanets tjocklek, för friliggande eldstadsplan i glas gäller 10 mm.

** För att undvika missfärgning av målad obrännbar vägg rekommenderar vi samma sidoavstånd som till brännbar vägg.

*** Exempel på godkänd brandmur är 120 mm massivtegel alternativt 100 mm lättbetong.

# Prestandadeklaration enligt förordning (EU) 305/2011

Nr. C510TL-CPR-220901

Contura

## PRODUKT

| | |
|---|---|
| Produkttyp | Vedeldad kamin |
| Typbeteckning | Contura 510 TL |
| Avsedd användning | Rumsvärmare i bostadshus |
| Bränsle | Ved |

## TILLVERKARE

| | |
|---|---|
| Namn | NIBE AB / Contura |
| Adress | Box 134, Skulptörvägen 10<br>SE-285 23 Markaryd, Sverige |

## VERIFIKATION

| | |
|---|---|
| Enligt AVCP | System 3 |
| Europastandard | EN 13240:2001 / A2:2004 / AC:2007 |
| Testinstitut | Rein-Ruhr Feuerstätten Prüfstelle, NB 1625. |

## DEKLARERAD PRESTANDA

| VÄSENTLIGA EGENSKAPER | PRESTANDA | HARMONISERAD TEKNISK SPECIFIKATION |
|---|---|---|
| Brandsäkerhet | Klarar | EN 13240:2001 / A2:2004 / AC:2007 |
| Brandteknisk klass | A1 | |
| Minsta avstånd till brännbart material | Rygg: 46 mm<br>Sida: 500 mm<br>Tak: 929 mm<br>Front: 1000 mm<br>Golv: 0 mm<br>Hörn: 100 mm | |
| Brandfara på grund av att brinnande bränsle faller ut | Klarar | |
| Rengörbarhet | Klarar | |
| Emissioner från förbränningen | CO: 1500 mg/ $m^3$<br>NOx: 200 mg/ $m^3$<br>OGC: 120 mg/ $m^3$<br>PM: 40 mg/ $m^3$ | |
| Yttemperaturer | Klarar | |
| Temperatur på handtag | Klarar | |
| Mekanisk hållfasthet | Klarar | |
| Temperatur i utrymme för vedförvaring | Klarar | |
| Nominell effekt | 5,0 kW | |
| Verkningsgrad | 80,0% | |
| Rökgastemperatur vid nominell effekt | 299°C | |
| Rökgastemperatur i anslutningsstos | 359°C | |

Undertecknad ansvarar för tillverkning och överensstämmelse med deklarerad prestanda.

**Niklas Gunnarsson,** Affärsområdeschef NIBE STOVES
Markaryd den 1 september 2022

CE

# EU-försäkran om överensstämmelse

| | |
|---|---|
| Tillverkare | NIBE AB / Contura |
| Adress | Box 134, Skulptörvägen 10<br>285 23 Markaryd, Sweden |
| E-postadress | info@contura.se |
| Webbplats | www.contura.eu |
| Telefon: | +46 (0)433 275100 |

Contura

| | |
|---|---|
| **DENNA EU-FÖRSÄKRAN OM ÖVERENSSTÄMMELSE GES UNDER EGET ANSVAR OCH GÄLLER NEDAN ANGIVEN PRODUKT.** | |
| Benämning | Contura 500 Style-serien: 510 (TL) / 520 (T) / 556 (T/TL) / 586 / 590T / 596 (T) |
| Produktidentifiering | www.contura.eu |
| **OVAN ANGIVEN PRODUKT ÖVERENSSTÄMMER MED NEDAN ANGIVNA, TILLÄMPLIGA EUROPEISKA DIREKTIV, FÖRORDNINGAR OCH STANDARDER.** | |
| **TILLÄMPLIGA EU-DIREKTIV OCH -FÖRORDNINGAR:** | **TILLÄMPLIGA HARMONISERADE STANDARDER:** |
| Direktiv 2009/125/EG | EN 13240:2001/A2:2004/AC:2007 |
| Förordning (EU) 2015/1185 | CEN/TS 15883:2010 |
| Förordning (EU) 2015/1186 | |
| Förordning (EU) 2017/1369 | |
| Förordning (EU) 305/2011 | |
| **TEKNISK DOKUMENTATION** | |
| Indirekt uppvärmningsfunktion | Nej |
| Direkt utgående värmeeffekt | 5,0 kW |
| Energieffektivitetsindex (EEI) | 106,0 |
| Testrapport | RRF 40 15 3859, NB 1625 |

| BRÄNSLE | FÖREDRAGET BRÄNSLE | ANNAT ANVÄNDBART BRÄNSLE | $\eta_s$ (%) | EMISSIONER VID NOMINELL UTGÅENDE VÄRMEEFFEKT | | | |
|---|---|---|---|---|---|---|---|
| | | | | PM | OGC | CO | $NO_x$ |
| | | | | mg/Nm³ (13 % $O_2$) | | | |
| Vedbränsle med fukthalt 25 % | Ja | Nej | 70,0 | 40 | 120 | 1500 | 200 |
| Pressat trä med fukthalt < 12 % | Nej | Ja | 70,0 | 40 | 120 | 1500 | 200 |
| Annan träbaserad biomassa | Nej | Nej | | | | | |
| Ej träbaserad biomassa | Nej | Nej | | | | | |
| Antracit och ångkol | Nej | Nej | | | | | |
| Hård koks | Nej | Nej | | | | | |
| Lågtemperaturkoks | Nej | Nej | | | | | |
| Stenkol | Nej | Nej | | | | | |
| Brunkolsbriketter | Nej | Nej | | | | | |
| Torvbriketter | Nej | Nej | | | | | |
| Blandbriketter (blandade fossilbränslen) | Nej | Nej | | | | | |
| Andra fossila bränslen | Nej | Nej | | | | | |
| Blandbriketter (biomassa + fossilbränslen) | Nej | Nej | | | | | |
| Andra blandningar av biomassa och fast bränsle | Nej | Nej | | | | | |

**DATA VID DRIFT MED FÖREDRAGET BRÄNSLE**

| POST | SYMBOL | VÄRDE | ENHET | POST | SYMBOL | VÄRDE | ENHET |
|---|---|---|---|---|---|---|---|
| **UTGÅENDE VÄRMEEFFEKT** | | | | **NYTTOVERKNINGSGRAD BERÄKNAD PÅ NETTOVÄRMEVÄRDE** | | | |
| Nominell utgående värmeeffekt | $P_{nom.}$ | 5,0 | kW | Nyttoverkningsgrad vid nominell utgående värmeeffekt | $\eta_{th., nom.}$ | 80,0 | % |
| **ELFÖRBRUKNING KRINGUTRUSTNING** | | | | **TYP AV REGLERING AV UTGÅENDE VÄRMEEFFEKT/RUMSTEMPERATUR** | | | |
| Vid nominell utgående värmeeffekt | $el_{max.}$ | – | kW | Enstegs utgående värmeeffekt, ingen rumstemperaturreglering | | | Ja |
| Vid min. utgående värmeeffekt | $el_{min.}$ | – | kW | Minst två manuella steg, ingen rumstemperaturreglering | | | Nej |
| I standbyläge | $el_{SB}$ | – | kW | Rumstemperaturreglering med mekanisk termostat | | | Nej |
| | | | | Rumstemperaturreglering med elektronisk termostat | | | Nej |
| | | | | Rumstemperaturreglering med elektronisk termostat plus dygnstimer | | | Nej |
| | | | | Rumstemperaturreglering med elektronisk termostat plus veckotimer | | | Nej |
| | | | | **ANDRA REGLERINGSALTERNATIV** | | | |
| | | | | Rumstemperaturreglering med närvarodetektering | | | Nej |
| | | | | Rumstemperaturreglering med detektering av öppna fönster | | | Nej |
| | | | | Möjlighet till fjärrstyrning | | | |

| | |
|---|---|
| Särskilda förutsättningar för montering, installation eller underhåll | Brandsäkerhet och säkerhetsavstånd till antändliga byggnadsmaterial måste alltid beaktas.<br>Tillräcklig tillförsel av förbränningsluft måste alltid vara säkerställd. Ventilations- och utsugssystem kan påverka förbränningslufttillförseln. |

Undertecknad ansvarar för tillverkning och överensstämmelse med angivna egenskaper och prestanda.

**Niklas Gunnarsson,** Affärsområdeschef NIBE STOVES
Markaryd, 1 januari 2022

## SE Montering

Om insatsen behöver läggas ned för att förflyttas bör lösa delar demonteras. Demontering av eldstadsbeklädnad beskrivs i slutet av denna anvisning.

1 Brasbegränsare
2 Rostertallrik
3 Eldstadsbeklädnad (Vermiculite)
4 Typskylt

## NO Før montering

Hvis innsatsen må legges ned for å flyttes, bør løse deler demonteres. Demontering av brennplater og hvelv er beskrevet mot slutten av denne veiledningen.

1 Kubbestopper
2 Rist
3 Brennplater og hvelv (Vermikulitt)
4 Typeskilt

## FR Avant de procéder au montage

Les éléments non fixés devront être déposés si l'insert doit être couché pour être déplacé. Le démontage de l'habillage du foyer est décrite à la fin de ce document.

1 Grille de retenue
2 Grille
3 Habillage du foyer (Vermiculite)
4 Plaque signalétique

## GB Prior to installation

If the insert needs to be put down to be moved, loose components should be removed. Removal of the hearth cladding is described at the end of these installation instructions.

1 Fire bars
2 Grate disc
3 Fire bricks (Vermiculite)
4 Type plate

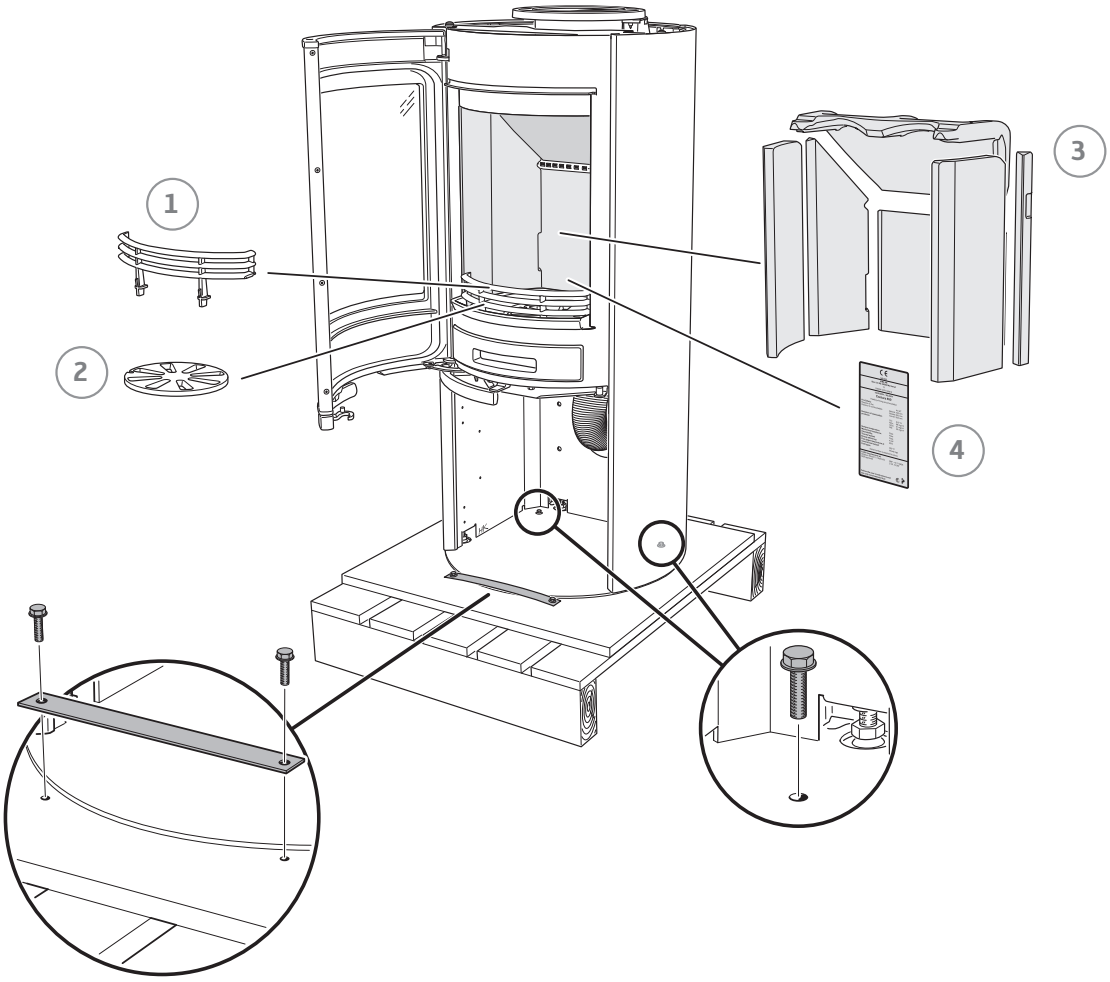

1

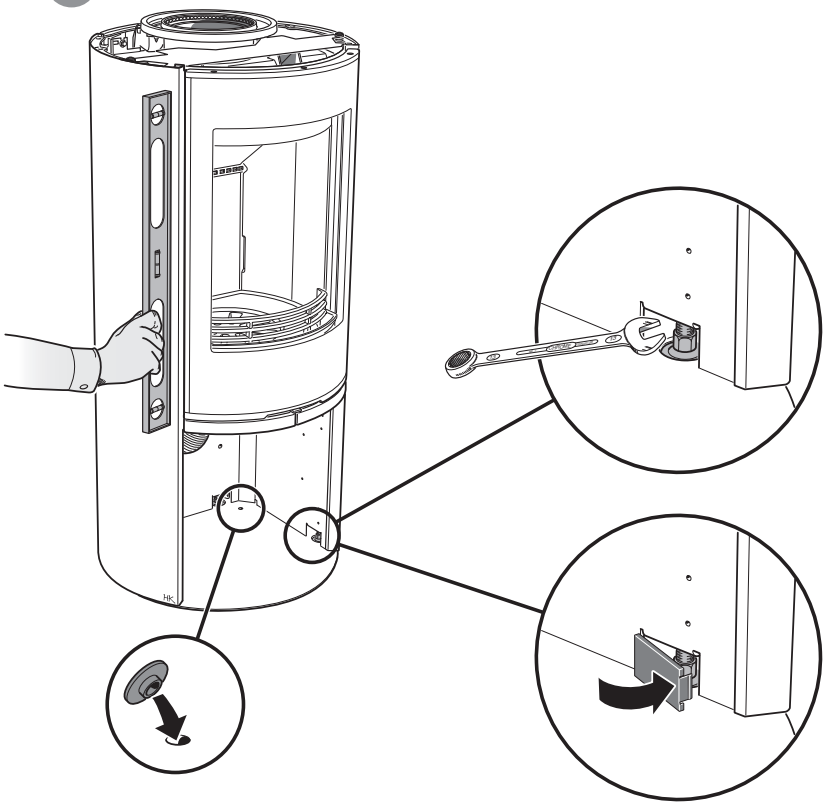

2

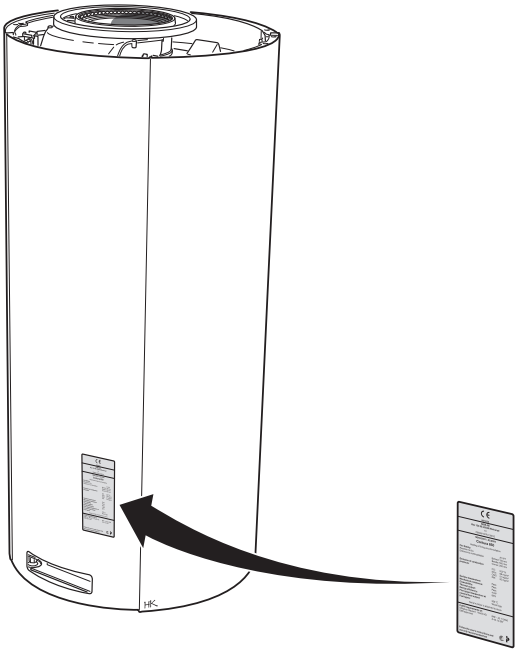

3

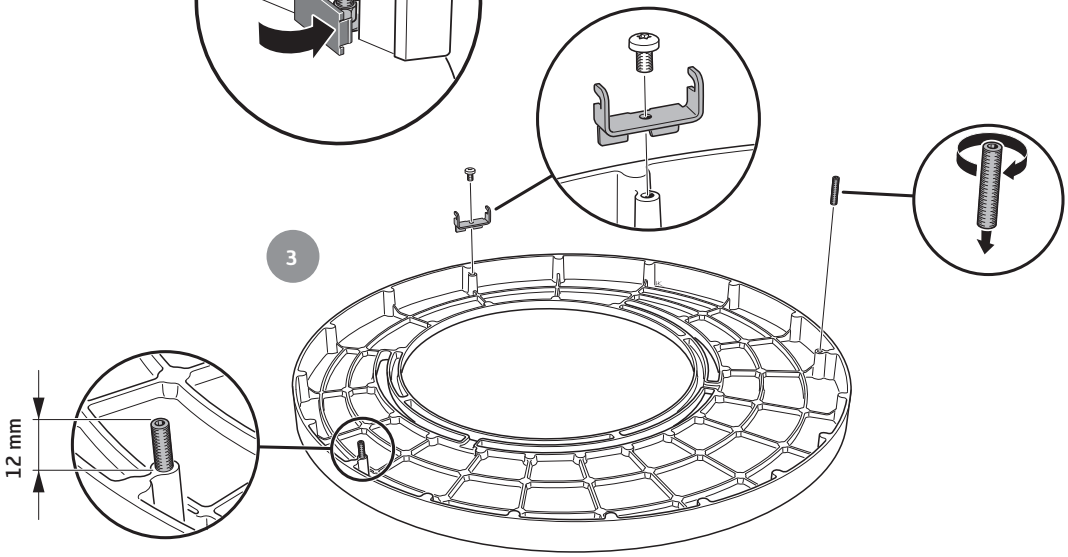


4

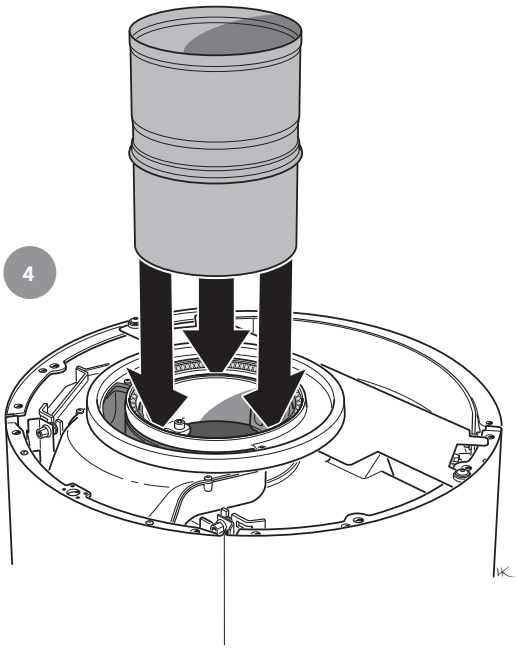

5

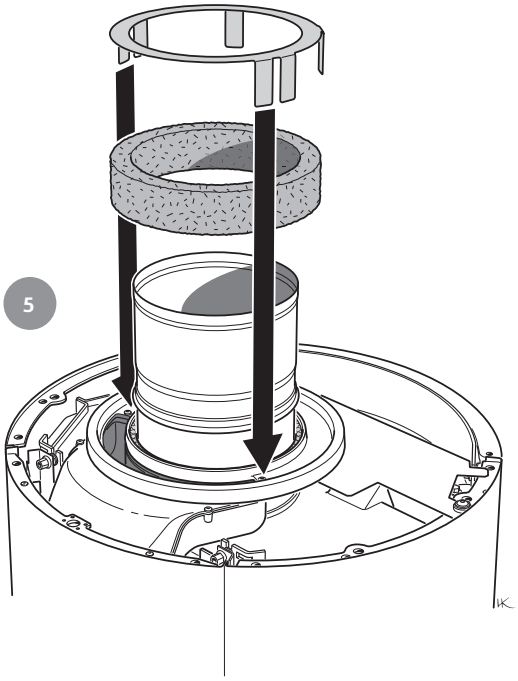

6

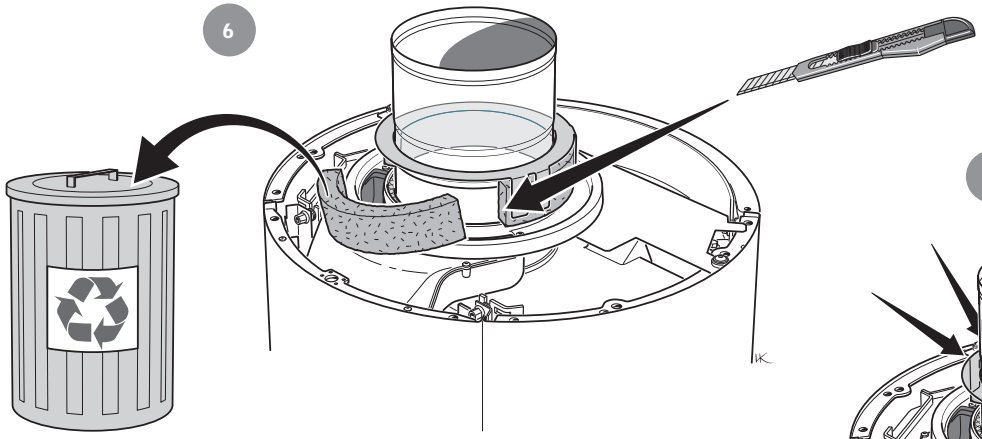

7

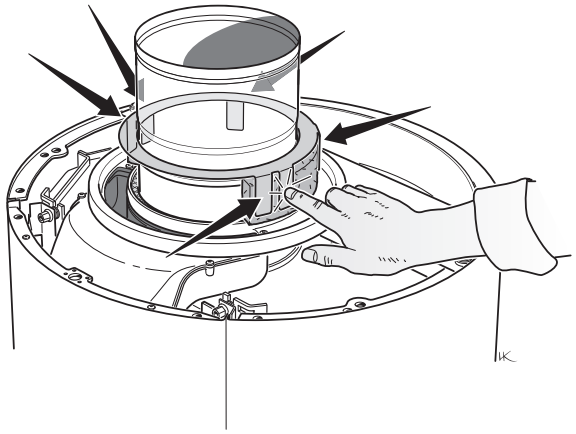

8

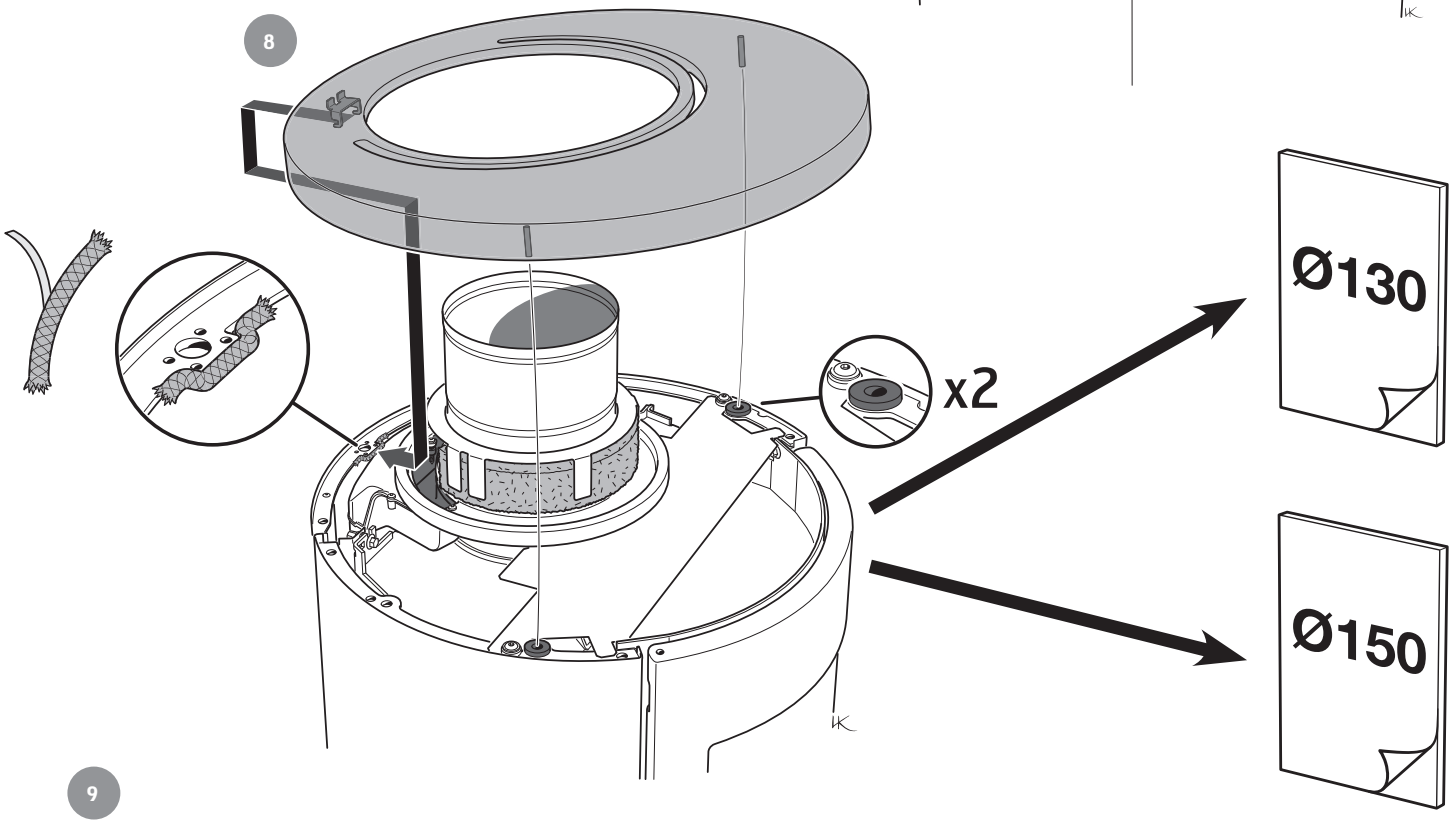


9

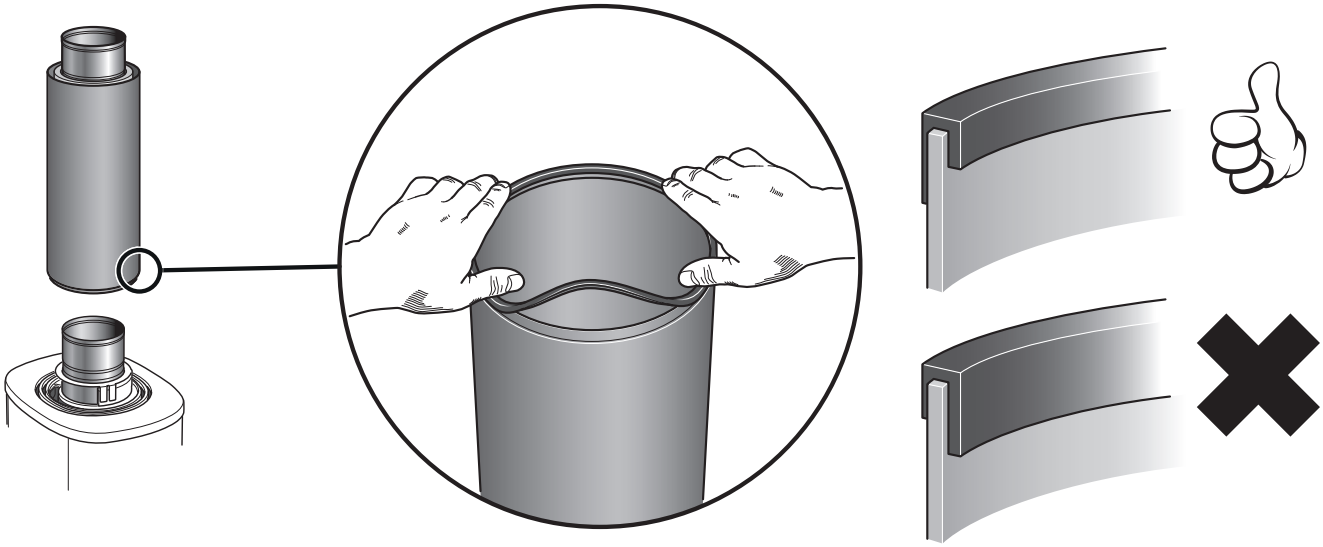

## SE Uppställning av luckan, vid städning/service

Luckan kan spärras i öppet läge, med hjälp av låsarmen på kaminens vänstra sida.

## NO Låsing av døren i åpen posisjon, ved rengjøring/service

Døren kan låses i åpen posisjon, ved hjelp av låsearmen på venstre siden av ovnen.

## FR Placement de la porte, pour le nettoyage et/ou l'entretien

La porte peut être verrouillée en position ouverte, à l'aide du levier de verrouillage situé sur le côté gauche du poêle.

## GB Door in open position, for cleaning/service

The door can be secured in the open position using the locking lever on the left side of the stove.

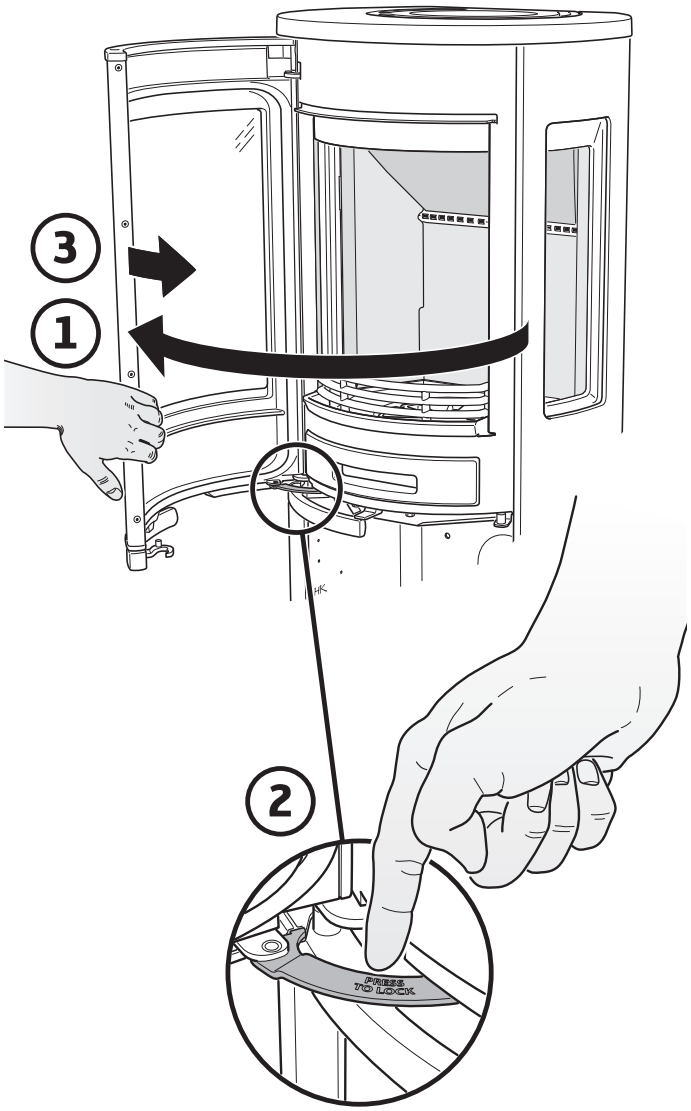


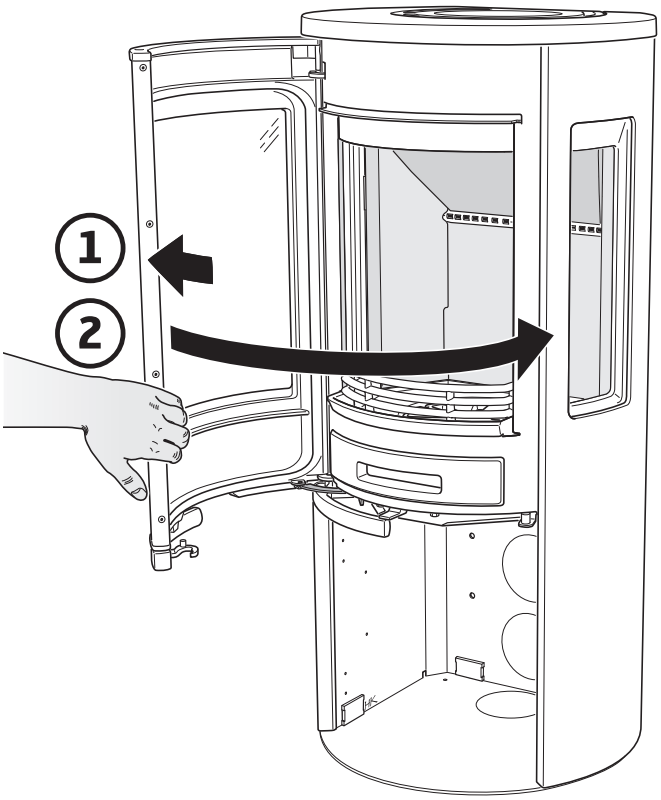

SE Demontera eldstadsbeklädnaden (Vermiculite)

NO Slik demonterer du ildstedsbekledningen (Vermikulitt)

FR Voici comment démonter l'habillage du foyer (Vermiculite)

GB How to remove the hearth surround (Vermiculite)

1

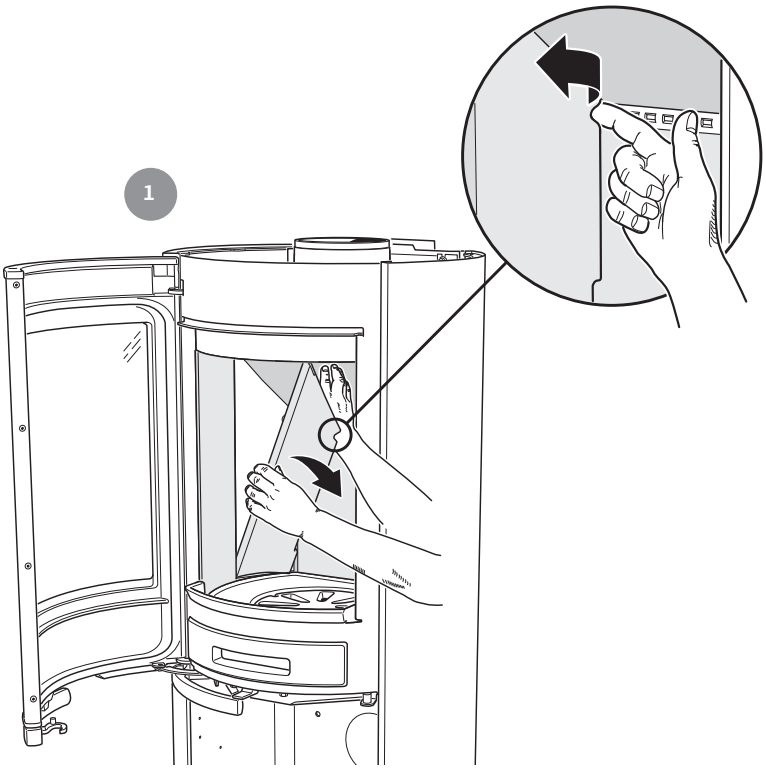

**Handle with care!**

2

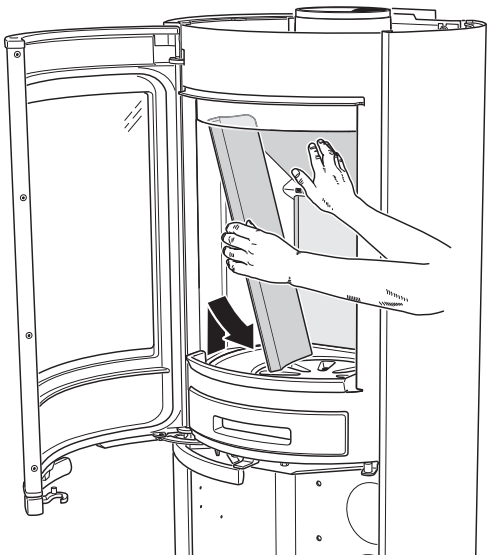

3

811442 IAV SE-EX C510 TL Style-4
2023-10-11

Contura
NIBE AB · Box 134 · 285 23 Markaryd · Sweden
contura.eu