SE Installationsanvisning
EN Installation instruction
DE Installationsanleitung
FR Guide d'installation
NL Installatie instructies
NO Installasjonsanvisning
DK Monteringsvejledning
FI Asennusohje

Contura

Connect 510

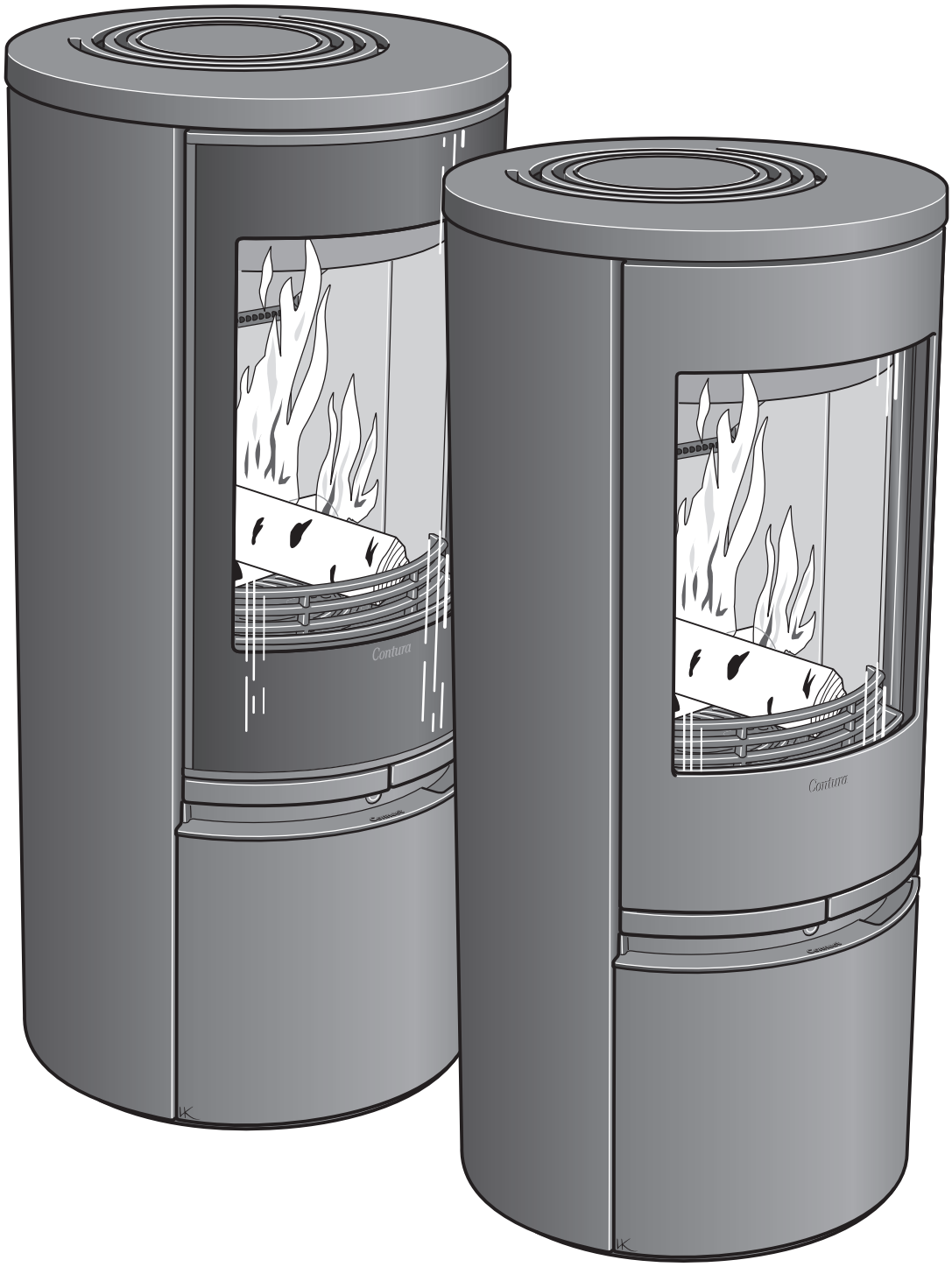

Installation instruction

contura.eu PART OF NIBE GROUP

SE

Grattis till ditt köp av en Contura produkt!

Fakta	3
Installationsavstånd	4
Montering	19
Installation av Wifi-modul	28
Skrotning och avfallshantering / återvinning	32

EN

Congratulations on purchasing a Contura product!

Facts	5
Installation distances	6
Assembly	19
Installation of wifi module	28
Demolition and disposal	32

DE

Herzlichen Glückwunsch zum Kauf eines Contura-Produkts!

Fakten	7
Installationsabstände	8
Montage	19
Installation des WLAN-Moduls	28
Demontage und Entsorgung	32

FR

Félicitations pour votre achat d'un produit Contura !

Données Techniques	9
Distances d'installation	10
Montage	19
Montage du module WiFi	28
Démolition et élimination	32

NL

Gefeliciteerd met uw aankoop van een Contura product!

Gegevens	11
Installatieafstand	12
Monteren	19
Installatie van WiFi-module	28
Afdanken en afvalverwerking / recycling	32

NO

Gratulerer med kjøpet av et Contura-produkt!

Fakta	13
Installasjonsavstand	14
Montering	19
Installasjon av wifi-modul	28
Kassering og avfallshåndtering/gjenvinning	32

DK

Tillykke med dit køb af et Contura-produkt!

Fakta	15
Installationsafstand	16
Montering	19
Installation af wi-fi-modul	28
Skrotning og affaldshåndtering/genindvinding	32

FI

Onnittelut Contura-tuotteen ostosta!

Tietoa	17
Asennusetäisyydet	18
Asennus	19
Wifi-moduulin asennus	28
Romutus ja hävittäminen / kierrätys	32

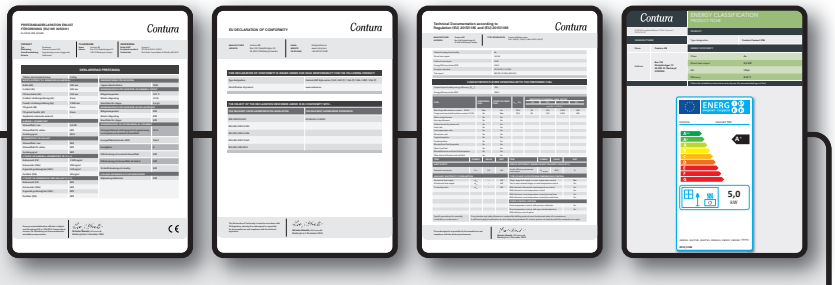

DOWNLOAD DOCUMENTS

SE "Prestandadeklaration", "EU-försäkran om överensstämmelse", "Teknisk dokumentation", "Energy Classification" och "Garantibevis" finns tillgängliga på contura.eu

EN "Performance declaration", "EU Declaration of Conformity", "Technical Documentation", "Energy Classification" and "Warranty Certificate" are available at contura.eu

DE „Leistungserklärung", „EU-Konformitätserklärung", „Technische Dokumentation", „Energieklassifizierung" und „Garantieschein" sind unter contura.eu verfügbar

FR « Déclaration des performances », « Déclaration de conformité UE », « Documentation technique », « Classification énergétique » et « Certificat de garantie » sont disponibles sur contura.eu

NL "Prestatieverklaring", "EU-verklaring van overeenstemming", "Technische documentatie", "Energy Classification" en "Garantiebewijs" zijn beschikbaar op contura.eu

NO "Ytelseserklæring", "EU-samsvarserklæring", "Teknisk dokumentasjon", "Energiklassifisering" og "Garantibevis" er tilgjengelige på contura.eu

DK Du finder "Ydeevnedeklaration", "EU-overensstemmelseserklæring", "Teknisk dokumentation", "Energiklassificering" og "Garantibevis" på contura.eu

FI "Suoritustasoilmoitus", "EU-vaatimustenmukaisuusvakuutus", "Tekninen dokumentaatio", "Energialuokitus" ja "Takuutodistus" ovat saatavilla osoitteessa contura.eu

Données Techniques

5 kW

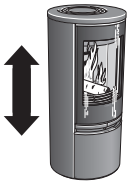

1071 mm

495 mm

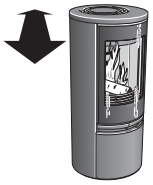

495 mm

107 kg

Puissance nominale	5 kW
Taux de rendement	83%
Débit massique des gaz de combustion	4,1 g/s

Conforme au règlement de l'UE n° 305/2011 pour les produits de construction et norme harmonisée EN 16510-2-1:2023.

Agrément selon :
60335-1:2012
60335-2-102
WEEE (DIR 2012/19/EU)
LVD (DIR 2014/35/EU)
RED 2014/53/EU

Le poêle peut devenir très chaud

Certaines parties du poêle deviennent extrêmement chaudes en cours de fonctionnement et peuvent provoquer des brûlures. Une importante quantité de chaleur rayonne par la vitre du poêle. Éloignez les matériaux inflammables à la distance de sécurité prescrite. Si on laisse couver le feu, on risque de provoquer une inflammation rapide de gaz, susceptible d'être à l'origine de blessures et de dégâts matériels.

Installation réalisée par un professionnel

Pour garantir le fonctionnement et la sécurité du poêle, il est recommandé de le faire installer par un professionnel. Consultez l'un de nos revendeurs qui pourra vous communiquer le nom de monteurs agréés.

Déclaration de construction

Ces instructions principales peuvent donner des conseils qui contreviennent aux règlements de construction nationaux. Veuillez vous référer aux instructions complémentaires ou vous renseigner auprès de l'autorité locale compétente pour tout conseil concernant les règlements de construction.
L'installation du foyer et la réalisation de la cheminée exigent le dépôt d'une déclaration de construction aux autorités compétentes.
Le propriétaire de l'habitation est personnellement responsable de la conformité aux règlements et aux normes en vigueur. Il lui incombe de faire agréer l'installation par un service d'inspection qualifié. À toutes fins utiles, prévenez également votre ramoneur de l'existence d'une nouvelle installation.

Structure portante

S'assurer que le solivage en bois du plancher supporte la charge du poêle et de la cheminée. Le poêle et la cheminée peuvent normalement être placés sur le solivage en bois d'une maison familiale ordinaire tant que leur poids total n'excède pas 400 kg.

Plaque de sol

Afin de protéger le sol contre les projections de braises, un sol inflammable doit toujours être protégé par une plaque de sol. Celle-ci doit couvrir une surface de 300 mm devant le foyer et 100 mm de chaque côté, ou une distance supplémentaire de 200 mm de chaque côté de l'ouverture. La plaque de sol peut être constituée par exemple de pierre naturelle, de béton, de métal ou de verre. Une plaque de sol en verre ou en tôle laquée est disponible en option pour ces modèles.

Inspection finale de l'installation

Avant de mettre en service le poêle, l'installation doit être inspectée par un ramoneur agréé. Avant d'allumer le feu pour la première fois, bien lire les « Instructions d'allumage et d'utilisation ».

Raccordement à la cheminée

- Le poêle doit être raccordé à une cheminée dimensionnée pour une température des gaz de fumée de 400°C.
- Le diamètre extérieur du manchon de raccordement est de Ø 150 mm.
- Normalement, le tirage de cheminée pendant le fonctionnement nominal de l'appareil doit être compris entre 20 et 25 Pa à proximité du manchon de raccordement. Le tirage est influencé par la longueur de la cheminée ainsi que par sa section et son étanchéité. La longueur de cheminée minimale recommandée est de 3,5 m et la dimension appropriée du conduit de fumée est de Ø130 à Ø150 mm.
- Un conduit de fumées qui comporte des dévoiements brusques et un appel d'air horizontal aura un tirage réduit. La longueur maximale d'un conduit de cheminée horizontal est d'un mètre, à condition que sa section verticale soit d'au moins 5 m.
- Le conduit de cheminée doit pouvoir être nettoyé sur toute sa longueur et les plaques de ramonage doivent être facilement accessibles.
- Vérifier soigneusement que la cheminée est étanche et qu'il n'y a pas de fuites au niveau des trappes de ramonage et des raccordements, voir la page 20.

Alimentation en air de combustion

Les exigences d'arrivée d'air frais dans une pièce sont plus grandes, lorsqu'un poêle y est installé. Le poêle doit être raccordé à l'alimentation en air depuis l'extérieur si ce dernier est installé dans une maison à pression négative. Ceci afin que le poêle et sa régulation ne soient pas affectés par la ventilation de la maison. La combustion consomme environ 15 m³ d'air par heure. Diverses options de montage sont présentées à la page 22.

Le manchon de raccordement de l'air comburant a un diamètre extérieur de 67 mm. Pour les conduits de plus de 1 m de long, installer un conduit de 100 mm de diamètre et une prise d'air du diamètre correspondant.

Dans les espaces chauffés, le conduit devra être isolé contre la condensation par de la laine minérale de 30 mm dotée d'une membrane barrière d'humidité. Lors de la mise en œuvre, il est également important de colmater autour du trou à travers le mur (ou le sol) avec du mastic d'étanchéité.

Un flexible de 1 mètre, isolé contre la condensation, pour l'air de combustion, est disponible comme accessoire.

Le poêle ne doit pas être raccordé à la cheminée avec une arrivée d'air intégrée car les composants sensibles à la température peuvent être endommagés.

Contura se réserve le droit de modifier sans notification préalable les mesures et les opérations décrites dans les présentes instructions. La dernière édition peut être téléchargée à partir de notre site www.contura.eu

Distances d'installation

Contura Connect 510

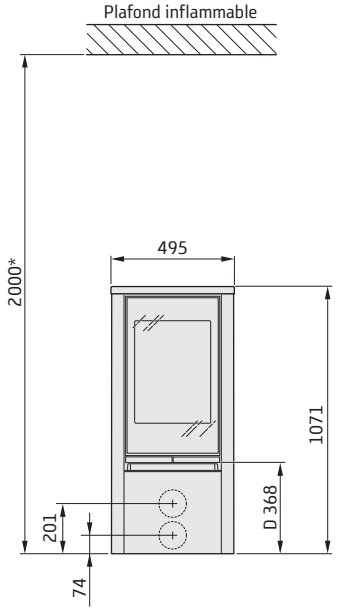

La plaque de sol indépendante en verre (option) augmente la hauteur de raccordement à la cheminée de 10 mm.

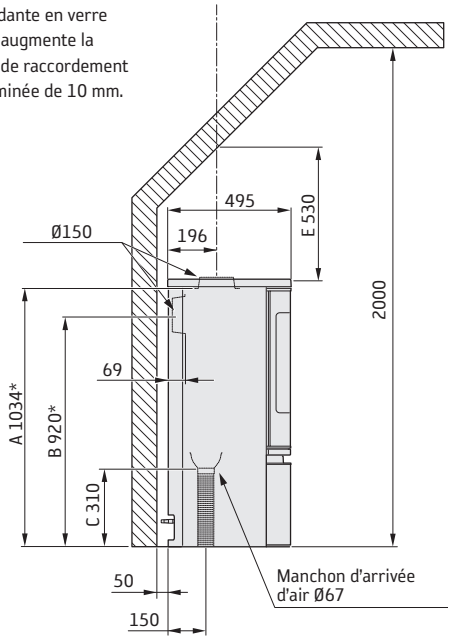

La distance minimale devant l'ouverture du poêle à un élément de construction ou d'ameublement inflammable doit être de 1 mètre.

Les plans cotés montrent uniquement les distances d'installation minimales pour le poêle. Lors du raccordement à une cheminée, il faudra également tenir compte de la distance de sécurité normative concernant la cheminée. La distance minimale de sécurité entre un conduit de cheminé non isolé et des éléments inflammables de la construction est de 300 mm.

A = hauteur du sol au raccordement de cheminée par le haut

B = hauteur du sol au centre c/c du conduit arrière de cheminée

C = hauteur du sol au manchon d'arrivée d'air

D = hauteur du sol au bord inférieur de la porte

E = hauteur minimale au plafond incliné au centre de la cheminée

INSTALLATION CONTRE UNE CLOISON ININFLAMMABLE

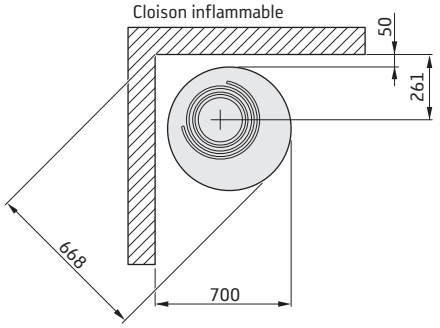

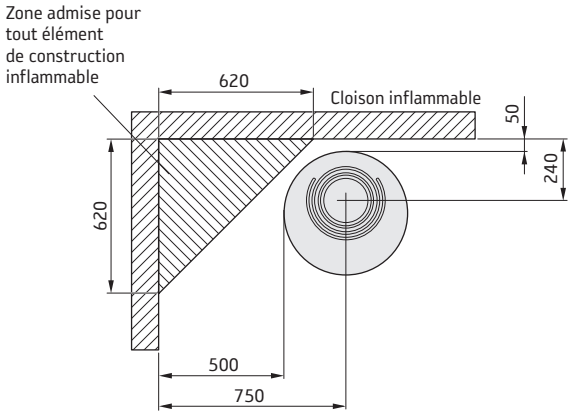

INSTALLATION CONTRE UN MUR PARE-FEU

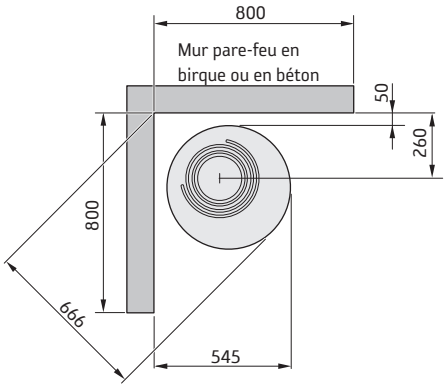

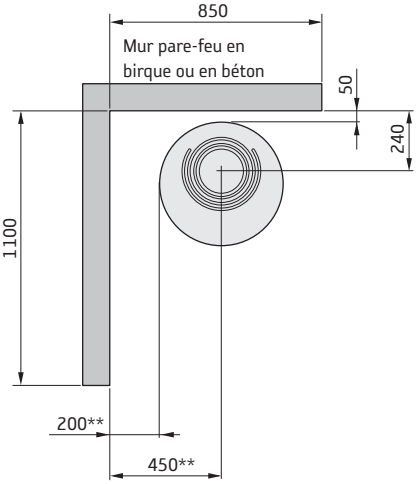

* Si le poêle est placé sur une plaque de sol en verre par exemple (en option), la hauteur à partir du sol est modifiée d'une valeur correspondant à l'épaisseur de la plaque de sol (10 mm pour une plaque de sol indépendante en verre).

** Pour éviter de décolorer la peinture de la cloison ininflammable, nous recommandons de respecter les mêmes distances latérales que pour un mur inflammable.

Montering

SE Innan montering

Om insatsen behöver läggas ned för att förflyttas bör lösa delar demonteras. Demontering av eldstadsbeklädnad beskrivs i slutet av denna anvisning, se sid 30.

1 Brasbegränsare
2 Varmluftsgaller
3 Rostertallrik
4 Eldstadsbeklädnad (Vermiculite)
5 Typskylt
6 Anvisningssats

Assembly

EN Prior to installation

If the insert needs to be put down to be moved, loose components should be removed. Removal of the hearth cladding is described at the end of these installation instructions, see page 30.

1 Fire bars
2 Grate disc
3 Hot air grate
4 Fire bricks (Vermiculite)
5 Type plate
6 Instructions

Montage

DE Vor der Montage

Wenn der Einsatz in liegender Position versetzt werden muss, sind lose Komponenten zu demontieren. Die Demontage der Brennraumauskleidung wird am Ende dieser Anleitung beschrieben, siehe Seite 30.

1 Stehrost
2 Rostteller
3 Warmluftgitter
4 Feuerstättenauskleidung (Vermiculit)
5 Typenschild
6 Anleitungssatz

Montage

FR Avant de procéder au montage

Les éléments non fixés devront être déposés si l'insert doit être couché pour être déplacé. Le démontage de l'habillage du foyer est décrite à la fin de ce document, voir la page 30.

1 Grille de retenue
2 Grille
3 Grille air chaud
4 Habillage du foyer (Vermiculite)
5 Plaque signalétique
6 Kit de mise en service

Monteren

NL Voorafgaand aan montage

Als de inzet liggend moet worden verplaatst, moeten losse onderdelen worden gedemonteerd. Aan het eind van deze instructies vindt u een beschrijving van de demontage van de haardbekleding, zie pag. 30.

1 Houtvanger
2 Heteluchtrooster
3 Roosterschijf
4 Haardbekleding (vermiculiet)
5 Typeplaatje
6 Instructieset

Montering

NO Før montering

Hvis innsatsen må legges ned for å flyttes, bør løse deler demonteres.. Demontering av ildstedsbekledning er beskrevet til slutt i denne veiledningen, se side 30.

1 Kubbestopper
2 Varmluftsgitter
3 Rist
4 Ildstedsbekledning (vermikulitt)
5 Typeskilt
6 Anvisningssett

Montering

DK Før opstilling

Hvis indsatsen skal lægges ned for at blive flyttet, bør løsdele afmonteres. Afmontering af ovnbeklædning beskrives i slutningen af denne vejledning, se side 30.

1 Brændeholder
2 Ventilationsrist
3 Rund askerist
4 Ovnbeklædning (Vermiculite)
5 Typeskilt
6 Anvisningspakke

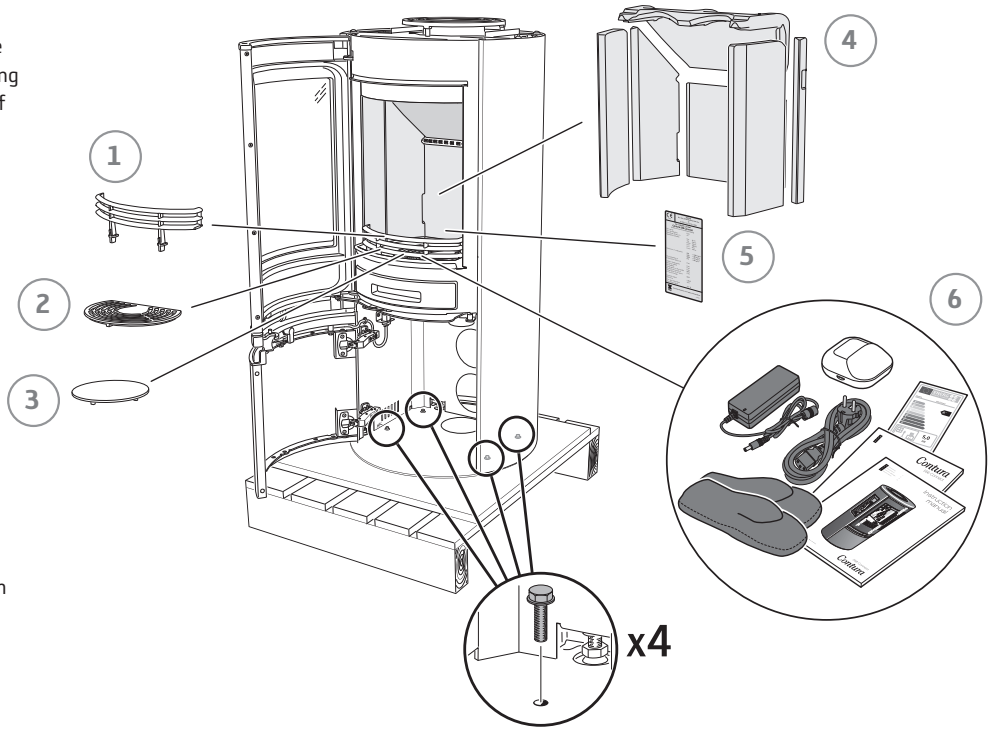

Asennus

FI Ennen asennusta

Jos takkasydän pitää siirtää kyljellään, irto-osat pitää irrottaa. Palotilaverhouksen irrotus kuvataan ohjeen lopussa, katso sivu 30.

1 Suojareunus
2 Lämminilmaritilä
3 Arina
4 Tulipesän verhous (vermikuliitti)
5 Tyyppikilpi
6 Ohjeet

SE Bakåtanslutning till murad skorsten

EN Rear connection to a masonry chimney

DE Rückseitiger Anschluss an einen gemauerten Schornstein

FR Raccordement par l'arrière à une cheminée de maçonnerie

NL Achterwaartse aansluiting op een gemetselde schoorsteen

NO Bakmontering til murt skorstein

DK Tilslutning bagud til muret skorsten

FI Liitäntä taaksepäin muurattuun savupiippuun

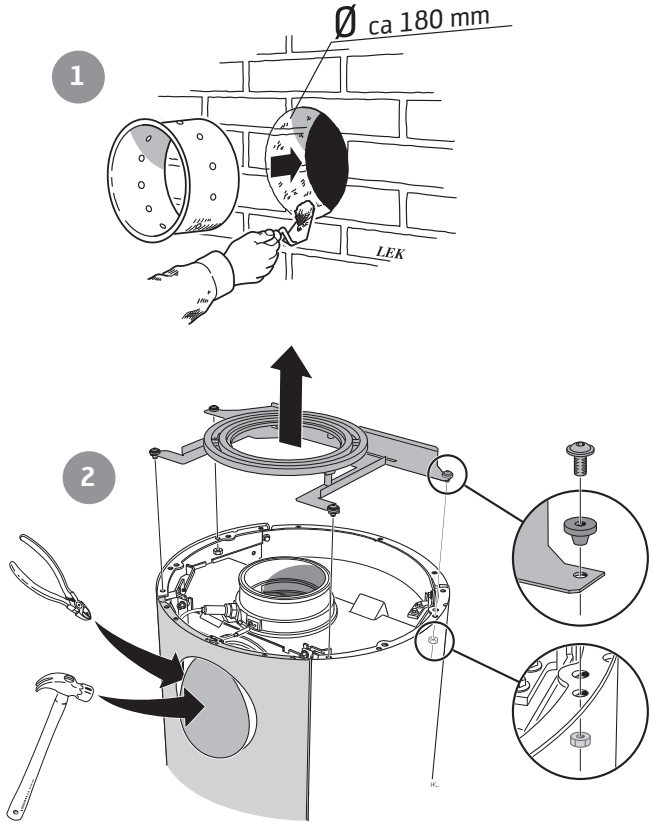

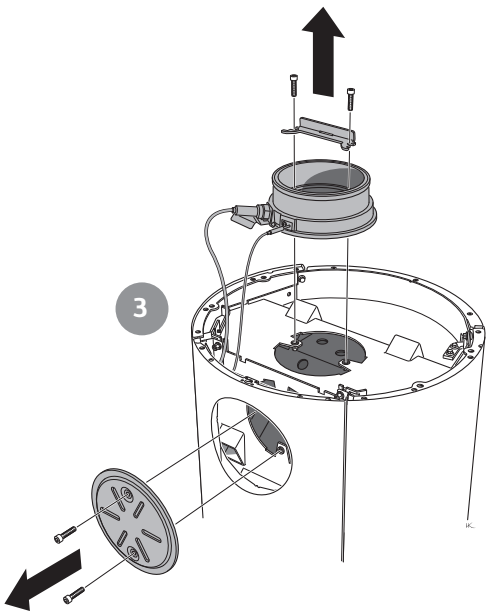

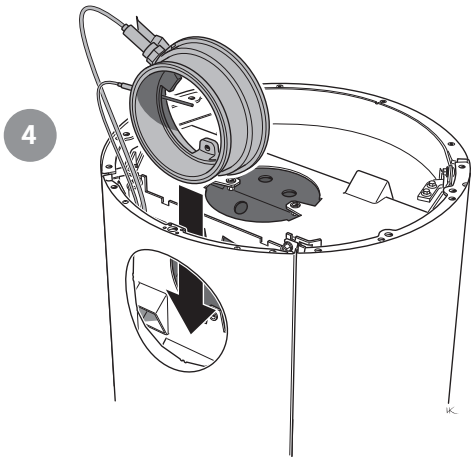

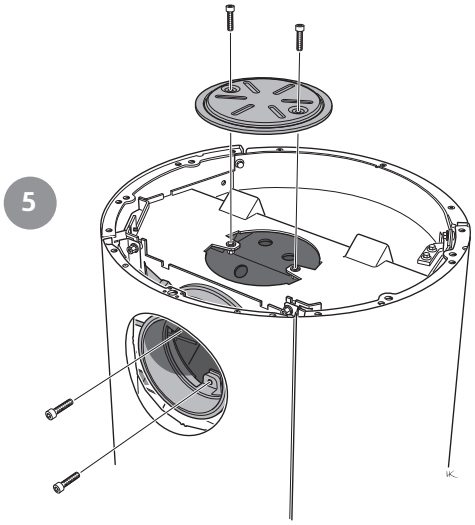

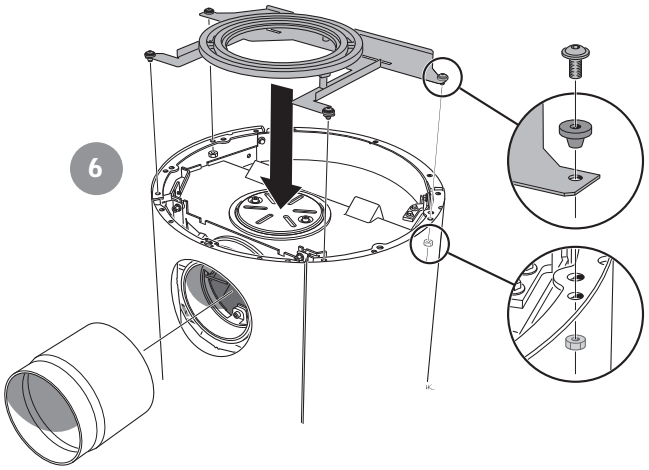

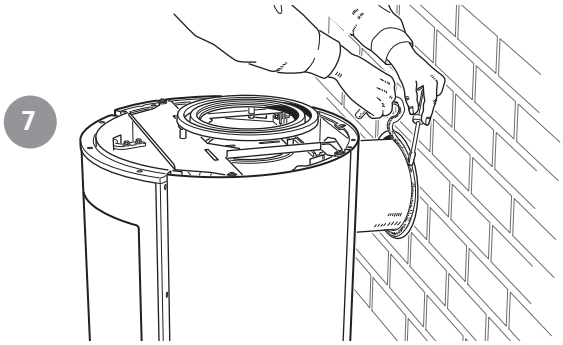

SE Toppanslutning till skorsten

Toppen måste vara monterad innan skorstenen ansluts.

EN Top connection to the chimney

The top must be installed before the chimney is connected.

DE Oberseitiger Anschluss an den Schornstein

Der Aufsatz muss montiert werden, bevor der Schornstein angeschlossen wird.

FR Raccordement par le haut

Le dessus du poêle doit être monté avant le raccordement de la cheminée.

NL Bovenaansluiting op een schoorsteen

De bovenplaat moet zijn gemonteerd, voordat de schoorsteen wordt aangesloten.

NO Toppmontering til skorstein

Toppen må være montert før skorsteinen tilkobles.

DK Toptilslutning til skorsten

Toppen skal være monteret, før skorstenen tilsluttes.

FI Liitäntä ylöspäin savupiippuun

Kannen pitää olla asennettu, kun takka liitetään savupiippuun.

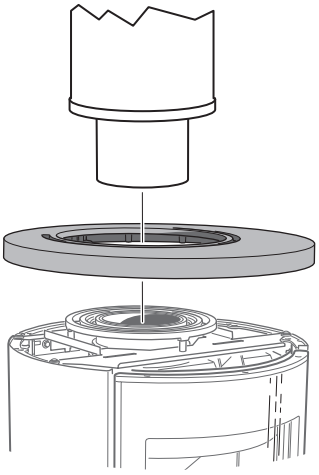

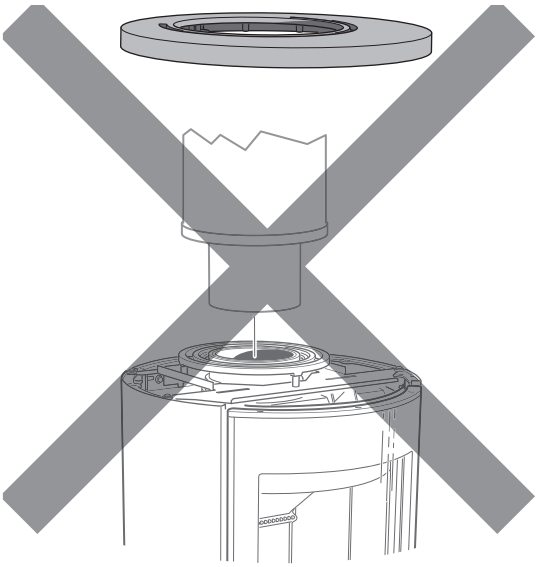

SE Toppanslutning till isolerad skorsten

Spalt Min 15 mm, Max 20 mm.

EN Top connection for insulated chimney

Gap Min. 15 mm, Max. 20 mm.

DE Oberer Anschluss an isoliertem Schornstein

Spalt: mind. 15 mm, max. 20 mm.

FR Raccordement par le haut à une cheminé isolée

Espace min.15 mm, min. 20 mm.

NL Bovenaansluiting op een geïsoleerde schoorsteen

Spleet min. 15 mm, max. 20 mm.

NO Toppmontering til isolert skorstein

Spalte min. 15 mm, maks. 20 mm.

DK Toptilslutning til isoleret skorsten

Spalte min. 15 mm, maks. 20 mm.

FI Liitäntä ylöspäin eristettyyn savupiippuun

Rako min 15 mm, maks. 20 mm.

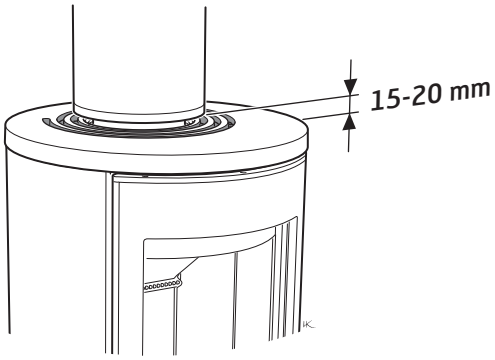

SE Tilluft

EN Supply

DE Zuluft

FR Arrivée d'air

NL Toevoerlucht

NO Tilluft

DK Indblæsningsluft

FI Tuloilma

1

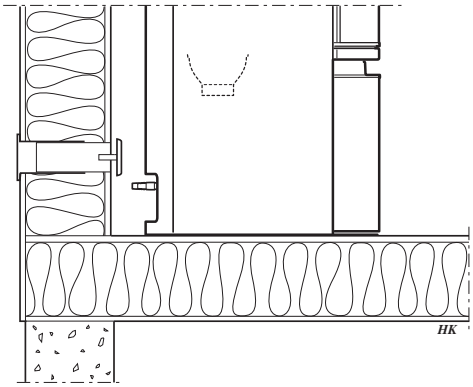

2

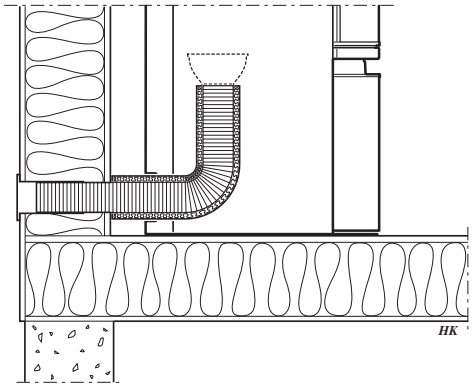

SE Installation typ 1, ej lämplig i hus med undertryck.

EN Installation type 1, not suitable in houses with negative pressure.

DE Installationstyp 1, nicht geeignet in Häusern mit Unterdruck.

FR Type d'installation 1, ne convient pas dans les maisons à pression négative (dépression).

NL Installatie type 1, niet geschikt in een woning met onderdruk.

NO Installasjonstype 1, ikke egnet i hus med undertrykk.

DK Installation type 1, ikke velegnet til huse med undertryk.

FI Tyypin 1 asennus, ei sovellu taloihin, joissa on alipaine.

3

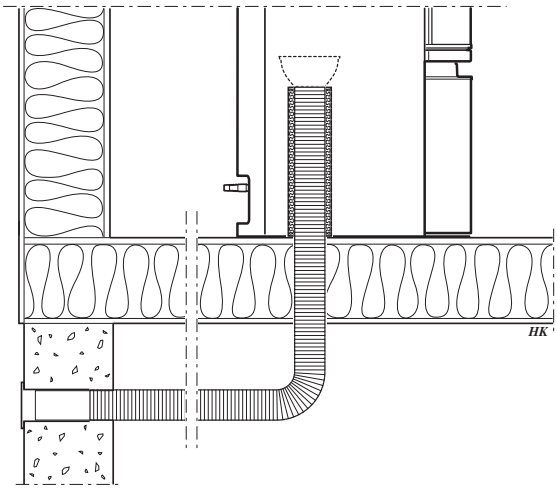

4

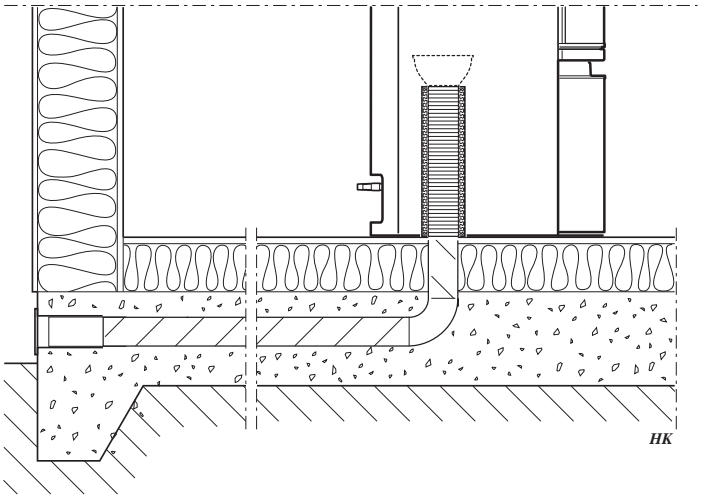

1

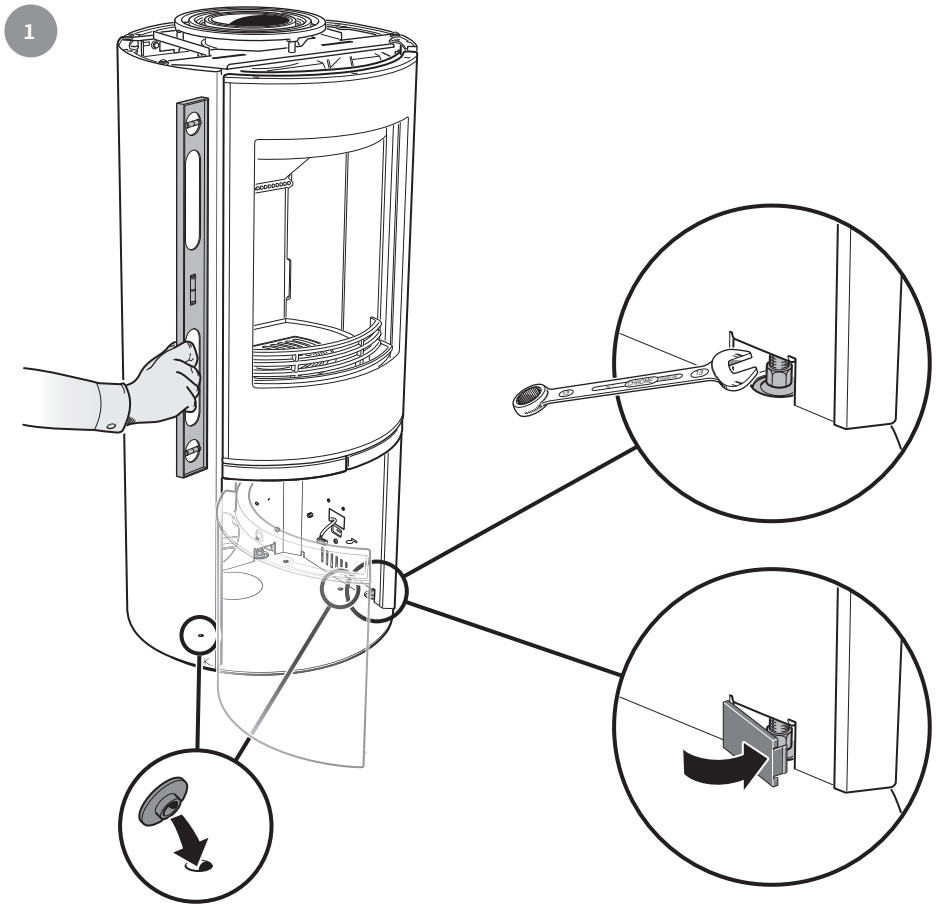

2

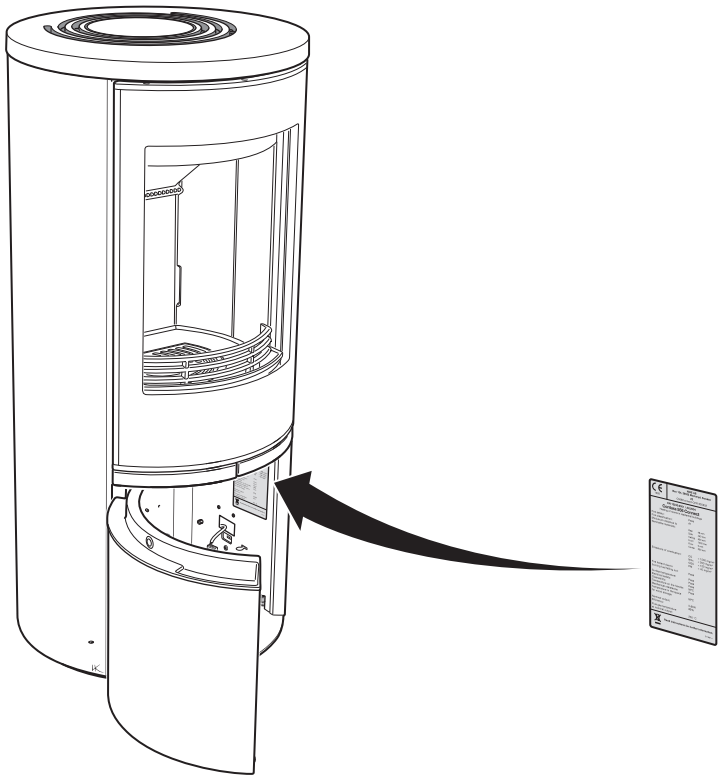

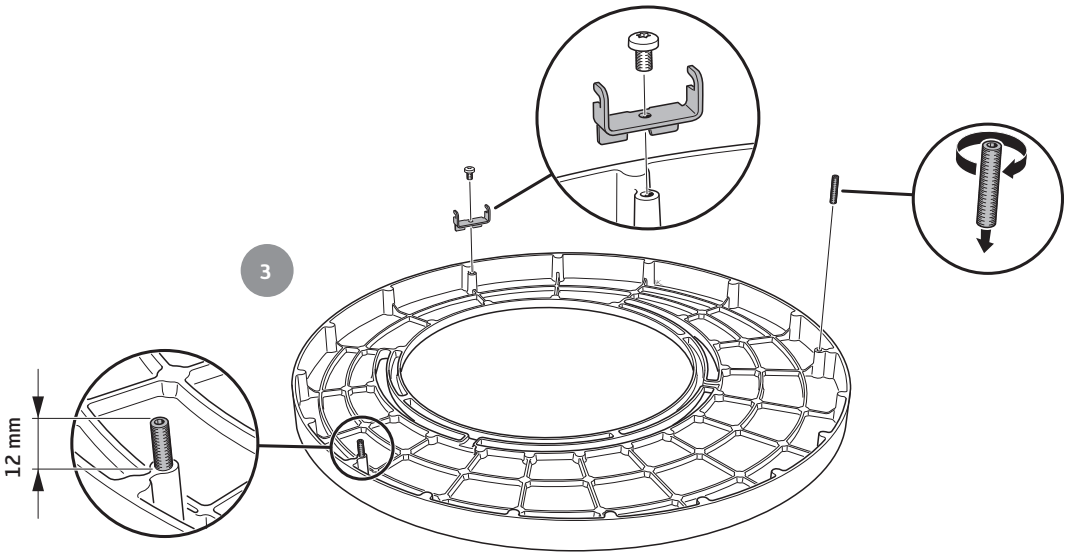
3
12 mm

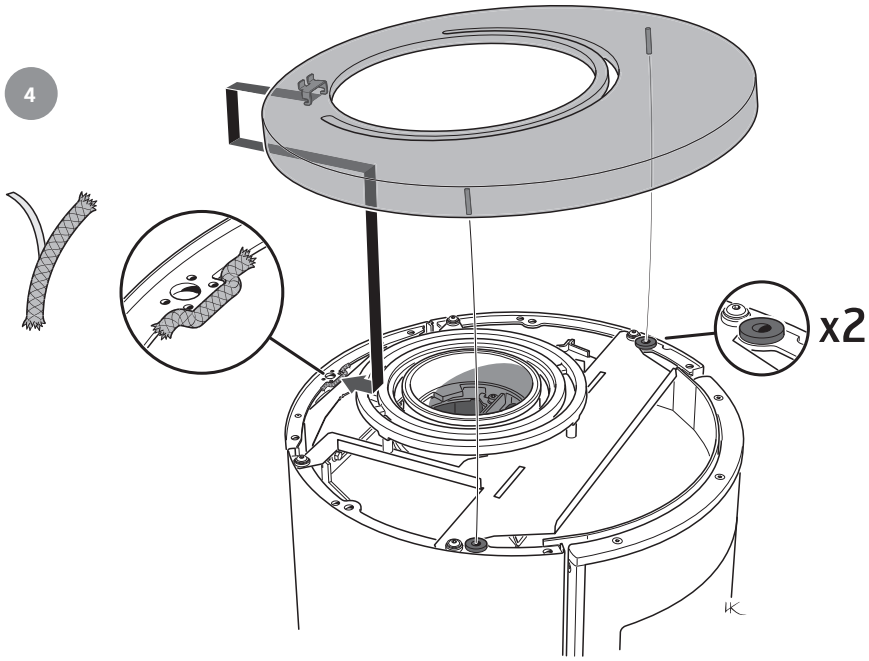
4
x2

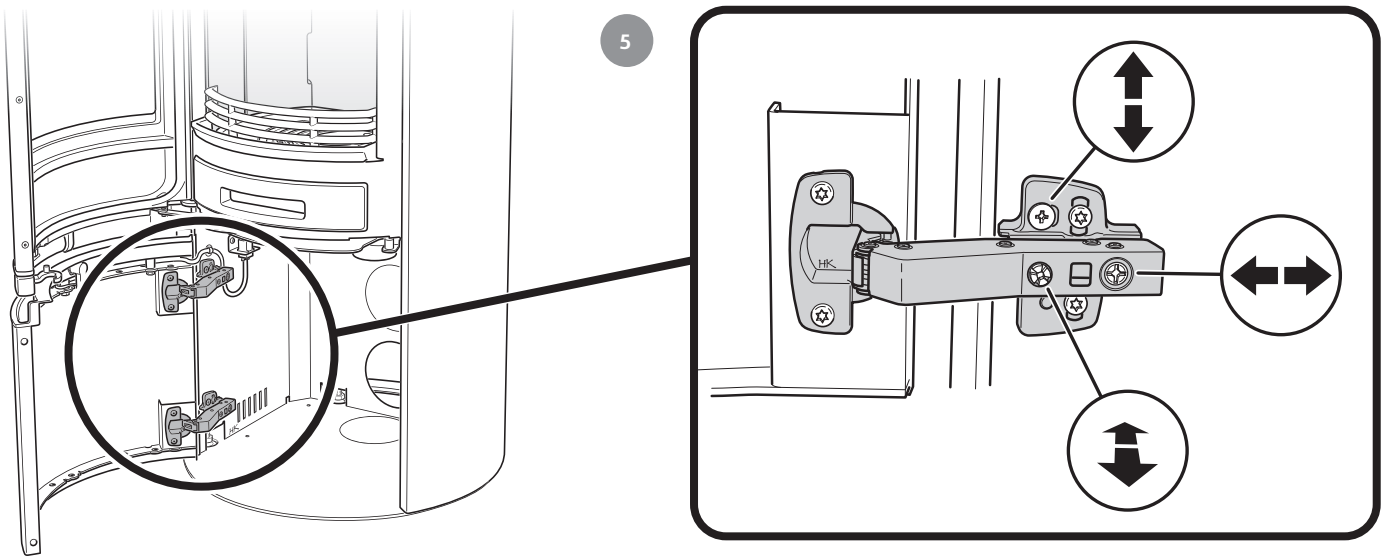
5

SE Borttagning av transportsäkring

EN Removal of transport locking device

DE Entfernung der Transportsicherung

FR Retrait du dispositif de sécurité lors de transport

NL Verwijderen van transportzekering

NO Fjerning av transportsikring

DK Fjernelse af transportsikring

FI Kuljetusvarmistuksen irrotus

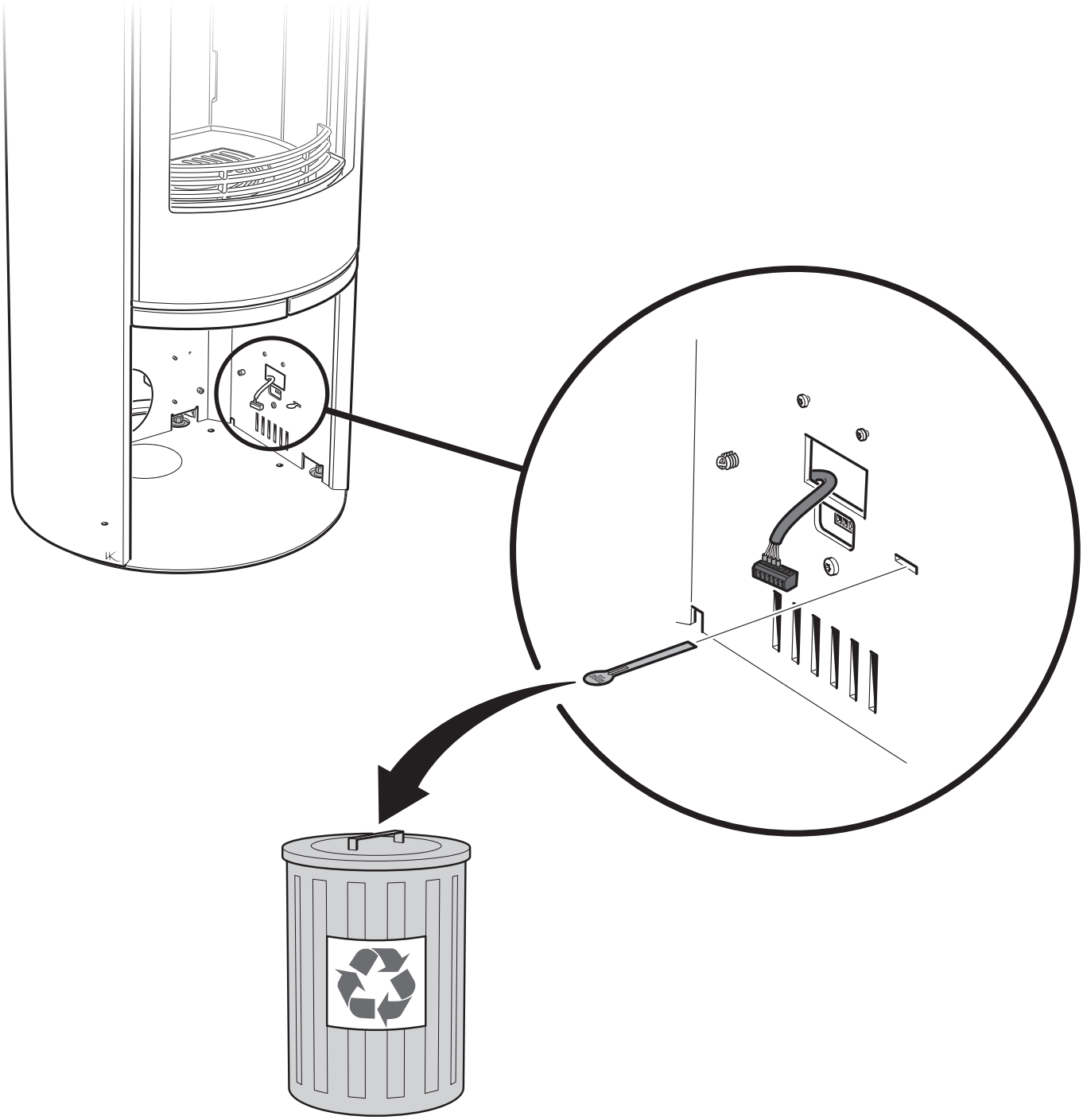

SE Installation av Wifi-modul

EN Installation of wifi module

DE Installation des WLAN-Moduls

FR Montage du module WiFi

NL Installatie van WiFi-module

NO Installasjon av wifi-modul

DK Installation af wi-fi-modul

FI Wifi-moduulin asennus

1

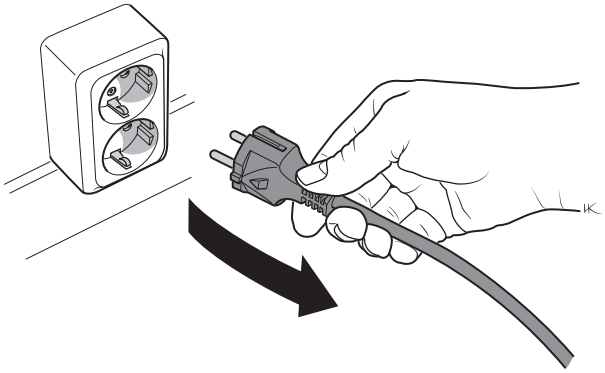

2

3

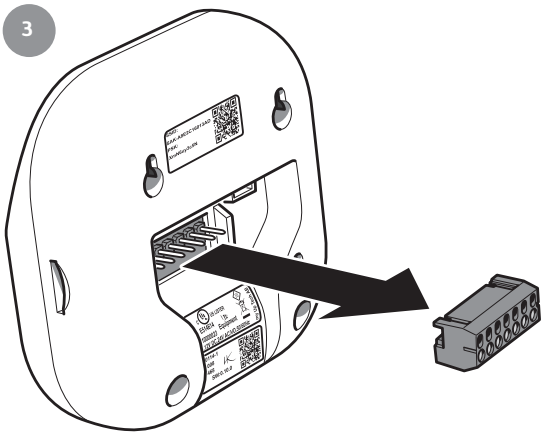

4

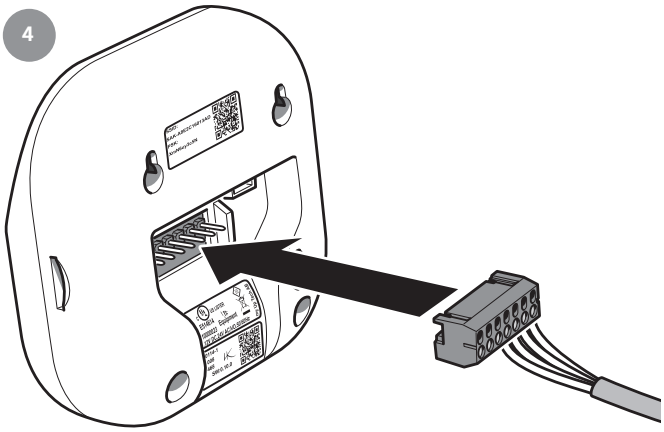

5

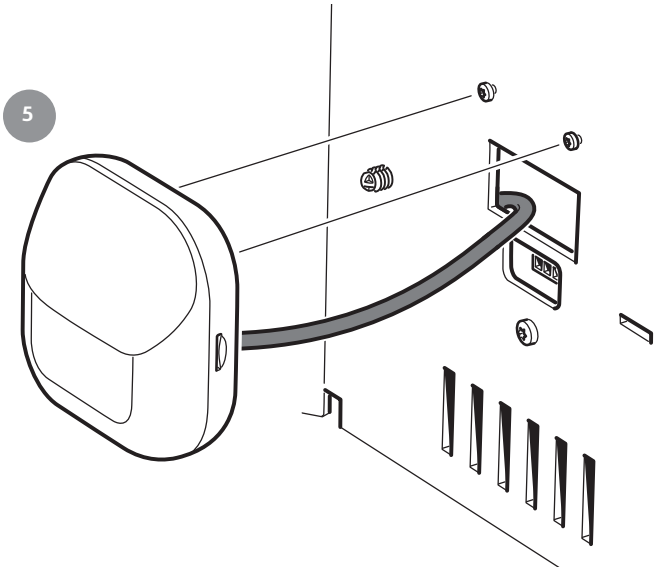

6

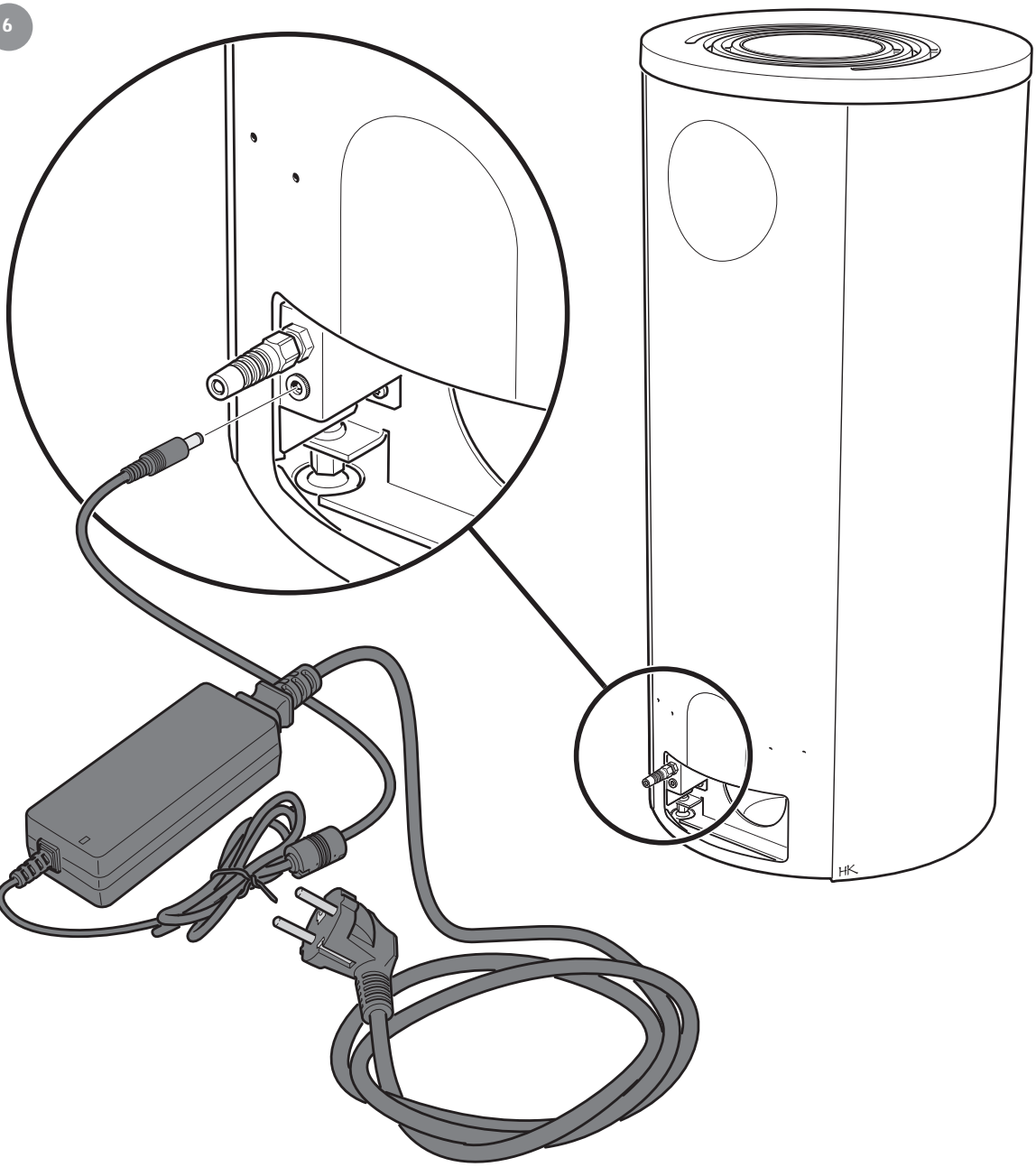

7

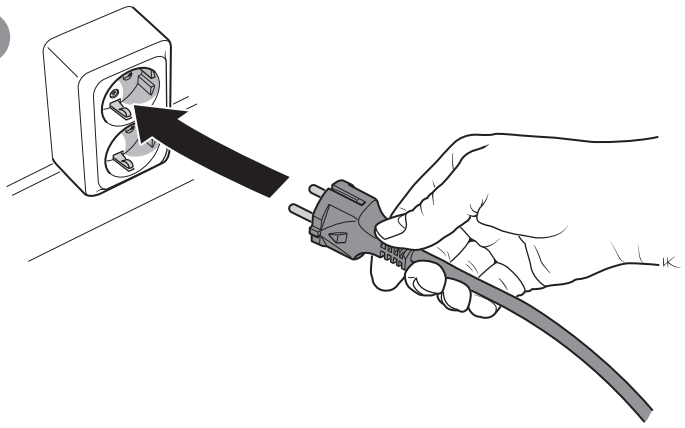

SE Alternativ installation av Wifi-modul

Kan användas vid dålig wifi-signal.

EN Alternative installation of wifi module

Can be used if the wifi signal is weak.

DE Alternative Installation des WLAN-Moduls

Kann bei schlechtem WLAN-Signal verwendet werden.

FR Option de montage du module WiFi

Peut être utilisé en cas de signal WiFi insuffisant.

NL Alternatieve installatie van WiFi-module

Kan worden gebruikt bij een slecht WiFi-signaal.

NO Alternativ installasjon av wifi-modul

Kan brukes ved dårlig wifi-signal.

DK Installation af wi-fi-modul

Kan benyttes ved dårligt wi-fi-signal.

FI Vaihtoehtoinen Wifi-moduulin asennus

Voidaan käyttää, jos Wifi-signaali on heikko.

1

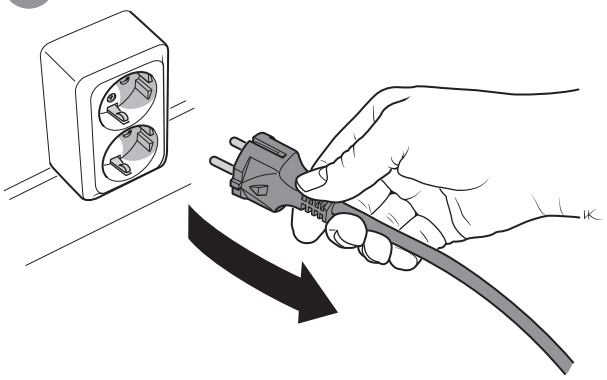

2

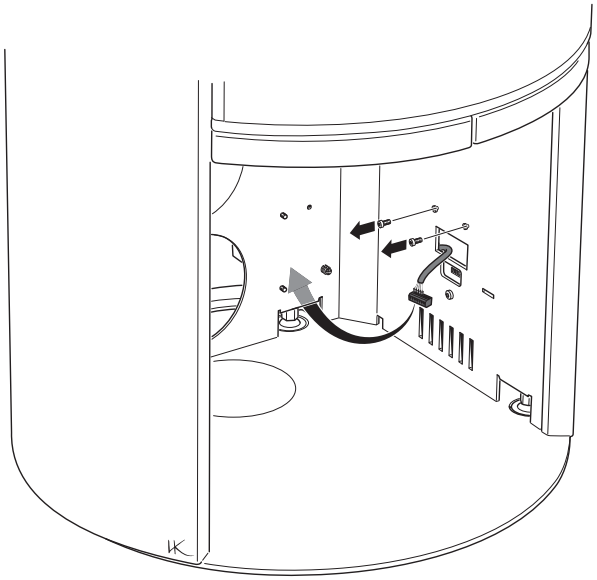

3

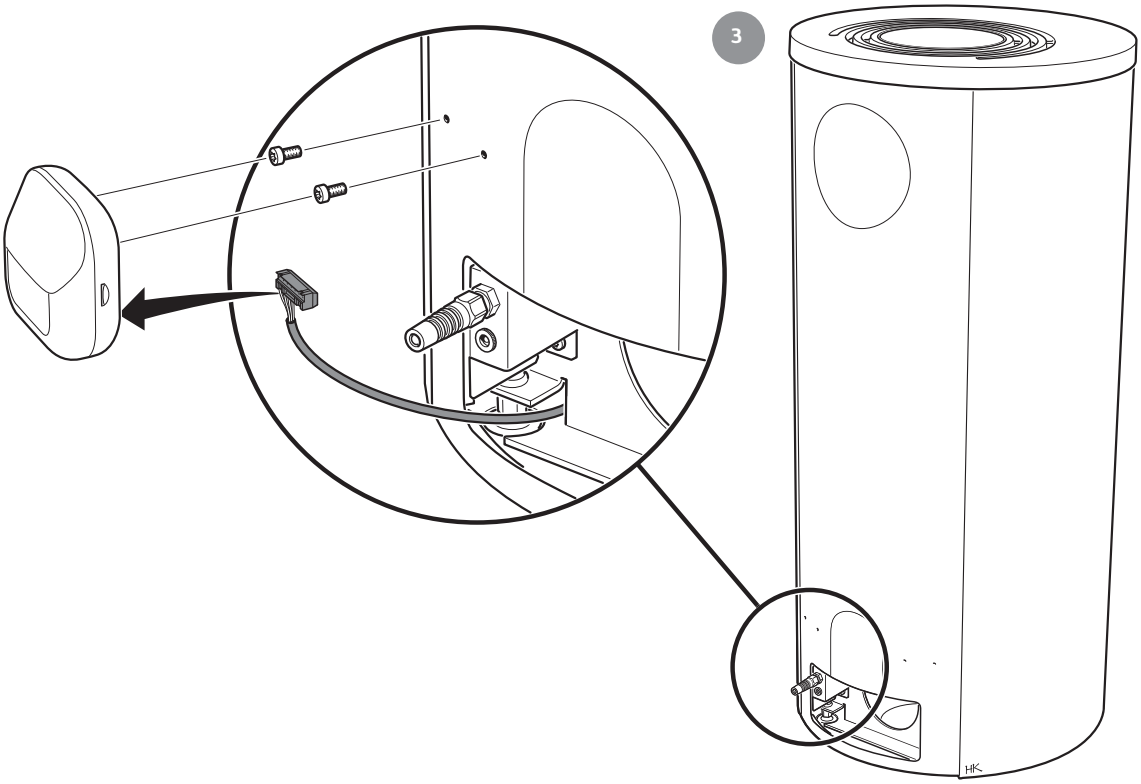

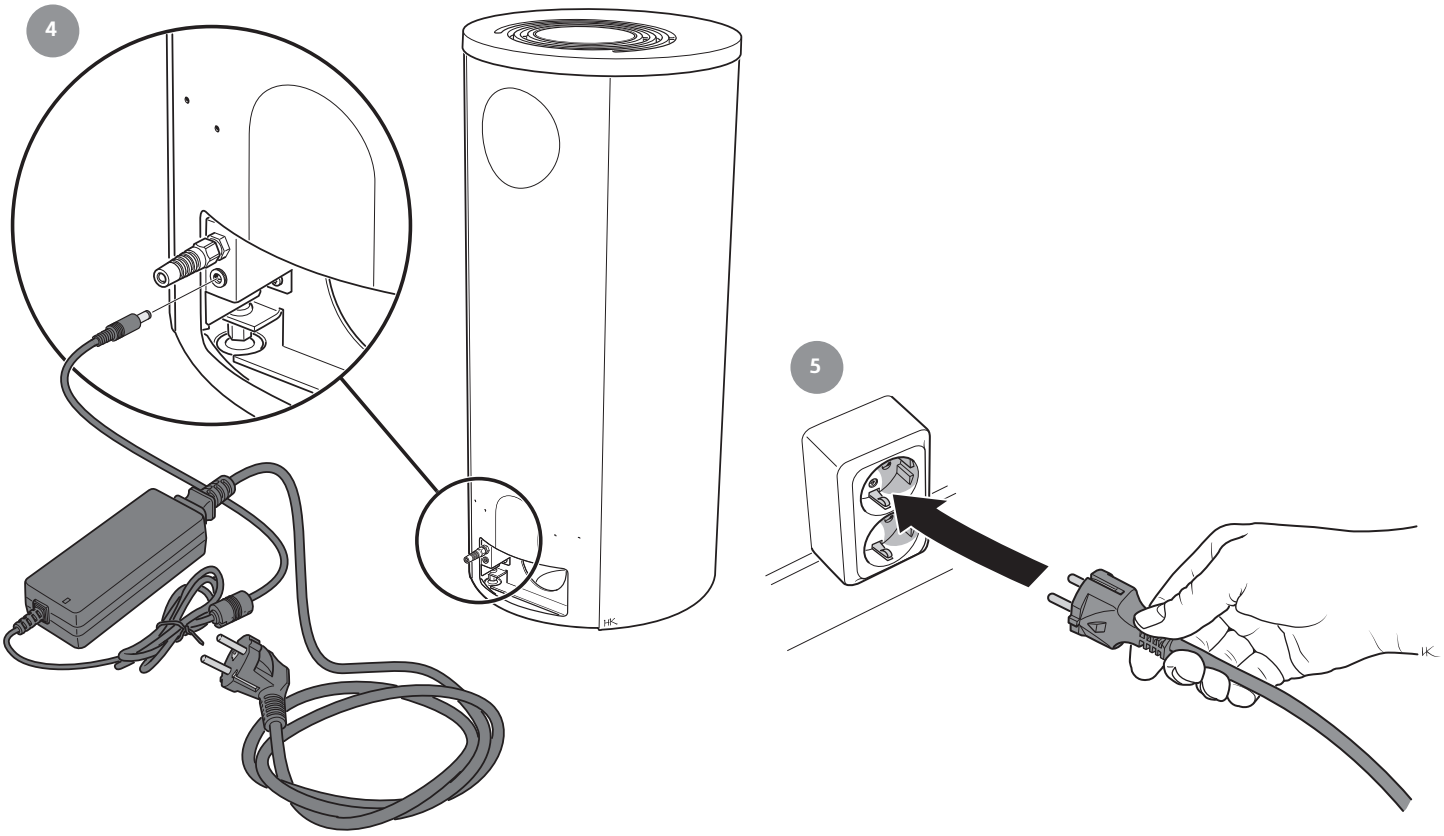

SE Ladda ner Appen "myUplink"

EN Download the "myUplink" app

DE Laden Sie die App „myUplink" herunter

FR Téléchargez l'application « myUplink »

NL Download de app "myUplink"

NO Last ned appen "myUplink"

DK Download appen "myUplink"

FI Lataa "myUplink"-sovellus

Available on the App Store

GET IT ON Google Play

SE Förändringar kan förekomma i hur appen ser ut.

EN Changes may be made to the appearance of the app.

DE Das Aussehen der App kann sich ändern.

FR Des changements peuvent survenir quant à l'apparence de l'application.

NL De app kan er anders uitzien.

NO Det kan forekomme endringer i hvordan appen ser ut.

DK Der kan forekomme ændringer i appens udseende.

FI Sovelluksen ulkoasussa voi tapahtua muutoksia.

SE Scanna QR-kod för att komma till anvisning

NL Scan de QR-code voor de aanwijzingen

EN Scan the QR code to see instructions

NO Skann QR-koden for å komme til anvisning

DE Scannen Sie den QR-Code, um die Anleitung zu erhalten

DK Scan QR-kode for at komme til vejledningen

FR Scannez le code QR pour obtenir les instructions à suivre

FI Skannaa QR-koodi päästäksesi ohjeisiin

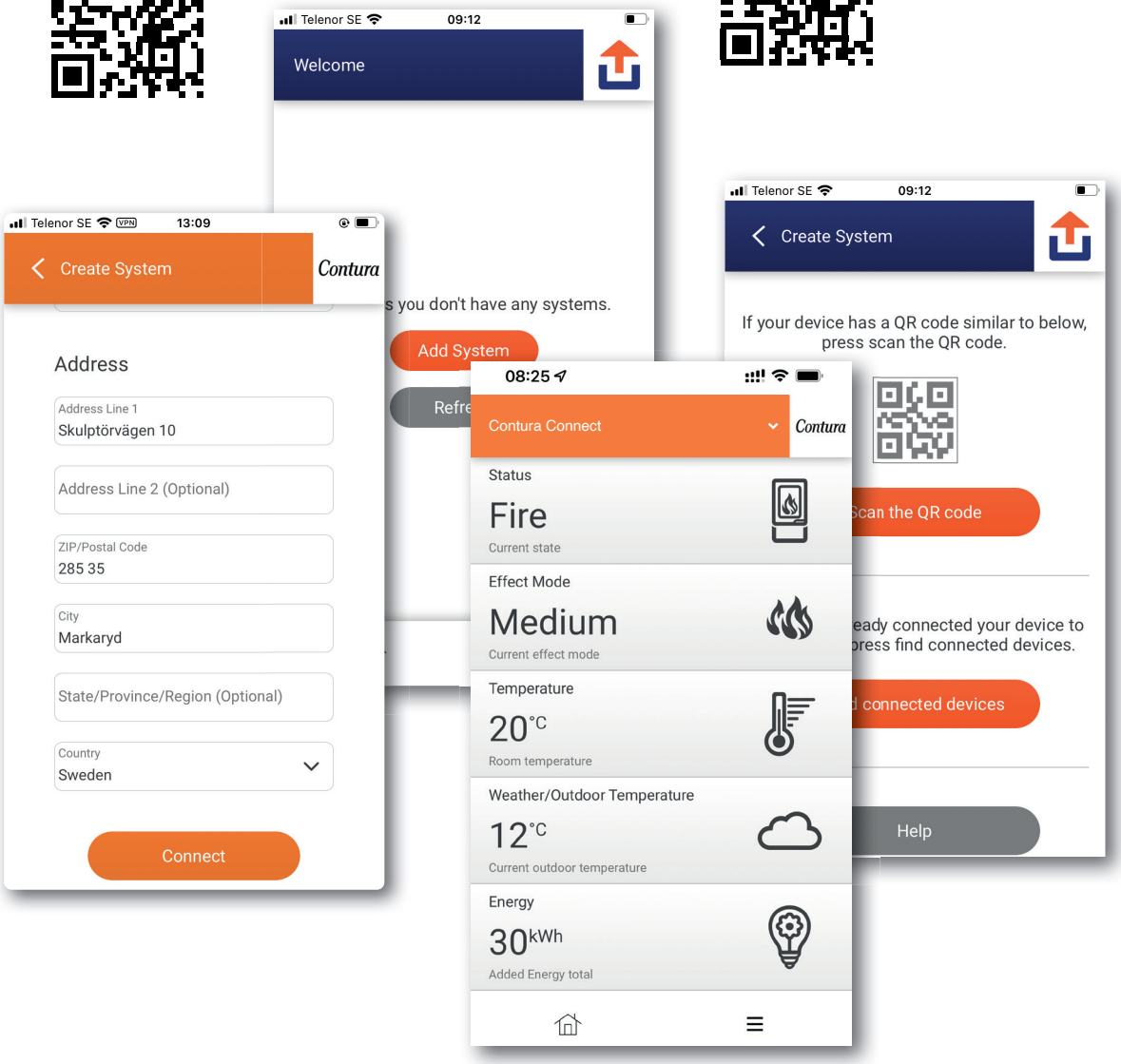

SE Uppställning av luckan, vid städning / service

Luckan kan spärras i öppet läge med hjälp av tryckknappen på kaminens undersida. Dra ut kontakten innan service / städning.

EN Door in open position, for cleaning / service

The door can be kept in the open position using the push button on the underside of the stove. Unplug the stove before service / cleaning.

DE Aufstellen der Tür für Reinigung und Service

Mithilfe der Taste an der Kaminofenunterseite kann die Tür in ihrer geöffneten Stellung arretiert werden. Ziehen Sie vor der Wartung / Reinigung den Netzstecker.

FR Placement de la porte, pour le nettoyage et / ou l'entretien

La porte peut être verrouillée en position ouverte, à l'aide du bouton-poussoir sur le dessous du poêle. Débranchez l'appareil avant de procéder à l'entretien ou au nettoyage.

NL Plaatsen van de deur, bij schoonmaken / onderhoud

De deur kan in geopende stand worden vergrendeld met behulp van de drukknop aan de onderkant van de kachel. Haal de stekker van de kachel uit het stopcontact voor onderhoud / schoonmaak.

NO Låsing av døren i åpen posisjon, ved rengjøring / service

Døren kan låses i åpen posisjon ved hjelp av knappen på undersiden av ovnen. Dra ut kontakten før service / rengjøring.

DK Spærring af lågen, ved rengøring / service

Lågen kan spærres i åben position ved hjælp af trykknappen på brændeovnens underside. Træk stikket ud af kontakten inden service / rengøring.

FI Kuinka luukku pysyy auki-asennossa

Luukku voidaan lukita avattuun asentoon tulipesän alapuolella olevalla painonapilla. Irrota sähköjohto ennen huoltoa / puhdistusta.

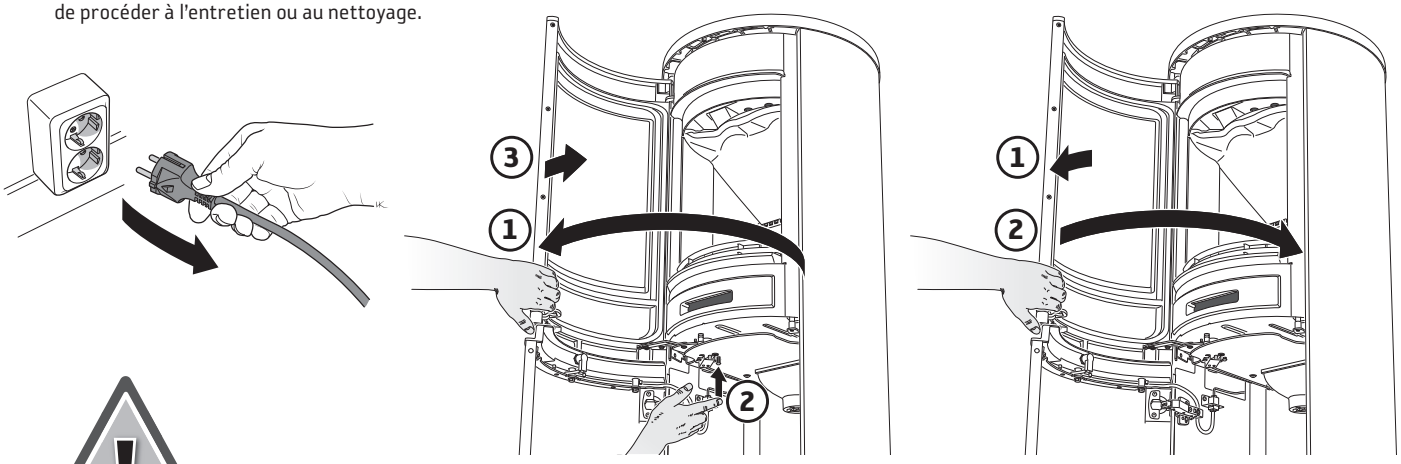

SE Vid ett eventuellt strömavbrott kan inte kaminen användas om nödbatteriet är urladdat. För att undvika detta bör kaminen alltid vara ansluten till elnätet för underhållsladdning. Om den inte är det så ska man en gång i halvåret under en dag koppla in den så nödbatteriet kan laddas upp. Luckan bör även vara stängd för att minimera urladdning av batteriet.

EN Should a power cut occur, it is not possible to use the stove if the backup battery is discharged. To prevent the battery from discharging, the stove should always be connected to the mains power supply. If it is not always connected, the stove must be plugged into the mains power supply for a whole day every six months to fully recharge the backup battery. The stove door should also be closed to help prevent the battery from discharging.

DE Bei Stromausfall kann der Kaminofen nicht benutzt werden, wenn die Notbatterie entladen ist. Um dies zu vermeiden, sollte der Kaminofen für die Erhaltungsladung immer an das Stromnetz angeschlossen sein. Ist dies nicht der Fall, müssen Sie ihn einmal alle sechs Monate für einen Tag anschließen, damit die Notbatterie aufgeladen werden kann. Die Tür sollte auch geschlossen sein, um die Batterieentladung zu minimieren.

FR En cas de panne de courant, le poêle ne peut pas être utilisé si la batterie de secours est déchargée. Pour éviter cela, le poêle doit toujours être raccordé au secteur pour la charge d'entretien. Si ce n'est pas le cas, vous devez le brancher une fois tous les six mois pendant une journée afin que la batterie de secours puisse être chargée. La porte doit également être fermée pour minimiser la décharge de la batterie.

NL Bij een eventuele stroomstoring kan de kachel niet worden gebruikt als de noodaccu leeg is. Om dat te voorkomen moet de kachel voor onderhoudsladen altijd zijn aangesloten op het elektriciteitsnet. Als dat niet gebeurt, moet u hem eenmaal per halfjaar gedurende één dag inschakelen. zodat de noodaccu kan worden opgeladen. Tevens moet de deur gesloten zijn om het ontladen van de accu tot een minimum te reduceren.

NO Ved et eventuelt strømbrudd kan ikke ovnen brukes hvis nødbatteriet er utladet. For å unngå dette bør ovnen alltid være koblet til strømnettet ved vedlikeholdslading. Hvis den ikke er det, bør den kobles til og være tilkoblet gjennom en dag en gang i halvåret, slik at nødbatteriet kan lades opp. Døren bør være lukket for å minimere utlading av batteriet.

DK Ved eventuel strømafbrydelse kan brændeovnen ikke benyttes, hvis nødbatteriet er afladet. For at undgå dette, bør brændeovnen altid være tilsluttet til elektricitetsnettet mhp. vedligeholdsopladning. Hvis den ikke er det, skal man en gang hvert halve år tilslutte den i en dag, så nødbatteriet kan lades op. Lågen bør også være lukket for at minimere afladning af batteriet.

FI Sähkökatkoksen sattuessa takkaa ei voi käyttää, jos vara-akku on tyhjä. Tämän välttämiseksi takan on aina oltava kytkettynä verkkovirtaan ylläpitolatausta varten. Jos näin ei ole, se on kytkettävä verkkovirtaan kerran kuudessa kuukaudessa yhdeksi päiväksi vara-akun lataamiseksi. Luukku on myös suljettava, jotta akku purkautuu mahdollisimman vähän.

SE Demontera eldstadsbeklädnaden (Vermiculit)

EN How to remove the hearth surround (Vermiculite)

DE So demontieren Sie die Brennraumauskleidung (Vermiculit)

FR Voici comment démonter l'habillage du foyer (Vermiculite)

NL Demonteer de haardbekleding (vermiculiet)

NO Demontere ildstedsbekledningen (vermikulitt)

DK Afmonter ovnbeklædningen (Vermiculite)

FI Palotilaverhouksen (vermikuliitti) irrotus

SE Hanteras varsamt!

EN Handle with care!

DE Vorsichtig vorgehen!

FR À manipuler avec précaution!

NL Voorzichtig hanteren!

NO Behandles forsiktig!

DK Håndter med forsigtighed!

FI Käsittele varovasti!

1

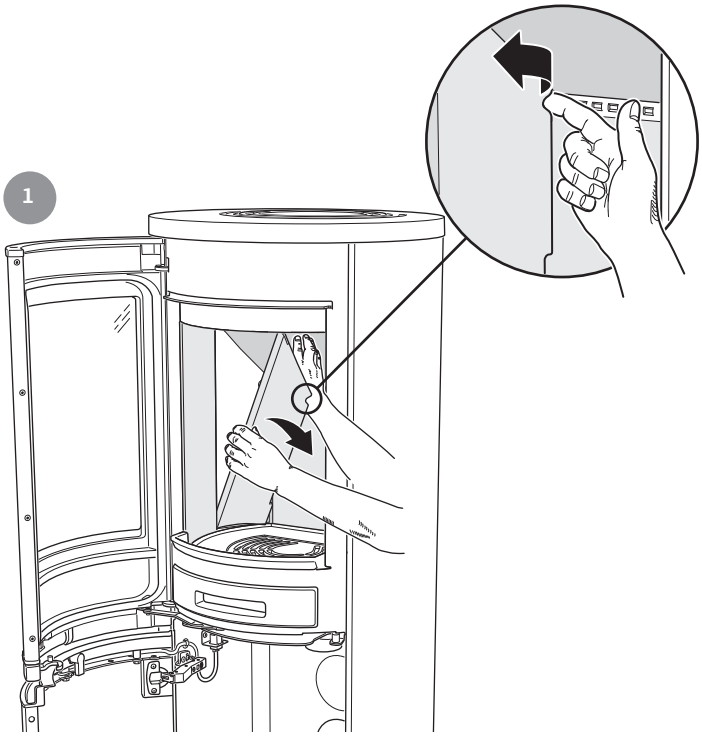

2

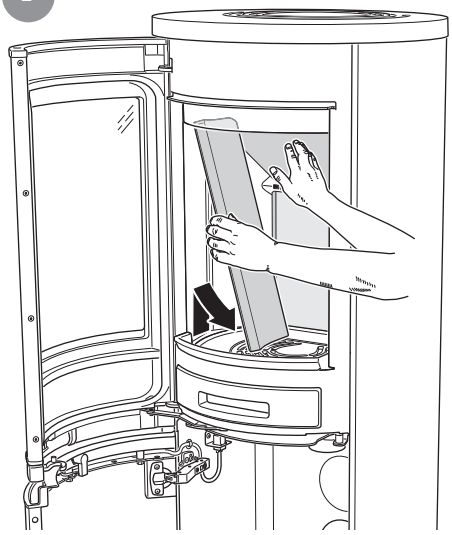

3

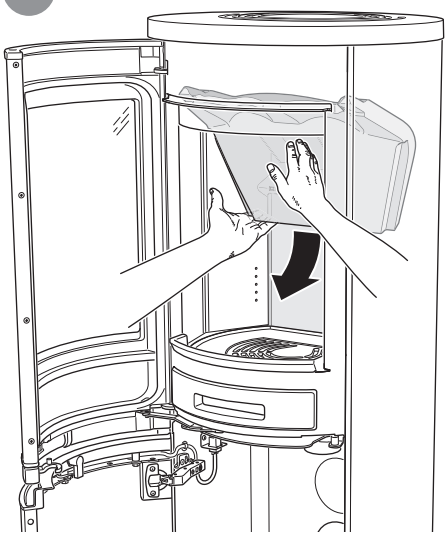

4

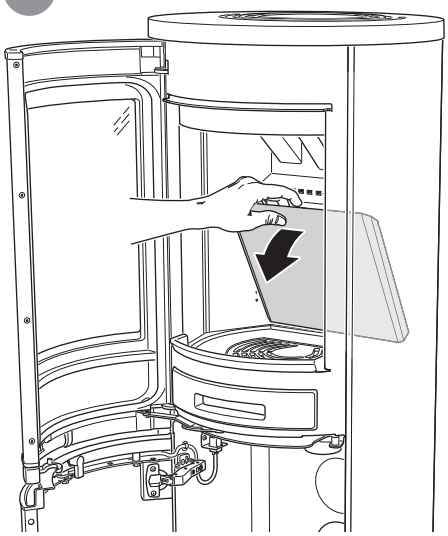

SE

Skrotning och avfallshantering / återvinning

Ägaren bär hela ansvaret för att skrotning och avfallshantering/ återvinning av produkten sker i enlighet med i det aktuella landet gällande lag rörande säkerhet och miljöskydd.

Förpackningsmaterialet ska omhändertas av installatören eller lämnas till återvinningsstation.

Uttjänta produkter får inte avfallshanteras som vanligt hushållsavfall, utan ska lämnas till återvinningsstation eller till återförsäljare som ombesörjer återvinning.

Följ alltid alla tillämpliga avfallshanterings- och återvinningsregler i det land i vilket produkten används.

Före demontering och skrotning ska produkten stängas av och strömförsörjningen kopplas bort.

- Avlägsna all elektrisk utrustning.
- Avlägsna alla batterier från kretskorten.
- Anlita behörigt skrotningsföretag för skrotning av produktens stomme.

Lämna aldrig produkten i fritt tillgängliga områden eller lokaler – det medför allvarlig risk för människor och djur.

Strukturerad och källsorterad skrotning av produkten gör det lättare att undvika negativ miljö- och hälsopåverkan och underlättar energi- och resurssparande återvinning av de i produkten ingående materialen.

Ägaren bär hela ansvaret för eventuella skador på människor och djur. Efter skrotning ska CE-märkningen, denna bruksanvisning och övrig dokumentation rörande produkten förstöras.

Den på produkten anbringade dekalen med en överkorsad soptunna anger att uttjänt produkt inte får kastas i hushållssoporna, utan måste avfallshanteras och återvinnas separat.

Felaktig avfallshantering kan medföra straffansvar enligt gällande lag.

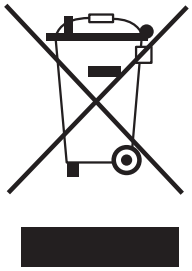

EN

Demolition and disposal

The demolition and disposal of the appliance are the sole liability and responsibility of the owner who must act in compliance with the laws in force in their country regarding safety, respect and protection of the environment.

Leave the disposal of the packaging to the installer who installed the product or to special waste stations.

Do not dispose of used products with normal household waste. It must be disposed of at a special waste station or dealer who provides this type of service.

Always follow the regulations in force in the Country where the appliance is in operation for the disposal of materials and possibly for the disposal notification.

All disassembly operations for demolition must take place with the appliance stopped and without the power supply.

- Remove all the electrical equipment.
- Separate the accumulators on the electronics boards.
- Scrap the structure of the appliance using authorised companies.

Leaving the appliance in accessible areas is a serious danger to people and animals.

The differentiated disposal of the product makes it possible to avoid potentially negative consequences on the environment and health, and also allows recycling of the materials making up the product in order to achieve significant energy and resource savings.

Any liability for damage to people and animals always falls on the owner. Upon demolition, the EC marking, this manual and other documents relating to this appliance must be destroyed.

The crossed-out wheelie bin symbol that appears on the label of the appliance indicates that, at the end of its useful life, the product must be disposed of separately from other waste.

Improper disposal of the product by the user results in administrative penalties in accordance with current legislation.

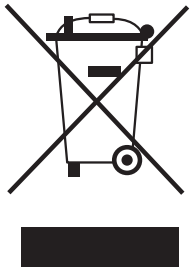

DE

Demontage und Entsorgung

Die Verantwortung und die Haftung für die Demontage und Entsorgung des Geräts trägt allein der Eigentümer, der in Übereinstimmung mit den in seinem Land geltenden Gesetzen in Bezug auf Sicherheit, Respekt und Umweltschutz handeln muss.

Überlassen Sie die Entsorgung der Verpackung dem Installateur, der das Produkt eingebaut hat, oder speziellen Entsorgungsstationen.

Entsorgen Sie gebrauchte Produkte nicht mit dem normalen Hausmüll. Es muss bei einer Sonderabfallstation oder einem Unternehmen, das diese Art von Service anbietet, entsorgt werden.

Befolgen Sie stets die geltenden Vorschriften des Landes, in dem das Gerät in Betrieb ist, für die Entsorgung von Materialien und gegebenenfalls für die Entsorgungsmeldung.

Alle Demontagearbeiten müssen bei stillstehendem Gerät und ohne Stromversorgung erfolgen.

- Entfernen Sie alle elektrische Ausrüstung.
- Trennen Sie die Batterie von den Elektronikplatinen.
- Lassen Sie die Struktur des Geräts von autorisierten Unternehmen verschrotten.

Das Abstellen des Geräts in zugänglichen Bereichen ist eine ernsthafte Gefahr für Menschen und Tiere.

Die getrennte Entsorgung des Produkts ermöglicht es, potenziell negative Auswirkungen auf Umwelt und Gesundheit zu vermeiden, und ermöglicht auch das Recycling der Materialien, aus denen das Produkt besteht, um erhebliche Energie- und Ressourceneinsparungen zu erzielen.

Jegliche Haftung für Schäden an Menschen und Tieren liegt immer beim Eigentümer. Bei der Demontage müssen die CE-Kennzeichnung, dieses Handbuch und andere
Dokumente, die sich auf dieses Gerät beziehen, vernichtet werden.

Das Symbol der durchgestrichenen Mülltonne auf dem Etikett des Geräts weist darauf hin, dass das Produkt am Ende seiner Nutzungsdauer getrennt von anderen Abfällen entsorgt werden muss.

Die unsachgemäße Entsorgung des Produkts durch den Benutzer führt zu Verwaltungsstrafen gemäß der geltenden Gesetzgebung.

WEEE-Reg.-Nr. DE 12769129
Batt-Reg.-Nr. DE 51318749

FR

Démolition et élimination

La démolition et l'élimination de l'appareil sont exclusivement à la charge du propriétaire qui devra agir conformément aux lois en vigueur dans son pays en matière de sécurité et de respect et de protection de l'environnement.

L'élimination des matériaux peut également être confiée à des tiers, à condition de s'adresser à des entreprises autorisées à récupérer et à éliminer les matériaux en question.

Respecter toujours les normes en vigueur dans le pays où sera effectuée la mise au rebut des matériaux et éventuellement la déclaration.

Toutes les opérations de démontage pour la démolition doivent être réalisées avec l'appareil arrêté et hors tension.

- Enlever toute l'installation électrique.
- Séparer les accumulateurs présents dans les cartes électroniques.
- S'adresser à des centres autorisés pour la mise au rebut de la structure de l'appareil.

L'abandon de l'appareil sur dans des zones accessibles expose les personnes et les animaux à un grave danger.

L'élimination du produit de manière différenciée permet d'éviter les éventuelles conséquences négatives pour l'environnement et la santé et permet de récupérer les matériaux dont il est composé afin d'obtenir une importante économie d'énergie et de ressources.

Le propriétaire est le seul responsable en cas d'éventuels dommages à des personnes et des animaux. Lors de la démolition, le marquage CE, le mode d'emploi et les autres documents concernant cet appareil devront être détruits.

Le symbole de la poubelle barrée présent sur l'étiquette de l'équipement indique que le produit, à la fin de sa vie utile, doit être ramassé séparément des autres déchets.

Conformément à l'article 13 du décret législatif n° 151 du 25 juillet 2005 portant application de la directive 2002/96/CE du 23 février 2003 relative aux déchets d'équipements électriques et électroniques relative aux mesures et procédures visant à prévenir la production de déchets d'équipements électriques et électroniques, appelés DEEE, favorisant la réutilisation, le recyclage et d'autres formes de valorisation afin de réduire la quantité à envoyer pour élimination et d'améliorer l'intervention des sujets participant au cycle de vie de ces produits.

NL

Afdanken en afvalverwerking / recycling

De eigenaar is er volledig voor verantwoordelijk dat het afdanken en de afvalwerking/recycling van het product voldoet aan de geldende wetgeving inzake veiligheid en milieunormen.

Het verpakkingsmateriaal moet worden meegenomen door de installateur of naar de milieustraat worden gebracht.

Gebruikte producten mogen niet in het gewone huishoudelijke afval terechtkomen, maar moeten worden ingeleverd bij de milieustraat of de dealer die zorgdraagt voor de recycling.

Volg altijd de toepasselijke richtlijnen voor afvalverwerking en recycling van het land waar de producten worden gebruikt.

Voor demontage en verschroting moet het product uitgeschakeld zijn en de stroomvoorziening ontkoppeld zijn.

- Verwijder alle elektrische onderdelen.
- Verwijder alle batterijen van de printplaat.
- Kies voor een geschikt sloopbedrijf voor verschroting van het frame van het product.

Laat het product nooit achter in een vrij toegankelijke omgeving of ruimte, dit kan ernstig risico voor mens en dier met zich meebrengen.

Gestructureerde en gescheiden verschroting van het product voorkomt negatieve milieu- en gezondheidseffecten en vereenvoudigt energie- en grondstofbesparende recycling van de materialen in het product.

De eigenaar is volledig verantwoordelijk voor mogelijke schadelijke gevolgen voor mens en dier. Na verschroting moeten de CE-markering, deze gebruiksaanwijzing en de overige documentatie van het product worden vernietigd.

De op het product aangebrachte sticker met een doorgekruiste afvalcontainer geeft aan dat een product aan het einde van zijn levensduur niet bij het huishoudelijk afval mag worden weggegooid, maar bij de milieustraat moet worden ingeleverd of worden gerecycled.

Foutieve afvalverwerking kan strafrechtelijke vervolging met zich meebrengen conform de geldende wetgeving.

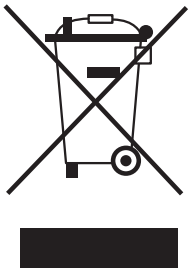

NO

Kassering og avfallshåndtering/gjenvinning

Eieren har det fulle og hele ansvaret for at kassering og avfallshåndtering/gjenvinning av produktet skjer i henhold til gjeldende sikkerhets- og miljøvernlover i det aktuelle landet.

Emballasjen skal håndteres av installatøren eller leveres til gjenvinningsstasjon.

Uttjente produkter skal ikke avfallshåndteres som vanlig husholdningsavfall, men skal leveres til gjenvinningsstasjon eller til en forhandler som tilbyr gjenvinning.

Følg alltid alle gjeldende avfallshåndterings- og gjenvinningsregler i landet der produktet brukes.

Før demontering og kassering skal produktet slås av og strømforsyningen kobles fra.

- Fjern alt elektrisk utstyr.
- Fjern alle batterier fra kretskortet.
- Benytt et autorisert avfallsselskap til kassering av selve produktstammen.

Etterlat aldri produktet i fritt tilgjengelige områder eller lokaler – det medfører alvorlig fare for mennesker og dyr.

Strukturert og kildesortert kassering av produktet gjør det enklere å unngå negativ påvirkning på miljø og helse og legger til rette for energi- og ressurssparende gjenvinning av materialene som inngår i produktet.

Eieren har det fulle og hele ansvaret for eventuelle skader på mennesker og dyr. Etter kassering skal CE-merkingen, denne bruksanvisningen og annen dokumentasjon vedrørende produktet ødelegges.

Merket med en overkrysset søppeldunk som er festet på produktet, angir at uttjent produkt ikke skal kastes i husholdningsavfallet, men skal avfallshåndteres og gjenvinnes separat.

Feil avfallshåndtering kan medføre straffeansvar i henhold til gjeldende lov.

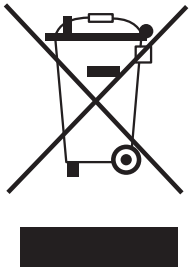

DK

Skrotning og affaldshåndtering/genvinding

Ejeren bærer hele ansvaret for at skrotning og affaldshåndtering/genvinding af produktet sker i overensstemmelse med det aktuelle lands gældende lovgivning vedrørende sikkerhed og miljøbeskyttelse.

Emballagen skal håndteres af installatøren eller indleveres til en genbrugsstation.

Udtjente produkter må ikke affaldshåndteres som almindeligt husholdningsaffald, men skal indleveres til genbrugsstationen eller til en forhandler, som tilbyder genvinding.

Følg altid passende affaldshåndterings- og genvindingsregler i det land, hvor produktet benyttes.

Før demontering og skrotning skal produktet slukkes og strømforsyningen skal kobles fra.

- Fjern alt elektrisk udstyr.
- Fjern alle batterier fra kredskortene.
- Benyt en autoriseret skrotningsvirksomhed til skrotning af produktkroppen.

Efterlad aldrig produktet i frit tilgængelige områder eller lokaler – det medfører en alvorlig risiko for mennesker og dyr.

Struktureret og kildesorteret skrotning af produktet gør det lettere at undgå negative miljø- og helbredspåvirkninger og letter energi- og ressourcesparende genvinding af de materialer, der indgår i produktet.

Ejeren bærer hele ansvaret for eventuelle skader på mennesker og dyr. Efter skrotning skal CE-mærkningen, denne brugsanvisning og anden dokumentation vedrørende produktet destrueres.

Det mærkat, der sidder på produktet, med en overkrydset affaldsspand angiver, at det udtjente produkt ikke må bortskaffes med husholdningsaffaldet, men skal affaldshåndteres og genvindes separat.

Forkert affaldshåndtering kan medføre straffeansvar i henhold til gældende lov.

FI

Romutus ja hävittäminen / kierrätys

Omistaja on täysin vastuussa tuotteen romuttamisesta ja hävittämisestä/kierrättämisestä kyseisessä maassa voimassa olevan turvallisuus- ja ympäristönsuojelulainsäädännön mukaisesti.

Asentajan on hävitettävä pakkausmateriaali tai vietävä se kierrätyskeskukseen.

Käytöstä poistettuja tuotteita ei saa hävittää tavallisen kotitalousjätteen mukana, vaan ne on vietävä kierrätyskeskukseen tai kierrätyksen järjestävälle jälleenmyyjälle.

Noudata aina kaikkia sovellettavia jätehuolto- ja kierrätyssääntöjä siinä maassa, jossa tuotetta käytetään.

Ennen purkamista ja romuttamista tuote on kytkettävä pois päältä ja jännitteensyöttö on katkaistava.

- Poista kaikki sähkölaitteet.
- Poista kaikki paristot piirilevyistä.
- Käytä valtuutettua romutusyritystä tuotteen rungon romuttamiseen.

Älä koskaan jätä tuotetta vapaasti käytettävissä oleville alueille tai tiloihin – tämä aiheuttaa vakavan vaaran ihmisille ja eläimille.

Tuotteen järjestelmällinen ja lähdelajiteltu romuttaminen helpottaa välttämään kielteisiä ympäristö- ja terveysvaikutuksia sekä tuotteen sisältämien materiaalien energiaa ja resursseja säästävää kierrätystä.

Omistaja on vastuussa kaikista ihmisille ja eläimille aiheutuneista vahingoista. Romuttamisen jälkeen CE-merkintä, tämä käyttöohje ja kaikki muut tuotteeseen liittyvät asiakirjat on hävitettävä.

Tuotteessa oleva tarra, jossa on yliviivattu roskakori, osoittaa, että käytöstä poistettua tuotetta ei saa heittää kotitalousjätteen joukkoon, vaan se on hävitettävä ja kierrätettävä erikseen.

Nykyisen lainsäädännön mukaan jätteiden epäasianmukainen hävittäminen voi johtaa rikosoikeudelliseen vastuuseen.

SE

Tillkännagivande enligt EU REACH

Enligt REACH (Registration, Evaluation, Authorization and Restriction of Chemicals, EG 1907/2006) artikel 33 är tillverkare skyldiga att informera användare om en produkt innehåller mer än 0,1 viktprocent av ett eller flera ämnen som finns upptagna i kandidatförteckningen över ämnen som inger mycket stora betänkligheter, SVHC (Substances of Very High Concern), för godkännande.

Enligt vår kännedom, baserad på information från våra leverantörer och på våra egna produktdata, innehåller denna produkt nedanstående ämnen.

Ämne	CAS-nummer	Produkter som kan innehålla SVHC
Bly[1]	7439-92-1	Bly i mässing och elektroniska komponenter (kretskort)

[1] Tillämpning undantagen från Europaparlamentets och rådets direktiv 2011/65/EU

SVHC som används i våra produkter medför vid normal användning av produkterna inte några säkerhetsrisker för användarna.

För mer information och för uppgifter om ID-beteckning i ämnesdatabasen SCIP (Substances of Concern In articles as such or in complex objects (Products)), vänligen kontakta chemicals@nibe.se
Denna information uppdaterades senast 2022-05-09.

EN

EU REACH Disclosure

Article 33 of REACH (Registration, Evaluation, Authorization and Restriction of Chemicals, EC 1907/2006) requires manufacturers to inform their customers if an article contains more than 0.1% (by weight per article) of any substance on the SVHC Candidate list for Authorization.

To the best of our knowledge, based on information received from our supply chain and our own product data, this product contains the following substances;

Substance	CAS number	Articles that may contain the SVHC
Lead[1]	7439-92-1	Lead in brass and electronic components (circuit board)

[1] Application exempted from EU RoHS Directive 2011/65/EU

The SVHC used in our products do not pose a safety risk to customers under normal use conditions.

For more information and SCIP ID's, please contact chemicals@nibe.se
This information was last updated 2022-05-09.

DE

EU-REACH-Erklärung

Artikel 33 der REACH-Verordnung (Verordnung (EG) Nr. 1907/2006 des Europäischen Parlaments und des Rates vom 18. Dezember 2006 zur Registrierung, Bewertung, Zulassung und Beschränkung chemischer Stoffe) fordert von Herstellern, ihre Kunden darüber zu informieren, sofern ein Erzeugnis mehr als 0,1 Massenprozente eines Stoffes der Kandidatenliste für die Zulassung enthält.

Nach bestem Wissen und Gewissen geben wir basierend auf Informationen aus unserer Lieferkette und auf unseren eigenen Produktdaten an, dass dieses Produkt die folgenden Stoffe enthält:

Stoff	CAS-Nummer	Erzeugnisse, die in der Kandidatenlisten enthalten sein können
Blei[1]	7439-92-1	Blei im Messing und in elektronischen Bauteilen (Leiterplatten)

[1] Anwendung ist von der EU-RoHS-Richtlinie 2011/65/EU ausgenommen

Die in unseren Produkten verwendeten Stoffe der Kandidatenliste stellen unter normalen Verwendungsbedingungen kein Sicherheitsrisiko für unsere Kunden dar.

Zu weiteren Informationen und zu den SCIP-Nummern wenden Sie sich bitte an chemicals@nibe.se.
Diese Information wurde zuletzt am 09.05.2022 aktualisiert.

FR

Règlement REACH de l'Union Européenne

L'article 33 de REACH (concernant l'enregistrement, l'évaluation, des substances chimiques, ainsi que les restrictions applicables à ces substances, Règlement (CE) 1907/2006) oblige les fabricants à informer leurs clients si un article contient plus de 0,1 % (poids par article) de toute substance figurant sur la liste des substances extrêmement préoccupantes SVHC candidates pour autorisation.

À notre connaissance, sur la base des informations reçues de notre chaîne d'approvisionnement et de nos propres données produit, ce produit contient les substances suivantes :

Substance	Numéro CAS	Articles pouvant contenir des « substances extrêmement préoccupantes » (SVHC)
Plomb[1]	7439-92-1	Plomb dans le laiton et les composants électroniques (circuit imprimé)

[1] Application exemptée de la directive européenne RoHS 2011/65/UE

Les substances extrêmement préoccupantes SVHC utilisées dans nos produits ne présentent aucun risque pour la sécurité des clients dans des conditions normales d'utilisation.

Pour plus d'informations et les identifiants SCIP, veuillez contacter chemical@nibe.se
Ces informations ont été mises à jour pour la dernière fois le 09/05/2022.

NL

Kennisgeving EU REACH

Artikel 33 van de REACH-verordening (Registratie, Evaluatie, Autorisatie en restrictie van Chemische stoffen, EG 1907/2006) verplicht fabrikanten hun klanten te informeren als een artikel meer dan 0,1% (gewicht van het artikel) bevat van een stof op de kandidatenlijst van zeer zorgwekkende stoffen voor autorisatie (SVHC).

Naar onze beste weten, gebaseerd op informatie ontvangen van onze toeleveringsketen en onze eigen productgegevens, bevat dit product de volgende stoffen:

Stof	CAS-nummer	Artikelen die SVHC's kunnen bevatten
Lood[1]	7439-92-1	Lood in messing en elektronische onderdelen (printplaat)

[1] Toepassing vrijgesteld van EU RoHS-richtlijn 2011/65/EU

De in onze producten gebruikte SVHC's leveren onder normale gebruiksomstandigheden geen veiligheidsrisico op voor klanten.

Neem voor meer informatie en SCIP ID's contact op met chemicals@nibe.se
Deze informatie is voor het laatst bijgewerkt op 09-05-2022.

NO

REACH-erklæring (EU)

Ifølge artikkel 33 i REACH (Registration, Evaluation, Authorization and Restriction of Chemicals, EF 1907/2006) plikter produsent å informere brukerne i tilfeller der et produkt inneholder mer enn 0,1 vektprosent av et eller flere stoffer som er oppført på kandidatlisten over stoffer som gir svært stor grunn til bekymring, SVHC (Substances of Very High Concern), for godkjenning.

Ut fra hva vi kjenner til, basert på informasjon fra våre leverandører og på våre egne produktdata, inneholder dette produktet stoffene nedenfor.

Stoff	CAS-nummer	Produkter som kan inneholde SVHC
Bly[1]	7439-92-1	Bly i messing og elektroniske komponenter (kretskort)

[1] Bruk unntatt fra europaparlaments- og rådsdirektiv 2011/65/EU

SVHC som brukes i våre produkter, medfører ingen sikkerhetsrisiko for brukerne ved normal bruk av produktene.

For mer informasjon og for opplysninger om ID-betegnelse i databasen over stoffer, SCIP (Substances of Concern In articles as such or in complex objects (Products)), ber vi deg om å kontakte chemicals@nibe.se
Denne informasjonen ble sist oppdatert den 09.05.2022.

DK

Tilkendegivelse i henhold til EU REACH

I henhold til REACH (Registration, Evaluation, Authorization and Restriction of Chemicals, EF 1907/2006) artikel 33 er det producenters ansvar at informere brugere, hvis et produkt indeholder mere end 0,1 vægtprocent af et eller flere stoffer, som er inkluderet på kandidatfortegnelsen over stoffer, som er særligt problematiske, SVHC (Substances of Very High Concern), mhp. godkendelse.

I henhold til vores viden, som er baseret på information fra vores leverandører og på vores egne produktdata, indeholder dette produkt nedenstående stoffer.

Stof	CAS-nummer	Produkter som kan indeholde SVHC
Bly[1]	7439-92-1	Bly i messing og elektroniske komponenter (kredskort)

[1] Anvendelse af dispensation fra Europaparlamentets og rådets direktiv 2011/65/EU

SVHC, som benyttes i vores produkter, medfører ved normal brug af produkterne ikke nogen sikkerhedsrisici for brugerne.

For yderligere information og for oplysninger om ID-betegnelse i SCIP-databasen (Substances of Concern In articles as such or in complex objects (Products)), kontakt venligst chemicals@nibe.se
Denne information blev sidst opdateret 2022-05-09.

FI

EU:n REACH-asetuksen mukainen ilmoitus

REACH-asetuksen (Registration, Evaluation, Authorization and Restriction of Chemicals, EY 1907/2006) 33 artiklassa edellytetään, että valmistajat ilmoittavat käyttäjille, jos tuote sisältää yli 0,1 painoprosenttia yhtä tai useampaa erityistä huolta aiheuttavien aineiden (SVHC, Substances of Very High Concern) ehdokasluetteloon sisältyvää ainetta.

Tietojemme mukaan, jotka perustuvat toimittajiltamme saatuihin tietoihin ja omiin tuotetietoihimme, tämä tuote sisältää seuraavia aineita.

Aihe	CAS-numero	Tuotteet, jotka voivat sisältää SVHC-aineita
Lyijy[1]	7439-92-1	Lyijyä messingissä ja elektronisissa komponenteissa (piirilevy).

[1] Vapautettu Euroopan parlamentin ja neuvoston direktiivin 2011/65/EU soveltamisesta

Tuotteissamme käytetyt SVHC-aineet eivät aiheuta turvallisuusriskiä käyttäjille tuotteiden tavanomaisessa käytössä.

Lisätietoja ja SCIP-tietokannassa (Substances of Concern In articles as such or in complex objects (Products)) olevan tunnisteen tiedot saa ottamalla yhteyttä chemicals@nibe.se
Tämä informaatio päivitettiin viimeksi 9.5.2022.

811565 IAV SE-EX Contura Connect 510-1
2025-05-28

Contura AB · Box 134 · 285 35 Markaryd · Sweden
contura.eu